CATÁLOGO
TARIFA
2021



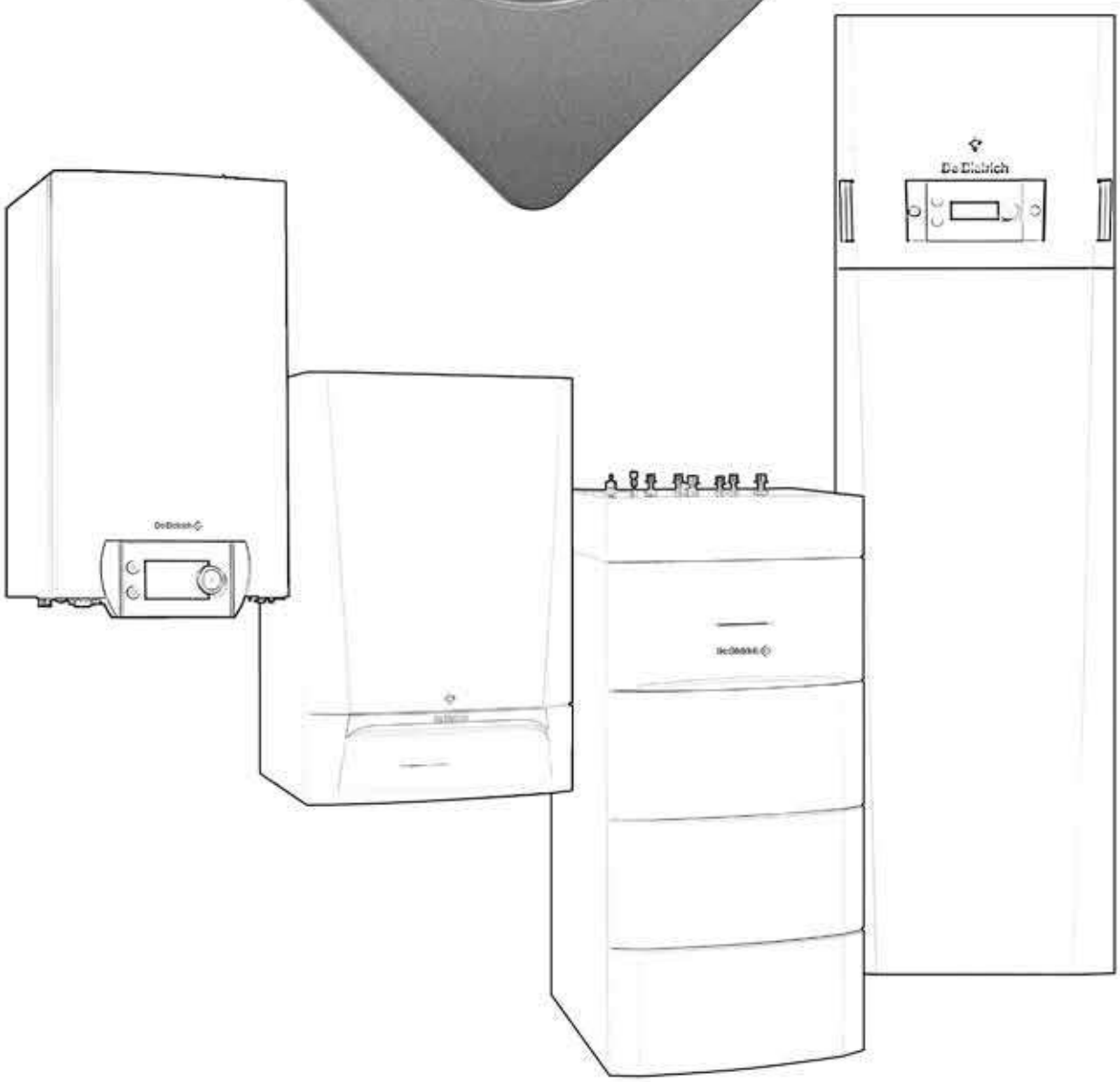

De Dietrich
EL CONFORT DURADERO

ÍNDICE

SERVICIOS

DE DIETRICH, EL CONFORT DURADERO	p4	FORMACIÓN DE DIETRICH	p10
SERVICIO DE ATENCIÓN AL CLIENTE	p6	ECOSOLUTIONS	p12
E-SERVICIOS DE DIETRICH	p7	INFORMACION DE UTILIDAD	p14

		RESIDENCIAL EASYLIFE		RESIDENCIAL ADVANCE		TERCIARO PROJECT	
BOMBAS DE CALOR							
01	BOMBAS DE CALOR AIRE/AGUA, AGUA/AGUA	Alezio S	p22	HPI S	p50		
		Alezio S V200	p26	BEPC	p58		
		Alezio S Compact	p32				
		N Strateo R32	p38	GSHP	p59		
		Strateo	p42				
		N Alezio M V200	p46				
02	BOMBAS DE CALOR PARA ACS	Kaliko Essentiel	p68				
		Kaliko TWH	p70				
GAS							
03	CALDERAS MURALES DE GAS DE CONDENSACIÓN	Naneo S	p78	Evodens	p90	Evodens Pro AMC 45-115	p99
		Vivadens	p85			Innovens Pro MCA 160	p105
04	CALDERAS DE PIE DE GAS DE CONDENSACIÓN					Elidens C140	p114
						C 230 Eco	p121
						C340	p124
						C640	p125
GASÓLEO							
05	CALDERAS DE GASÓLEO DE CONDENSACIÓN	Essencio Condens	p133	Modulens O	p139	Modulens O Pro	p146
06	CALDERAS DE GASÓLEO/GAS DE BAJA TEMPERATURA	Essencio EcoNox	p150	GT 220	p159	GT 330	p162
						GT 430	p163
						GT 530	p164

		RESIDENCIAL EASYLIFE		RESIDENCIAL ADVANCE		TERCIARO PROJECT	
AGUA CALIENTE SANITARIA							
07	TERMOS ELECTRICOS	Bloc	p175	Cor-Émail THS	176	CEB	p179
08	ACUMULADORES DE AGUA CALIENTE SANITARIA	BMR 80	p183	EL 160/250	p186	B 650-3000	p188
		SRB 130	p183	BPB 150 a 501	p187	B 1500-3000 TH	p189
		BLC 150 a 500	p184			FWS 750	p190
		MPLC	p185			RSB	p191
		L 160/250	p186			PSB	p193
SOLAR							
09	SISTEMAS SOLARES FOTOVOLTAICOS			Módulo solar monocristalino	p196		
				Módulo de conexión PV-CONNECT	p198		
				Kits fotovoltaicos PV-SYS	p200		
10	SISTEMAS SOLARES TÉRMICOS	Colector Inisol DH	p202	Dietrisol Quadro Solar System	p210	PRO C250TB	p213
		Inisol Uno y Uno E	p204			PRO C250V/H	p214
		BSL/BESL..N	p206			Acumuladores solares B802/1002	p217
		Inisol Quadro SolarEasy	p211			Acumuladores de inercia PS	p218
EQUIPAMIENTOS							
11	SOLUCIONES CONECTADAS Y REGULACIÓN	Termostatos ambiente **p228**/ Diematic Evolution **p230**/ E-Pilot **p232**/ Diematic iSystem **p233**/ Diematic m3 **p235**/ soluciones conectadas **p237**/ VM Diematic Evolution **p240**/ VM iSystem **p243**					
12	QUEMADORES DE GASÓLEO Y DE GAS	quemadores de gasóleo M100 - M40 **p246** quemadores de gas G110 - G40 **p250**					
13	CONEXIÓN AIRE/HUMOS Y MÓDULOS HIDRÁULICOS	accesorios de humos **p258** / módulos hidráulicos **p293**					

DE DIETRICH, EL CONFORT DURADERO

LA TRADICIÓN AL SERVICIO DEL CONFORT

Los orígenes de De Dietrich se remontan al año 1684 en la región de Alsacia (Francia). Nuestra gama de producto es el fruto de más de 300 años de historia: tradición y conocimiento al servicio del confort y la eficiencia. En el año 1778 el rey Luis XVI otorga a De Dietrich mediante real ordenanza la sigla industrial representada por un cuerno de caza como emblema de calidad y como protección frente a falsificaciones. Este símbolo ha formado parte de nuestro logotipo hasta nuestros días, transmitiendo nuestro compromiso constante con la calidad y la fiabilidad de nuestros productos.

- Perteneciente al Grupo BDR THERMEA, uno de los líderes europeos en sistemas de calefacción y acs
- Inversión del **3**% en I+D



- Presencia en más de **50** paises
- **+1 300 000** calderas vendidas
- **10** centros de producción **6500** colaboradores

EL COMPROMISO DE UNA MARCA EXIGENTE

Para De Dietrich, desde hace más de tres siglos, el éxito de una marca se basa en una exigencia fundada en auténticos valores: calidad, fiabilidad, innovación. Sensibilizada con la preservación del medioambiente, De Dietrich ha desarrollado una completa gama de soluciones multienergía, con especial énfasis en las fuentes de origen renovable. Una completa oferta de producto situada a la vanguardia de la innovación, con la garantía de una calidad y fiabilidad excepcionales.

DE DIETRICH,

una amplia experiencia en el diseño y fabricación de bombas de calor

1981 Fabricación de la primera bomba de calor

2006 Creación del Competence Center Heat Pumps para el desarrollo de bombas de calor en Mertzwiller, con más de 65 ingenieros

2009 Inauguración del laboratorio de ensayo de bombas de calor con más de 1000 m^2 de instalaciones y cuatro cámaras climáticas

2015 Laboratorio acreditado COFRAC para ensayos térmicos y acústicos

2020 6 lineas de fabricación de bombas de calor aerotérmicas, geotérmicas y para producción de acs.
Certificación ISO 9001-14001.
Fabricación 100% propia de todas las unidades interiores.



SERVICIO DE ATENCIÓN **AL CLIENTE**

TELÉFONO DE ATENCIÓN **AL CLIENTE**

- Para cualquier consulta sobre nuestros productos, servicio posventa o distribución comercial



De Dietrich
ATENCIÓN AL CLIENTE

902 030 154

Lunes a viernes de 8.00 h a 21.00 h
Sábados de 9.00 h a 21.00 h
Domingos de 9.00 h a 19.00 h

DE DIETRICH ONLINE



www.dedietrich-calefaccion.es
Información práctica sobre producto, servicios, novedades, etc.
info@dedietrichthermique.es

Accesible mediante PC, MAC, tablet o Smartphone

YouTube

LinkedIn

E-SERVICIOS **DE DIETRICH**

TODA LA INFORMACIÓN EN UN CLIC

24H

Accesible mediante PC, MAC, tablet o Smartphone

ESPACIO PARA USUARIOS

- **Oferta de producto y servicios:** una oferta adaptada para cada necesidad
- **Guía de selección:** ayuda para selección de productos
- Ayuda al usuario, consejos, fotos, videos.

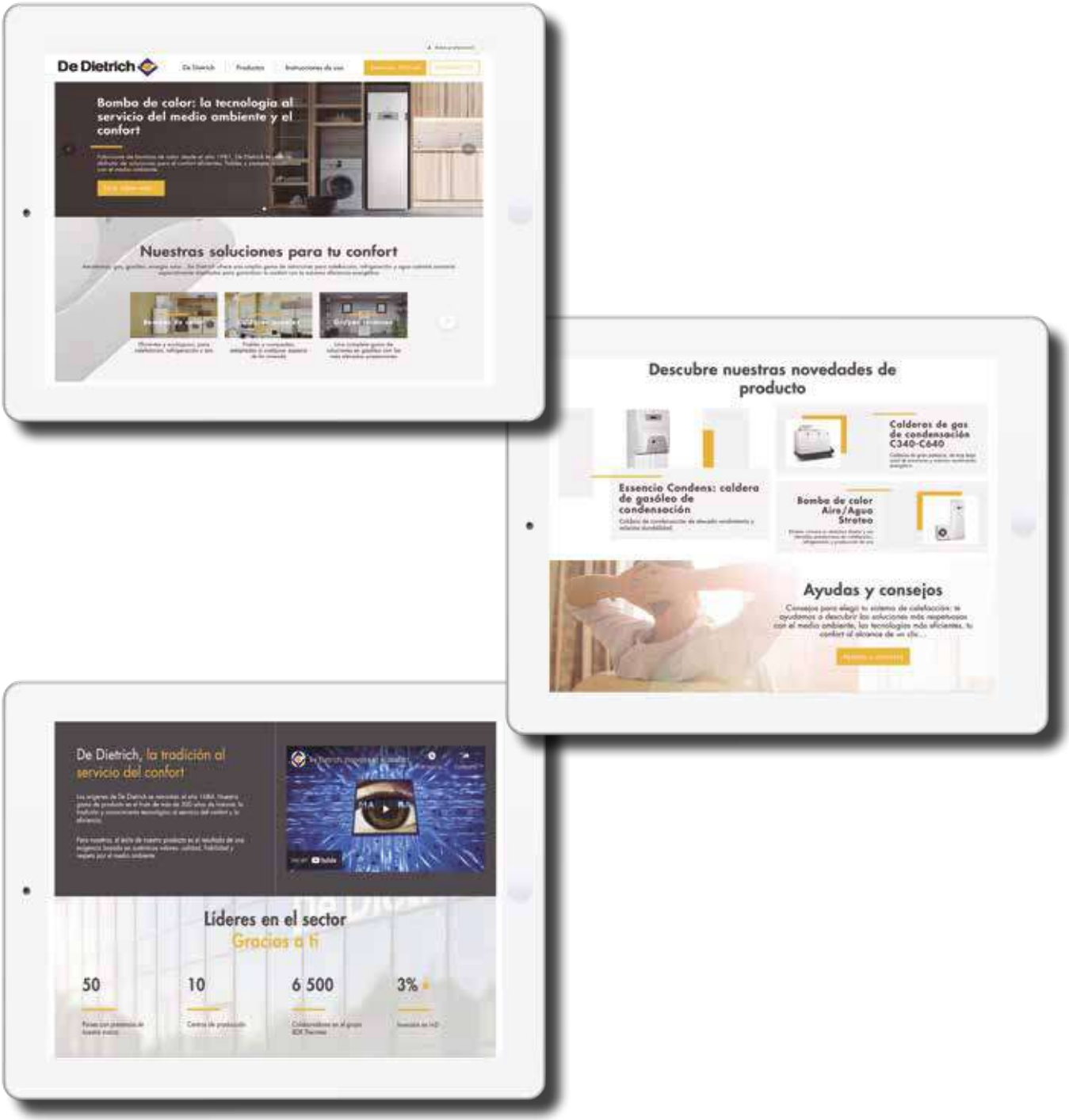

E-SERVICIOS **DE DIETRICH.**

SITIO PRO: TODA LA INFORMACIÓN ONLINE

- El sitio PRO es un espacio especialmente previsto para profesionales del sector.
- Instaladores, prescriptores y mantenedores pueden acceder a toda la información de utilidad para el desarrollo de instalaciones, proyectos o acciones de venta



DIEMATOOLS

HOJAS DE CÁLCULO

- Hojas de cálculo para el dimensionado de instalaciones, bombas de calor, calderas en cascada, accesorios de humos, etc.

DIEMACAD

DESCARGA DE DE ARCHIVOS CAD DE PRODUCTO EN 2D Y 3D

- Compatible AUTOCAD



DIEMATECA

ESQUEMAS DE INSTALACIÓN

- Esquemas hidráulicos y eléctricos de instalaciones térmicas para residencial, colectivo y terciario



DIEMADRAW

REALICE TODOS SUS ESQUEMAS HIDRÁULICOS

- Programa de confección de esquemas hidráulicos de principio personalizados
- Compatibles AUTOCAD
- Inserción de bloques de dibujo: generador, circuitos, agua caliente sanitaria.

BIM

MODELAR, DIMENSIONAR Y OPTIMIZAR EL RENDIMIENTO ENERGÉTICO DE UNA INSTALACIÓN.

De Dietrich dispone de una biblioteca de archivos BIM de sus productos en formato .rfa (Revit) para la modelización y dimensionado optimizados de una instalación.

E-SERVICIOS **DE DIETRICH.**

CATÁLOGO ELECTRÓNICO



Disponible 24/24

Consulta de precios y elaboración de presupuestos

Envío de un presupuesto



LA BÚSQUEDA MÁS FÁCIL

- Índice de acceso a los diversos capítulos y familias de producto
- Fácil e intuitivo
- Posibilidad de incluir anotaciones y crear una lista de compra

FORMACIÓN **DE DIETRICH.**

De Dietrich ofrece la mejor formación técnica y comercial destinada al profesional. En nuestro centro de formación podrá acceder a la más completa oferta formativa en nuestra gama de producto:

- Bombas de calor Aerotermia
- Bombas de calor Geotermia
- Calderas murales domésticas de gas de condensación
- Calderas domésticas de gasóleo
- Calderas de media potencia
- Sistemas de regulación

Cursos impartidos por nuestro equipo de formación.

Diferentes niveles formativos en función de las necesidades.







AULAS DE FORMACIÓN

Nuestro centro dispone de amplias instalaciones totalmente equipadas con nuestra gama de producto, equipos audiovisuales y material técnico para garantizar el máximo aprovechamiento de la estancia formativa.



CENTRO DE FORMACIÓN **BARCELONA.**



CENTRO DE FORMACIÓN BARCELONA

P.I. Albareda

C/ Manganès, 2

08755 Castellbisbal - Barcelona



Escanear el enlace para Google Maps

PARA MAYOR INFORMACIÓN
SOBRE NUESTRO PROGRAMA DE FORMACIÓN
T. 935 475 850
info@dedietrichthermique.es

ECO-SOLUTIONS

PRODUCTO CONFORME A LA DIRECTIVA DE ECODISEÑO

TODAS LAS PRESTACIONES DEL PRODUCTO DE UN SOLO VISTAZO

Creado por De Dietrich, el distintivo ECO-SOLUTIONS garantiza una oferta de producto conforme a las directivas europeas de Diseño Ecológico y Etiquetado Energético

Desde el 26 de septiembre de 2015, las directivas de Diseño Ecológico y Etiquetado Energético establecen el rendimiento mínimo así como los niveles máximos de emisiones y ruido.

El etiquetado energético se aplica a los generadores de potencia inferior a 70 kW y acumuladores de acs de capacidad inferior a 500 litros.



Etiqueta de caldera solo calefacción

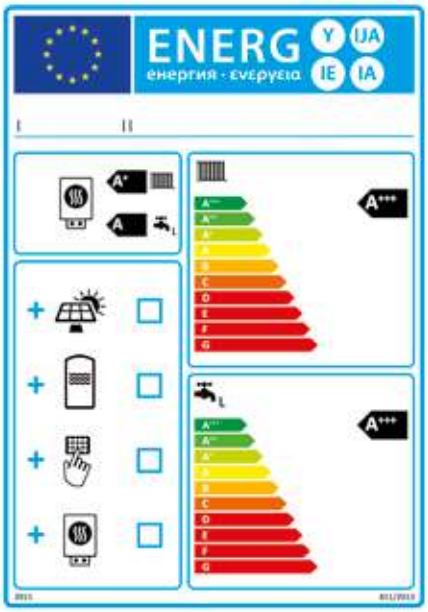

Etiqueta de sistema

ESCALAS DE REFERENCIA DE ETIQUETADO ENERGÉTICO



Calderas de gas, gasóleo y bombas de calor:

Escala para etiquetas de sistemas de calefacción con o sin ACS



Acumuladores de ACS, solares y termos:

Escala para etiquetas de producto

Cuando un acumulador se combina con un sistema solar, la escala energética pasa de A+++ a G para la producción de ACS

ECO-SOLUTIONS

HERRAMIENTAS DISPONIBLES PARA CONFIGURAR INSTALACIONES





LAS ECO-SOLUTIONS EN NUESTRO CATÁLOGO

Para facilitar la selección de producto, está disponible en cada capítulo una serie de ejemplos recomendados De Dietrich

UN SITIO WEB ESPECÍFICO

ecodesign.dedietrich-calefaccion.es

Información relativa a las normativas de Diseño Ecológico

- Información
- Herramienta de etiquetado energético



INFORMACIÓN DE UTILIDAD

SIGNIFICADO DE LOS PICTOGRAMAS



Gasóleo



Gas


Calefacción


Climatización


Condensación



Baja temperatura



Versión equipada (incluye vaso de expansión, circulador de calefacción y válvula de seguridad)



Energía renovable



Electricidad


Producción de agua caliente sanitaria


Suelo radiante


Bomba de calor



Garantía aplicable al cuerpo caldera



Funcionamiento con gas propano



Compatible con termostato WiFi Smart TC°


Compatible con regulación Diematic


Plantilla de montaje equipada


Incluye filtro magnético



ErP



Funcionamiento con butano / propano


Triple servicio calefacción-climatización-acs



Cuadro E Pilot


Bluetooth


De Dietrich



BOMBAS DE CALOR

01 BOMBAS DE CALOR AIRE/AGUA Y GEOTERMIA

GUÍA DE SELECCIÓN p18

Alezio S p22
Alezio S V200 p26
Alezio S Compact p32
Strateo R32 NOVEDAD p38
Strateo p42
Alezio M V200 NOVEDAD p46

HPI S p50
BEPC p58
GSHP p59

02 BOMBAS DE CALOR PARA ACS

Kaliko Essentiel p68
Kaliko TWH p70

BOMBAS DE CALOR AIRE/AGUA De Dietrich

Todas los modelos ALEZIO S, STRATEO y HPI S se suministran **con un filtro magnético** que garantiza la durabilidad y buen funcionamiento **de nuestras gamas de bombas de calor**. Los kits previstos para realizar un segundo circuito incluyen también el filtro magnético.
El filtro se compone de un tamiz metálico de gran superficie (superior a un filtro estándar), y una barra magnética de elevada capacidad que permiten retener todo tipo de partículas presentes en el circuito de calefacción. Adicionalmente es posible la **recogida de lodos y sedimentos** a través de la **llave de vaciado** incorporada.

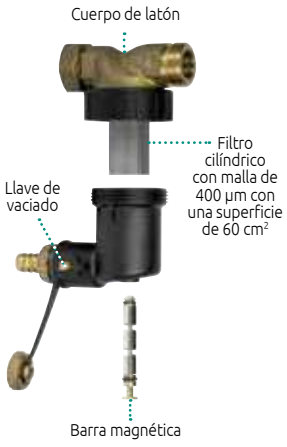

IMPORTANTE
La instalación de este filtro no exime del cumplimiento de la normativa aplicable a la instalación y puesta en marcha. La limpieza simple y rápida del filtro se debe realizar sistemáticamente durante cada mantenimiento anual y en caso de caudal insuficiente. Tenga en cuenta las características requeridas para el agua de calefacción indicadas en el manual. Deberá evitarse cualquier infiltración de aire en el circuito hidráulico. Es importante garantizar el tamaño correcto del vaso de expansión y su presión de llenado.

GUÍA DE SELECCIÓN

	Alezio S	Alezio S V200	Alezio S Compact	Strateo R32	Strateo	Alezio M V200
				NOVEDAD		NOVEDAD
						
	60°C Alezio S	60°C Alezio S V200	60°C Alezio S compact	60°C strateo	60°C strateo	60°C Alezio M V200
Tipo	AIRE / AGUA	AIRE / AGUA	AIRE / AGUA	AIRE / AGUA	AIRE / AGUA	AIRE / AGUA MONOBLOC
Potencia nominal kW	4,6 a 14,6 (1)	4,6 a 14,6 (1)	4,6 a 14,6 (1)	4,6 a 7,65 (1)	4,6 a 7,65 (1)	6 a 11,2 (1)
Clase de eficiencia en calefacción (55 °C)	Hasta A++	Hasta A++	Hasta A++	A++	A++	A++
Clase de eficiencia en acs	-	Hasta A+	Hasta A+	A+	A+	A
Tensión M (monofásica) / T (trifásica)	M/T	M/T	M/T	M	M	M/T
Circuitos posibles						
Tipo de apoyo E (eléctrico) H (hidráulico)	E/H	E/H	E	E	E	E
Producción de agua caliente sanitaria	Acumulador independiente	Acumulador integrado (177 litros)	Acumulador integrado (177 litros)	Acumulador integrado (190 litros)	Acumulador integrado (190 litros)	Acumulador integrado (177 litros)
COP max./ EER max.	5,11 (1)/4,75 (2)	5,11 (1)/4,75 (2)	5,11 (1)/4,75 (2)	5,16 (1)/5,35 (2)	5,11 (1)/4,32 (2)	4,83 (1)/4,74 (2)
Pág.	22	26	32	38	42	46

(1) A temperatura +7 °C/+35 °C (temperatura aire exterior / temperatura agua de ida) según EN 14511-2
(2) A temperatura +35 °C/+18 °C (temperatura aire exterior / temperatura agua de ida) según EN 14511-2
(3) A temperatura +0°C; -3°C/+35 °C (temperatura captación (agua glicolada 30 %)/ temperatura agua de ida) según EN 14511-2

HPI S	BEPC 300	GSHP				
						
60°C HPI S	BEPC 300	65°C GSHP	65°C GSHP../V200 GHL	65°C GSHP../B200 GHL	80°C GSHP../V200 GSHL	80°C GSHP../B200 GSHL
AIRE / AGUA	Acumulador de acs para bomba de calor	AGUA / AGUA AGUA GLICOLADA / AGUA	AGUA / AGUA AGUA GLICOLADA / AGUA	AGUA / AGUA AGUA GLICOLADA / AGUA	AGUA / AGUA AGUA GLICOLADA / AGUA	AGUA / AGUA AGUA GLICOLADA / AGUA
4,6 a 24,4 (1)	-	5,7 a 27,9 (3)	5,7 a 17,1 (3)	5,7 a 17,1 (3)	5,7 a 17,1 (3)	5,7 a 17,1 (3)
A++	-	A++	A++	A++	A++	A++
-	C	-	A+	A+	A+	A+
M/T	-	M/T	M/T	M/T	M/T	M/T
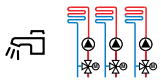	-	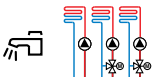	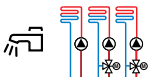	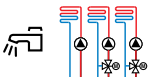	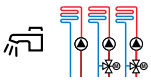	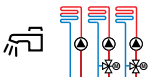
E/H	-	E	E	E	E	E
Acumulador independiente	290 litros	-	Acumulador en columna (194 litros)	Acumulador lateral (194 litros)	Acumulador solar en columna (187 litros)	Acumulador solar lateral (187 litros)
5,11 (1)/4,75 (2)	-	4,50 (3)	4,50 (3)	4,50 (3)	4,50 (3)	4,50 (3)
50	58	59	60	60	61	61

NOTAS

SERVICIOS

BOMBAS DE CALOR AEROTERMICAS

DE DIETRICH complementa su catálogo de bombas de calor aerotérmicas con la siguiente oferta de servicios aplicable a las gamas ALEZIO S, ALEZIO S COMPACT, ALEZIO S V200, ALEZIO M V200, STRATEO R32, STRATEO y HPI S

VISITA DURANTE LA INSTALACIÓN

Asesoramiento sobre interconexión frigorífica de las máquinas.
Asesoramiento sobre interconexión eléctrica de las máquinas.
Asesoramiento sobre conexión eléctrica de cada una de las máquinas.
Asesoramiento sobre conexión hidráulica de la unidad interior.
Asesoramiento sobre conexión de otros posibles elementos De Dietrich de la instalación.

GRATIS

PRE-ARRANQUE DE LA INSTALACIÓN

-Comprobación del conexionado hidráulico y eléctrico de la instalación.
-Verificación del funcionamiento de la bomba de calor.
-Programación de los parámetros de la bomba de calor.
-Comprobación del funcionamiento de otros posibles elementos De Dietrich de la instalación.

60€

PUESTA EN MARCHA DE LA INSTALACIÓN

- Puesta en marcha de la bomba de calor y comprobación de su correcto funcionamiento.
- Programación de los parámetros de la bomba de calor.
- Comprobación del funcionamiento de otros posibles elementos De Dietrich de la instalación.
- Explicación al usuario del funcionamiento de los equipos.

GRATIS

Precios IVA no incluido

CONEXIONADO ELÉCTRICO DE LA BOMBA DE CALOR

- Conexionado de la unidad interior.
- Conexionado de la unidad exterior.
- Interconexión eléctrica entre unidad interior y exterior.
- Interconexión eléctrica entre bomba de calor y caldera en sistemas híbridos.
- Conexionado de las resistencias eléctricas de la unidad interior en caso necesario.
- Conexión eléctrica de otros posibles elementos De Dietrich de la instalación.

40€

CONEXIONADO FRIGORÍFICO

- Abocardado de tuberías.
- Conexionado de tuberías.
- Realizar el vacío para eliminar la humedad de las tuberías.
- Comprobación de fugas.

(*) Trabajos llevados a cabo en el momento de la puesta en marcha. Las tuberías deberán estar correctamente montadas. No se incluye materiales ni fluido frigorífico.

60€

MANTENIMIENTO DE LA BOMBA DE CALOR

- Visita anual donde se realizarán todas las comprobaciones necesarias para el buen funcionamiento, siguiendo el protocolo técnico establecido.
- Mano de obra y desplazamiento gratuito en caso de que se genere cualquier avería.

160€/AÑO

BOMBA DE CALOR AEROTERMIA

AIRE/AGUA SPLIT INVERTER

EASYLIFE



Hasta A++

Alezio S

de 4,6 a 14,6 kW

- Bomba de calor aire-agua Inverter compuesta por una unidad exterior y un módulo interior MIV-S.
- **Funcionamiento a una temperatura exterior de hasta -20°C (-15°C para modelos 4,5 y 6 MR).**
- Reversible:
  - modelo calefacción y suelo refrescante.
  - modelo calefacción y refrigeración por fancoils.
- Alimentación monofásica para los modelos MR o trifásica para los modelos TR.
- Unidad exterior compuesta por:
  - Compresor modulante de tipo Twin Rotary y Scroll (tecnología DC Inverter) con un COP de hasta 5,11 a +7/+35°C.
  - Evaporador compuesto por una batería de tubos de cobre y aletas aluminio.
  - Uno o dos ventiladores helicoidales de velocidad variable para un funcionamiento silencioso.
  - Botella contra golpes de ariete y de reserva de potencia.
  - Válvulas de expansion electrónicas, filtro deshidratador, presostatos de seguridad AP.
  - Limitación de la corriente de arranque.
  - Desescarche optimizado.
- Módulo hidráulico interior MIV-S/H... con aporte hidráulico mediante caldera o MIV-S/E... con apoyo mediante resistencia, compuesto por:
  - Cuadro de control DIEMATIC Evolution, que incorpora una regulación en función de la temperatura exterior, y capaz de gestionar un circuito de producción de ACS y un circuito directo para calefacción o refrigeración/refrescamiento (sonda exterior incluida).
  - Decantador de lodos con filtro magnético,
  - Condensador compuesto por un intercambiador de placas de acero inoxidable, botella de desconexión, bomba de calefacción con índice de eficiencia energética EEI < 0,23, vaso de expansión de 8 litros, manómetro manual, válvula de seguridad, purgador automático, caudalímetro.
- **Modelos disponibles:**
  - 1 modelo para calefacción y refrescamiento mediante suelo radiante (MIV-S/EM o .../H monofásica y MIV-S/ET o .../H trifásica).
  - 1 modelo equipado para calefacción y refrigeración por fancoils (versión MIV-S/EMI o .../HI monofásica y MIV-S/ETI o .../HI trifásica).
- **Suministro:** 2 bultos.

DIMENSIONES PRINCIPALES (mm y pulgadas)

AWHP 4,5 MR

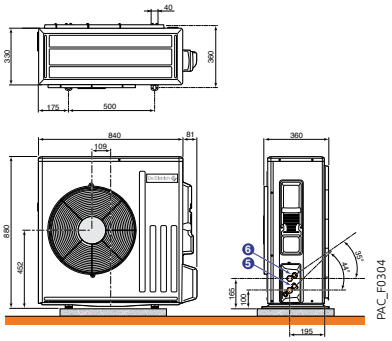

AWHP 6 MR-3

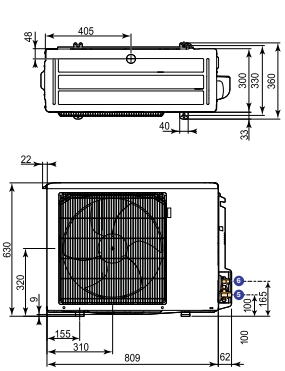

AWHP 8 MR-2

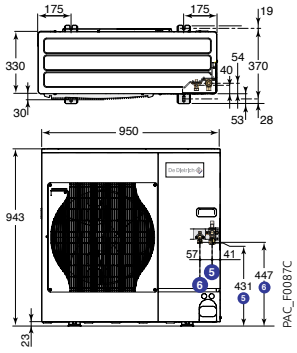

AWHP 11 Y 16 TR-2

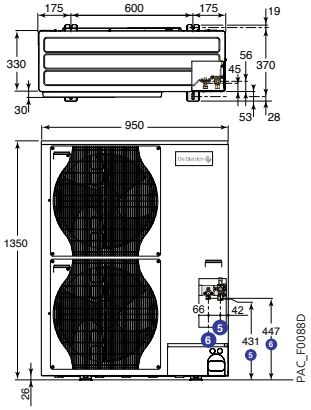

MIV-S/EM, ET o H

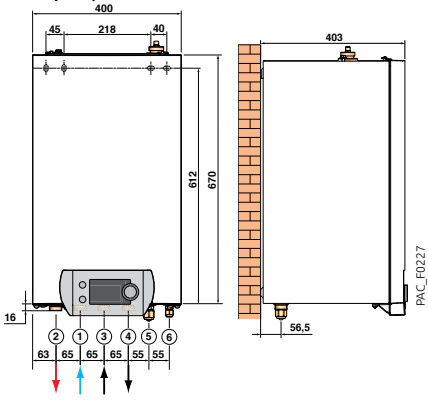

MIV-S/EMI, ETI o HI

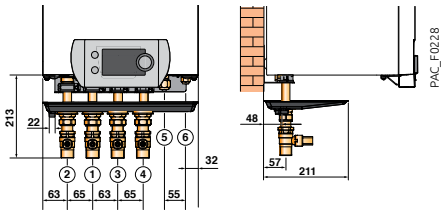

CUADRO DE CONTROL DIEMATIC EVOLUTION



① Retorno calefacción G 1"
② Ida calefacción G 1"
③ Conexión Impulsión caldera G 1" (únicamente MIV-S/H...)
④ Conexión retorno caldera G 1" (únicamente MIV-S/H...)
⑤ Conexión gas frigorífico: ver tabla
⑥ Conexión líquido frigorífico: ver tabla

	Modelo	⑤ Conexión gas frigorífico	⑥ Conexión líquido frigorífico
Unidad exterior AWHP ... MR/TR	4,5 y 6	1/2 "flare + rácor 1/2" – 5/8" suministrado	1/4"flare + rácor 1/4" – 3/8" suministrado
	8 a 16	5/8 "flare	3/8 "flare
Unidad interior		5/8"flare	3/8"flare

producto

Posibilidad de acumulador de acs indepediente de alta capacidad.
Regulación Diematic Evolution

CARACTERÍSTICAS TÉCNICAS

Temp. límite de utilización en modo calor:
Agua: **+ 18°C/+ 60°C (+55°C para 4,5 kW)**
Aire exterior: **- 20°C/+ 35°C (- 15°C para modelos 4,5 y 6 MR)**

Temp. límite de utilización en modo frío:
Agua: **+ 18°C/+25°C (refrescamiento) / +7°C /+25°C (refrigeración-fancoils)**
Aire exterior: **+7 °C/+46°C**

Presión máxima de servicio: **3 bar**

MODELO	ALEZIO S	4,5 MR	6 MR	8 MR	11 MR	11 TR	16 MR	16 TR
PRESTACIONES ESTACIONALES								
Clase eficiencia energética calefacción (35ºC)		A+++	A+++	A+++	A+++	A+++	A+++	A+++
Clase eficiencia energética calefacción (55ºC)		A++	A++	A++	A++	A++	A+	A+
SCOP calefacción (35 °C/55 °C)		4,80/3,42	4,48/3,49	4,52/3,29	4,54/3,20	4,54/3,20	4,45/3,10	4,45/3,10
SEER frío (18ºC/7ºC)	%	7,82/4,69	5,58/3,95	5,34/4,11	5,78/4,12	5,78/4,12	4,77/3,72	4,77/3,72
Eficiencia energética estacional de calefacción clima medio sin aporte regulación (35ºC/55ºC)*	%	189/134	176/138	178/129	178/125	178/125	175/121	175/121
Eficiencia energética estacional de calefacción clima medio (35ºC/55ºC) (con sonda exterior suministrada)	%	191/136	178/140	180/131	180/127	180/127	177/123	177/123
PRESTACIONES CERTIFICADAS								
Potencia calorífica a +7ºC/35ºC (1)	kW	4,60	5,82	7,90	11,39	11,39	14,65	14,65
COP a +7ºC/35ºC (1)		5,11	4,22	4,34	4,65	4,65	4,22	4,22
Potencia calorífica a -7ºC/35ºC (1)	kW	2,79	3,96	5,60	8,09	8,09	9,83	9,83
COP a -7ºC/35ºC (1)		3,07	2,59	2,71	2,88	2,88	2,75	2,75
Potencia frigorífica a +35ºC/+18ºC (5)	kW	6,39	7,41	10,29	15,49	15,49	18,36	18,36
EER a +35ºC/+18ºC (5)		2,98	2,9	3,15	3,48	3,48	2,81	2,81
Potencia frigorífica a +35ºC/+7ºC (5)	kW	4,52	4,5	6,65	10,54	10,54	10,37	10,37
EER a +35ºC/+7ºC (5)		2,77	2,71	3,00	2,77	2,77	2,89	2,89
Potencia sonora módulo exterior (3)	dB(A)	61	65	67	69	69	69	69
Potencia sonora módulo interior (3)	dB(A)	53	48	53	53	53	53	53
CARACTERÍSTICAS TÉCNICAS								
Caudal nominal de agua dT=5 K	m3/h	0,79	1,00	1,36	1,96	1,96	2,52	2,52
Altura manométrica disponble a caudal nominal dT=5K	mbar	650	560	320	140	140	35	35
Tensión de alimentación unidad exterior	V	230 ~ mono	230 ~ mono	230 ~ mono	230 ~ mono	400 ~ trif	230 ~ mono	400 ~ trif
Intensidad de arranque	A	5	5	5	5	3	6	3
Carga fluido frigorífico R410A	kg	1,3	1,4	3,2	4,6	4,6	4,6	4,6
Equivalencia CO2	tm	2,71	2,92	6,68	9,6	9,6	9,6	9,6
Longitud máxima precargada	m	7	10	10	10	10	10	10
Longitud mín.-máx.**	m	2 - 30	2 - 40	2 - 40	2 - 75	2 - 75	2 - 75	2 - 75
Presión sonora módulo exterior (4)	dB(A)	39	42	43	47	47	46	46
Presión sonora módulo interior (4)	dB(A)	45	40	45	45	45	45	45
Peso sin carga unidad exterior	kg	54	42	75	118	118	130	130
Peso sin carga unidad interior	kg	35	35	35	37	37	37	37

* Valor certificado según reglamento nº 813/2013
** Desnivel máximo 30 m para todos los modelos
(1) Modo calefacción: temp. aire exterior / temp. agua ida. Prestaciones según EN 14511-2
(3) Ensayo según norma EN 12102-1
(4) A 1 metro de distancia (5 m para unidad exterior)
(5) Modo frío: temp. aire exterior / temp. agua ida. Prestaciones según EN 14511-2

P.V.P. (IVA NO INCLUIDO)

ALEZIO S		4,5 MR	6 MR	8 MR	11 MR	11 TR	16 MR	16 TR
ALEZIO S/E. (con MIV-S/E.)	Código	7694538	7694540	7694542	7694544	7694546	7694548	7694550
para calefacción y refrescamiento mediante suelo radiante-refrescante	€*	4247,00	4663,00	5225,00	6624,00	6981,00	8246,00	8687,00
ALEZIO S/E.I (con MIV-S/E.I) equipado	Código	7694552	7694554	7694556	7694558	7694560	7694562	7694564
para calefacción y refrigeración mediante fancoils	€*	4713,00	5129,00	5691,00	7070,00	7427,00	8692,00	9133,00
ALEZIO S/H (con MIV-S/H)	Código	7694537	7694539	7694541	7694543	7694545	7694547	7694549
para calefacción y refrescamiento mediante suelo radiante-refrescante	€*	4324,00	4740,00	5302,00	6570,00	6927,00	8192,00	8633,00
ALEZIO S/HI (con MIV-S/HI) equipado	Código	7694551	7694553	7694555	7694557	7694559	7694561	7694563
para calefacción y refrigeración mediante fancoils	€*	4658,00	5074,00	5636,00	7002,00	7359,00	8624,00	9065,00

* Tasa de Residuos de Aparatos Eléctricos y Electrónicos incluido en el PVP del producto según Directiva EU N° 2012/19/UE

ACCESORIOS OPCIONALES

PARA **ALEZIO S**

ACCESORIOS

	BULTO	CÓDIGO	€
Soporte de fijación mural unidad exterior:			
• 4,5, 6 y 8 MR	EH95	100011222	155,00
• 11 y 16 MR/TR-3	EH250	100018409	155,00
Soporte para montaje unidad exterior en suelo	EH112	100012533	44,00
Soporte de caucho montaje unidad exterior en el suelo	EH879	7694974	136,00
Kit tubos frigoríficos:			
• 5/8"-3/8" 5 m	EH114	100012535	224,00
• 5/8"-3/8" 10 m	EH115	100012536	403,00
• 5/8"-3/8" 20 m	EH116	100012537	733,00
• 1/2"-1/4" 10 m	EH142	100015476	301,00
Depósito de inercia:			
• B 80 T (80 l)	EH85	100008841	491,00
• B 150 T (160 l)	EH60	100004415	638,00
Plantilla de montaje unidad interior versión E	EH147	100015481	124,00
Plantilla de montaje unidad interior versión H	EH148	100015482	196,00
Kit circulador suplementario 11 y 16 kW		7749498	214,00
Válvula diferencial	HK150	7746242	51,00
Separador hidráulico 25 l	HK146	7746192	357,00
Kit hidráulico segundo circuito mezclador montaje externo	HK152	7746307	635,00
Kit silenciador módulo exterior	EH572	7636899	14,00
Kit desagüe unidad exterior 4,5-6 kW		7727910	15,00
Kit desagüe unidad exterior 8-27 kW		7727908	26,00

ACCESORIOS PRODUCCIÓN A.C.S.

	BULTO	CÓDIGO	€
Kit válvula de inversion calefacción/acs + sonda acs	EH784	7685541	287,00
Kit conexión hidráulica bomba de calor/acumulador	EH149	100015468	92,00
Acumulador acs BLC 150	EC604	100018088	910,00
Acumulador acs BLC 200	EC605	100018089	1091,00
Acumulador acs BLC 300	EC606	100018090	1336,00

AD324



SMARTTC_Q0007

HK27



HPI_Q0017

EH879



PAC_Q9120

EH60



8962Q024

EH149



PAC_Q0117

EH95



PAC_Q0032

EH85



PAC_Q0021

HK152



PAC_Q5007

HZ64



HYBRID_Q0050

EH783



PAC_Q9116

HK146



PAC_Q5006

AD337
AD338



TH_Q0001

HK150



PAC_Q5005

COMBINACIONES ACONSEJADAS ALEZIO S/ACUMULADORES ACS

	capacidad (l)	superficie de intercambio (m²)	pérdidas estáticas (kWh/24 h)	ALEZIO S 6 MR	8 MR	11 MR/TR	16 MR/TR
BLC 150	150	0,76	1,4	●	●	●	❍
BLC 200	200	0,93	1,8	●	●	●	●
BLC 300	300	1,20	2,2	❍	❍	●	●

● Combinación aconsejada ❍ Combinación desaconsejada

REGULACIÓN

SELECCIÓN DE ACCESORIOS OPCIONALES DE REGULACIÓN

Tipo de circuito	 acs	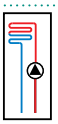 directo	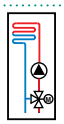 válvula	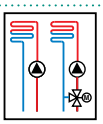 directo + 1 mezcla
ALEZIO S	de fábrica	de fábrica	EH783	EH783

ACCESORIOS OPCIONALES DE REGULACIÓN

	BULTO	CÓDIGO	€
Termostatos ambiente modulantes WiFi:			
• Modulante WiFi SMART TC° R-BUS (cable)	AD324	7691375	160,00
• Modulante WiFi SMART TC° RF (inalámbrico)	AD341	7691377	295,00
• Modulante WiFi SMART TC° RF (inalámbrico) para segundo circuito	AD342	7765144	140,00
Termostatos ambiente on/off:			
• No programable	AD140	88017859	42,00
• Programable (cable y batería)	AD337	7768817	125,00
• Programable (inalámbrico)	AD338	7768818	225,00
• Programable (cable, 230 V)	AD345	7774421	90,00
Sonda exterior inalámbrica (en asociación con AD341)	AD346	7776874	75,00
Kit conexión termostato seguridad suelo radiante	HA255	7624902	21,00
Kit sonda humedad on-off	HK27	100019114	203,00
Kit sonda humedad 0-10 V	HZ64	7622433	449,00
Sonda para valvula mezcladora	AD199	88017017	68,00
Kit regulación circuito mezclador	EH783	7683828	141,00
Kit control maniobra frío/calor 2 zonas	-	7725944	193,00
Kit control maniobra frío/calor 1 zona	-	7743182	179,00

EJEMPLOS
PARA **ALEZIO S**

Alezio S
AWHP 6 MR/EM

A++
A

- con 1 circuito directo de suelo radiante-refrescante

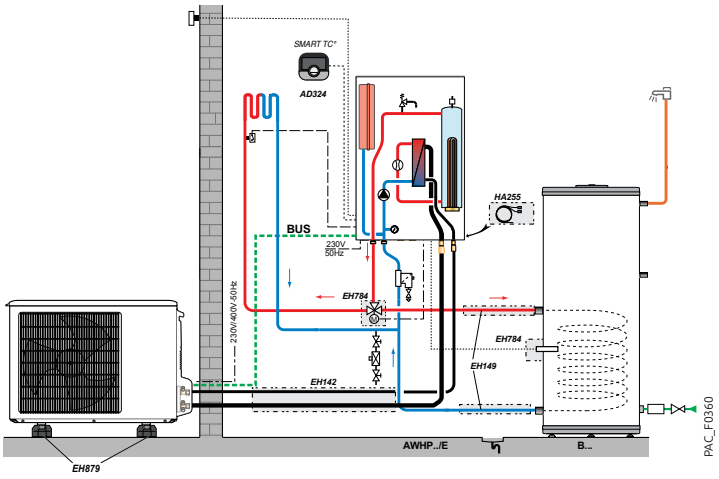

DESCRIPCIÓN

	BULTO	CÓDIGO	€
Bomba de calor ALEZIO S 6 MR/EM	-	7694540	4663,00
Válvula de inversión y sonda de agua caliente sanitaria	EH784	7685541	287,00
Kit conexión hidráulica bomba de calor-acumulador	EH149	100015468	92,00
Acumulador BLC 200	EC605	100018089	1091,00
Accesorios opcionales			
Termostato ambiente modulante WIFI SMART TC° R-BUS (cable)	AD324	7691375	160,00
Kit conexión termostato seguridad suelo radiante	HA255	7624902	21,00
- Kit tubos frigoríficos 1/2" - 1/4", long. 10 m	EH142	100015476	301,00
- Soporte de caucho para montaje unidad exterior en suelo	EH879	7694974	136,00
Plantilla de montaje unidad interior versión E	EH147	100015481	124,00

Alezio S
AWHP 16 MR/H

A+
B

- con 1 circuito de radiadores
- una caldera de pie

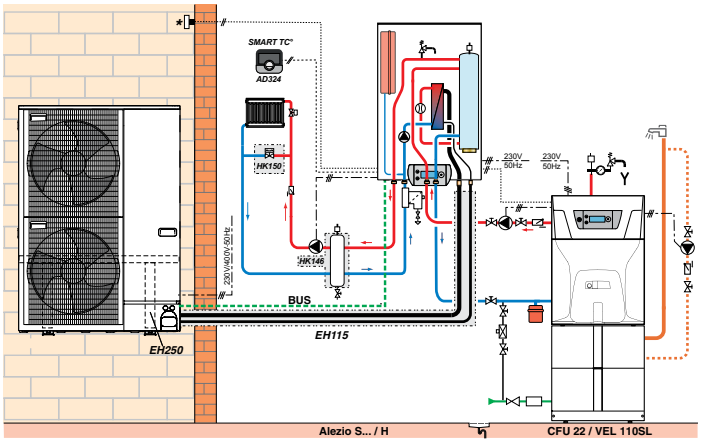

DESCRIPCIÓN

	BULTO	CÓDIGO	€
Bomba de calor ALEZIO S 16 MR/H	-	7694547	8192,00
Accesorios opcionales			
Termostato ambiente modulante WIFI SMART TC° R-BUS (cable)	AD324	7691375	160,00
- Kit tubos frigoríficos 5/8" - 3/8", long 10 m	EH115	100012536	403,00
- Soporte de fijación mural unidad exterior + amortiguadores antivibratorios	EH250	100018409	155,00
- Válvula diferencial	HK150	7746242	51,00
- Separador hidráulico 25 l	HK146	7746192	357,00

BOMBA DE CALOR AEROTERMIA

AIRE / AGUA SPLIT INVERTER CON ACUMULADOR



Alezio S V200

Alezio S... V200 **de 4,6 a 14,6 kW**

Bomba de calor aire-agua Inverter compuesta por una unidad exterior, un módulo interior MIV4-S V200 y un acumulador acs de 177 litros.

- **Funcionamiento a una temperatura exterior de hasta -20°C (-15°C para los modelos 4,5 y 6 MR).**
- Alimentación monofásica para los modelos MR o trifásica para los modelos TR.
- Unidad exterior compuesta por:
  - Compresor modulante de tipo Twin Rotary y Scroll (tecnología DC Inverter) con un COP de hasta 5,11 a +7/+35°C
  - Evaporador compuesto por una batería de tubos de cobre y aletas aluminio.
  - Uno o dos ventiladores helicoidales de velocidad variable para un funcionamiento silencioso.
  - Botella contra golpes de ariete y de reserva de potencia.
  - Válvulas de expansión electrónicas, filtro deshidratador, presostatos de seguridad AP.
  - Limitación de la corriente de arranque.
  - Desescarche optimizado.
- Módulo hidráulico interior MIV4-S V200 disponible en 2 versiones:
  - **MIV4-S V200/E:** apoyo resistencia eléctrica integrada, conexión monofásica de 3 ó 6 kW, o conexión trifásica de 3, 6 ó 9 kW (no se puede instalar sin la bomba de calor).
  - **MIV4-S V200/H:** para apoyo hidráulico mediante caldera.
- Compuesto por:
  - Cuadro de mando DIEMATIC Evolution, que incorpora una regulación en función de la temperatura exterior.
  - Condensador compuesto por un intercambiador de placas de acero inoxidable.
  - Decantador de lodos con filtro magnético cilíndrico con malla,
  - Bomba de calefacción con índice de eficiencia energética EEI < 0,23.
  - Vaso de expansión de 8 litros.
  - Manómetro electrónico, válvula de seguridad, purgador automático, caudalímetro.
- **Acumulador ACS esmaltado con serpentín de 177 litros,** protección mediante ánodo de magnesio y tubos de conexión al MIV4-S V200.
- **Suministro:** 2 ó 3 bultos.

DIMENSIONES PRINCIPALES (mm y pulgadas)

AWHP 4,5 MR

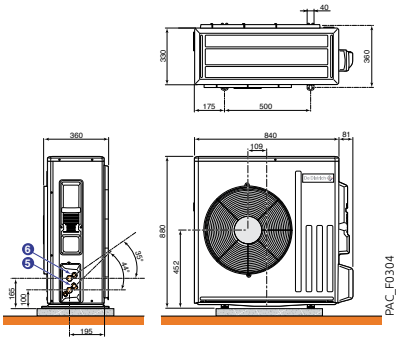

AWHP 6 MR-3

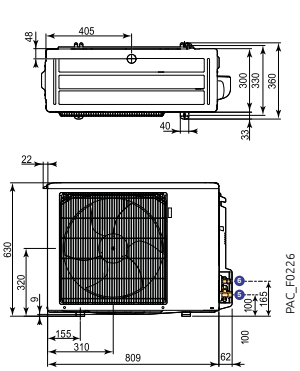

AWHP 8 MR-2

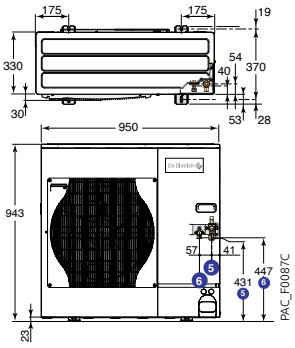

AWHP 11 Y 16 TR-2

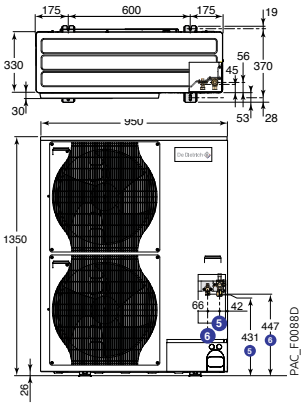

MIV4-S V200

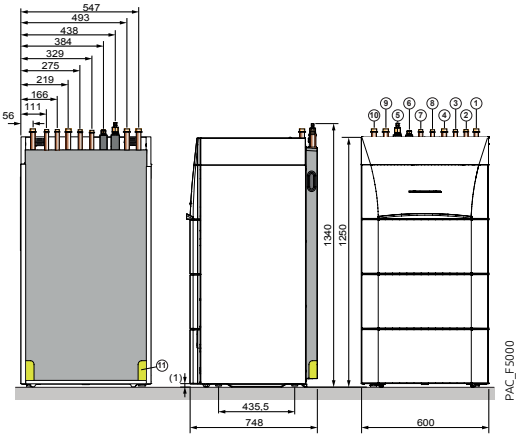

① Ida calefacción G 1"
② Conexión Impulsión caldera G 3/4" (únicamente MIV4-S V200/H)
③ Conexión retorno caldera G 3/4" (únicamente MIV4-S V200/H)
④ Retorno calefacción G 1"
⑤ Conexión gas frigorífico: ver tabla
⑥ Conexión fluido frigorífico: ver tabla
⑦ Salida agua caliente sanitaria G 3/4"
⑧ Entrada agua fría sanitaria G 3/4"
⑨ Ida calefacción circuito mezclador G 1" (con bulto EH858: kit tubos interno con V3V motorizada y bomba)
⑩ Retorno calefacción circuito mezclador G 1" (con bulto EH858: kit tubos interno con V3V motorizada y bomba)
⑪ Salida evacuación Ø 32 mm
(1) Pies ajustables

	Modelo	⑤ Conexión gas frigorífico	⑥ Conexión líquido frigorífico
Unidad exterior AWHP ... MR/TR	4,5 y 6	1/2 "flare + rácor 1/2" – 5/8" suministrado	1/4"flare + rácor 1/4" – 3/8" suministrado
	8 a 16	5/8 "flare	3/8 "flare
Unidad interior		5/8"flare	3/8"flare

producto

Regulación Diematic Evolution
Funcionamiento hasta 60°C
COP hasta 5,11

CARACTERÍSTICAS TÉCNICAS

Temp. límite de utilización en modo calor:
Agua: + 18°C/+ 60°C (+ 55°C para 4,5 kW)
Aire exterior: - 20°C/+ 35°C (- 15°C para 4,5 y 6 kW)
Temp. límite de utilización en modo frío:
Agua: +18°C (+7°C con kit EH859) / +25°C
Aire exterior: +7°C/+46°C

Circuito calefacción:
Presión máxima de servicio: 3 bar
Temp. máx. de servicio: 95°C con (…/H) y 75°C con (…/E)
Circuito acs:
Presión máxima de servicio: 10 bar
Temp. máx. de servicio: 65°C

MODELO	ALEZIO S V200	4,5 MR	6 MR	8 MR	11 MR	11 TR	16 MR	16 TR
PRESTACIONES ESTACIONALES								
Clase de eficiencia energética en calefacción (35ºC) / acs		A+++/A+	A+++/A	A+++/A	A+++/A	A+++/A	A+++/A	A+++/A
Clase de eficiencia energética en calefacción (55ºC) / acs		A++/A+	A++/A	A++/A	A++/A	A++/A	A+/A	A+/A
SCOP calefacción (35ºC/55ºC)		4,80/3,42	4,48/3,49	4,52/3,29	4,54/3,20	4,54/3,20	4,45/3,10	4,45/3,10
SEER frío (18ºC/7ºC)		7,82/4,69	5,58/3,95	5,34/4,11	5,78/4,12	5,78/4,12	4,77/3,72	4,77/3,72
SCOP acs clima medio (perfil de demanda L)		2,5/2,9 (M/L)	2,72	2,72	2,72	2,72	2,72	2,72
SCOP acs clima cálido (perfil de demanda L)		3,40	3,43	3,37	2,93	2,93	2,95	2,95
Eficiencia energética estacional de calefacción clima medio sin aporte regulación (35ºC/55ºC)*	%	189/134	176/138	178/129	178/125	178/125	175/121	175/121
Eficiencia energética estacional de calefacción clima medio (35ºC/55ºC) (con sonda exterior suministrada)	%	191/136	178/140	180/131	180/127	180/127	177/123	177/123
Eficiencia energética estacional acs clima medio (perfil de demanda L)	%	106/123 (M/L)	114	114	114	114	114	114
PRESTACIONES CERTIFICADAS								
Potencia calorífica a +7ºC/35ºC (1)	kW	4,60	5,82	7,90	11,39	11,39	14,65	14,65
COP a +7ºC/35ºC (1)		5,11	4,22	4,34	4,65	4,65	4,22	4,22
Potencia calorífica a -7ºC/35ºC (1)	kW	2,79	3,96	5,60	8,09	8,09	9,83	9,83
COP a -7ºC/35ºC (1)		3,07	2,59	2,71	2,88	2,88	2,75	2,75
Potencia frigorífica a +35ºC/+18ºC (5)	kW	6,39	7,41	10,29	15,49	15,49	18,36	18,36
EER a +35ºC/+18ºC (5)		2,98	2,9	3,15	3,48	3,48	2,81	2,81
Potencia frigorífica a +35ºC/+7ºC (5)	kW	4,52	4,5	6,65	10,54	10,54	10,37	10,37
EER a +35ºC/+7ºC (5)		2,77	2,71	3,00	2,77	2,77	2,89	2,89
Volumen máximo de acs utilizable (V40) (2)	l	243	254	251	231	231	231	231
Tiempo puesta en temperatura de 10 a 55 ºC (2)	h	1h40 min	2h00 min	1h58 min	1h33 min	1h33 min	1h11 min	1h11 min
Perfil de demanda acs (2)		M	L	L	L	L	L	L
COP acs (2)		2,5/2,9 (M/L)	2,72	2,72	2,72	2,72	2,72	2,72
Potencia sonora módulo exterior (3)	dB(A)	61	65	67	69	69	70	70
Potencia sonora módulo interior (3)	dB(A)	49	49	49	48	48	48	48
CARACTERÍSTICAS TÉCNICAS								
Caudal nominal de agua dT=5 K	m3/h	0,79	1,00	1,36	1,96	1,96	2,52	2,52
Altura manométrica disponble a caudal nominal dT=5K	mbar	660	650	450	255	255	-	-
Tensión de alimentación unidad exterior	V	230 ~ mono	230 ~ mono	230 ~ mono	230 ~ mono	400 ~ trif	230 ~ mono	400 ~ trif
Intensidad de arranque	A	5	5	5	5	3	6	3
Capacidad acumulador acs	l	177	177	177	177	177	177	177
Carga fluido frigorífico R410A	kg	1,3	1,4	3,2	4,6	4,6	4,6	4,6
Equivalencia CO2	tm	2,71	2,92	6,68	9,6	9,6	9,6	9,6
Longitud máxima precargada	m	7	10	10	10	10	10	10
Longitud mín.-máx.**	m	2 - 30	2 - 40	2 - 40	2 - 75	2 - 75	2 - 75	2 - 75
Presión sonora módulo exterior (4)	dB(A)	39	42	43	47	47	46	46
Presión sonora módulo interior (4)	dB(A)	41	41	41	40	40	40	40
Peso sin carga unidad exterior	kg	54	42	75	118	118	130	130
Peso sin carga unidad interior	kg	138	138	138	140	140	140	140

* Valor certificado según reglamento nº 813/2013
** Desnivel máximo 30 m para todos los modelos
(1) Modo calefacción: temp. aire exterior / temp. agua ida. Prestaciones según EN 14511-2
(2) Perfil de demanda según EN 16147
(3) Ensayo según norma EN 12102-1
(4) A 1 metro de distancia (5 m para unidad exterior)
(5) Modo frío: temp. aire exterior / temp. agua ida. Prestaciones según EN 14511-2

P.V.P. (IVA NO INCLUIDO)

ALEZIO S V200		4,5 MR	6 MR	8 MR	11 MR	11 TR	16 MR	16 TR
ALEZIO S / E V200	Código	7694524	7694526	7694528	7694530	7694532	7694534	7694536
	€*	6031,00	6447,00	7009,00	8538,00	8895,00	10160,00	10601,00
ALEZIO S / H V200	Código	7694523	7694525	7694527	7694529	7694531	7694533	7694535
	€*	5967,00	6383,00	6945,00	8462,00	8819,00	10084,00	10525,00

* Tasa de Residuos de Aparatos Eléctricos y Electrónicos incluido en el PVP del producto según Directiva EU N° 2012/19/UE

CONEXIONADO HIDRÁULICO

PARA **BOMBA DE CALOR ALEZIO S V200**

Plantilla de conexión hidráulica

Plantilla de conexión hidráulica que permite facilitar los trabajos de conexionado reduciendo el tiempo de instalación. La plantilla permite realizar una preconexión hidráulica en obra, antes de la instalación del módulo interior y está disponible en versiones con salida a derecha o izquierda, para uno o dos circuitos de calefacción. La plantilla permite igualmente la salida de tubos superior.

COMPONENTES INCLUIDOS

- Llaves de cierre
- Desconector (acceso directo 1)
- Posición para el filtro magnético (a montar, suministrado en módulo interior)
- Válvula de seguridad acs 7 bar
- Válvula termostática tarada a 60 ºC
- Conexión para válvula de seguridad calefacción 3 bar
- Purgadores manuales

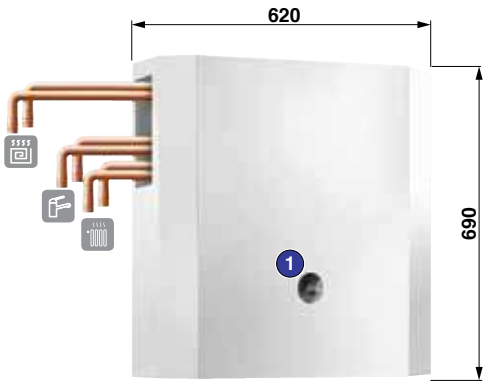

DIMENSIONES

Altura	690 mm
Profundidad	169 mm
Ancho	620 mm



ACCESORIOS OPCIONALES
PARA ALEZIO S V200

ACCESORIOS

	BULTO	CÓDIGO	€
Soporte unidad exterior:			
• 4,5, 6 y 8 MR	EH95	100011222	155,00
• 11 y 16 MR/TR-3	EH250	100018409	155,00
Soporte fijación unidad exterior en suelo	EH112	100012533	44,00
Soporte de caucho para montaje unidad exterior en suelo	EH879	7694974	136,00
Kit tubos frigoríficos 5/8" - 3/8":			
• flexibles 5/8"-3/8" 2,3 m	EH978	7726775	500,00
• 5/8"-3/8" 5 m	EH114	100012535	224,00
• 5/8"-3/8" 10 m	EH115	100012536	403,00
• 5/8"-3/8" 20 m	EH116	100012537	733,00
• 1/2"-1/4" 10 m	EH142	100015476	301,00
Depósito de inercia:			
• B 80 T (80 l)	EH85	100008841	491,00
• B 150 T (160 l)	EH60	100004415	638,00
Kit hidráulico segundo circuito mezclador montaje interno	EH858	7657050	574,00
Kit hidráulico segundo circuito mezclador montaje externo	HK152	7746307	635,00
Ánodo de corriente inducida	AJ38	89757752	175,00
Kit aislamiento unidad interior para refrigeración	EH859	7677244	106,00
Bomba evacuación condensados	EH860	7687189	139,00
Kit circulador suplementario 11 y 16 kW		7749498	214,00
Válvula diferencial	HK150	7746242	51,00
Separador hidráulico 25 l	HK146	7746192	357,00
Kit silenciador módulo exterior	EH572	7636899	14,00
Kit desagüe unidad exterior 4,5-6 kW		7727910	15,00
Kit desagüe unidad exterior 8-27 kW		7727908	26,00
Plantilla conexión hidráulica:			
Plantilla conexión hidráulica SV200 derecha 1 circ.	HK154	7746412	790,00
Plantilla conexión hidráulica SV200 derecha 2 circ.	HK155	7746415	930,00
Plantilla conexión hidráulica SV200 izquierda 1 circ.	HK156	7746417	815,00
Plantilla conexión hidráulica SV200 izquierda 2 circ.	HK157	7746419	930,00



AD324



EH95

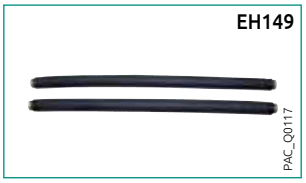

EH149

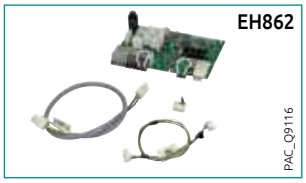

EH862

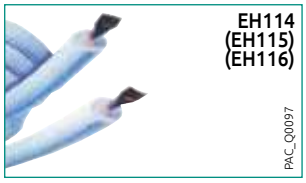

EH114 (EH115) (EH116)

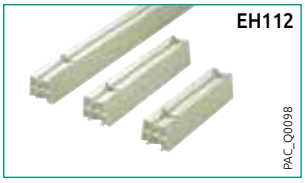

EH112



EH879



HK27



EH85



EH60

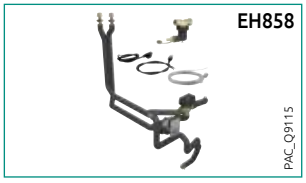

EH858



EH860



AD341



AD342

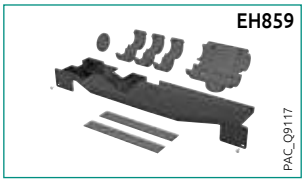

EH859



HZ64

REGULACIÓN

SELECCIÓN DE OPCIONES EN FUNCIÓN DE LOS CIRCUITOS CONECTADOS

Tipo de circuito	acs	directo	válvula	directo + 1 mezcla
ALEZIO S V200	de fábrica	de fábrica	EH862	EH862

ACCESORIOS OPCIONALES DE REGULACIÓN

	BULTO	CÓDIGO	€
Termostatos ambiente modulantes WiFi:			
• Modulante WiFi SMART TC° R-BUS (cable)	AD324	7691375	160,00
• Modulante WiFi SMART TC° RF (inalámbrico)	AD341	7691377	295,00
• Modulante WiFi SMART TC° RF (inalámbrico) para segundo circuito	AD342	7765144	140,00
Termostatos ambiente on/off:			
• No programable	AD140	88017859	42,00
• Programable (cable y batería)	AD337	7768817	125,00
• Programable (inalámbrico)	AD338	7768818	225,00
• Programable (cable, 230 V)	AD345	7774421	90,00
Sonda exterior inalámbrica (en asociación con AD341)	AD346	7776874	75,00
Kit sonda humedad on-off	HK27	100019114	203,00
Kit sonda humedad 0-10 V	HZ64	7622433	449,00
Sonda para valvula mezcladora	AD199	88017017	68,00
Kit regulación circuito mezclador	EH862	7689751	103,00
Kit control maniobra frío/calor 2 zonas	-	7725944	193,00
Kit control maniobra frío/calor 1 zona	-	7743182	179,00

EJEMPLOS
PARA **ALEZIO S V200**

Alezio S V200
8 MR/EM

A++
A

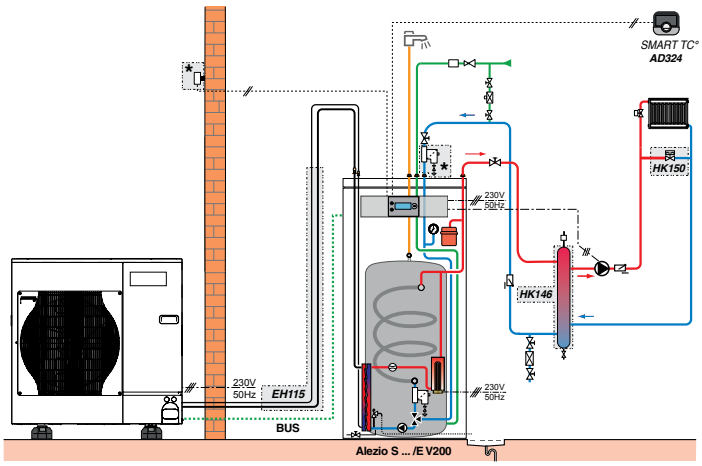

PAC_F8507

- con 1 circuito directo con separador hidráulico

* Incluido en el suministro

DESCRIPCIÓN

	BULTO	CÓDIGO	€
Bomba de calor ALEZIO S 8 MR/EM V200	-	7694528	7009,00
Separador hidráulico 25 l	HK146	7746192	357,00
Accesorios opcionales			
Termostato de ambiente conectado SMART TC°, R-BUS cable	AD324	7691375	160,00
- Kit de conexión frigorífica 5/8" - 3/8" 10 m	EH115	100012536	403,00
- Soporte de caucho para montaje unidad exterior en suelo	EH879	7694974	136,00
- Válvula diferencial	HK150	7746242	51,00

Alezio S V200
11 MR/H

A++
A

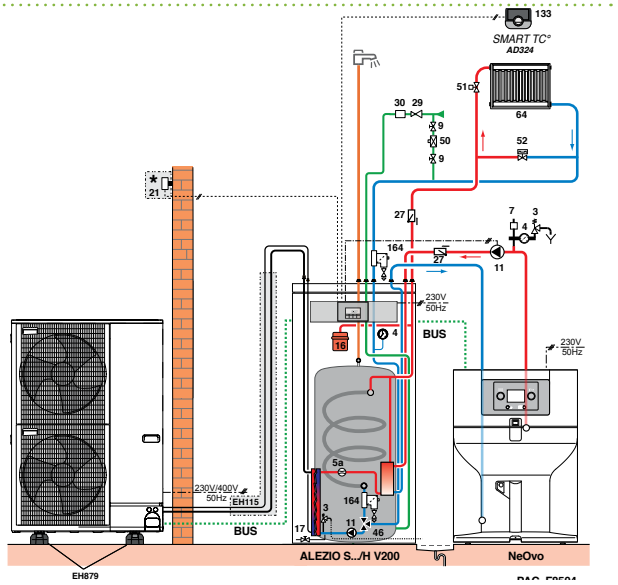

PAC_F8504

- con 1 circuito de radiadores
- una caldera de pie

* Incluido en el suministro

DESCRIPCIÓN

	BULTO	CÓDIGO	€
Bomba de calor ALEZIO S 11 MR/H V200	-	7694529	8462,00
Accesorios opcionales			
Termostato ambiente WiFi SMART TC°	AD324	7691375	160,00
- Kit tubos frigoríficos 5/8" - 3/8", lg. 5 m	EH114	100012535	224,00
- Soporte de caucho para montaje unidad exterior en suelo	EH879	7694974	136,00
- Válvula diferencial	HK150	7746242	51,00

ALEZIO S V200
8 MR/EM

A++
A

- 1 circuito directo
- 1 circuito de suelo radiante-refrescante con válvula mezcladora

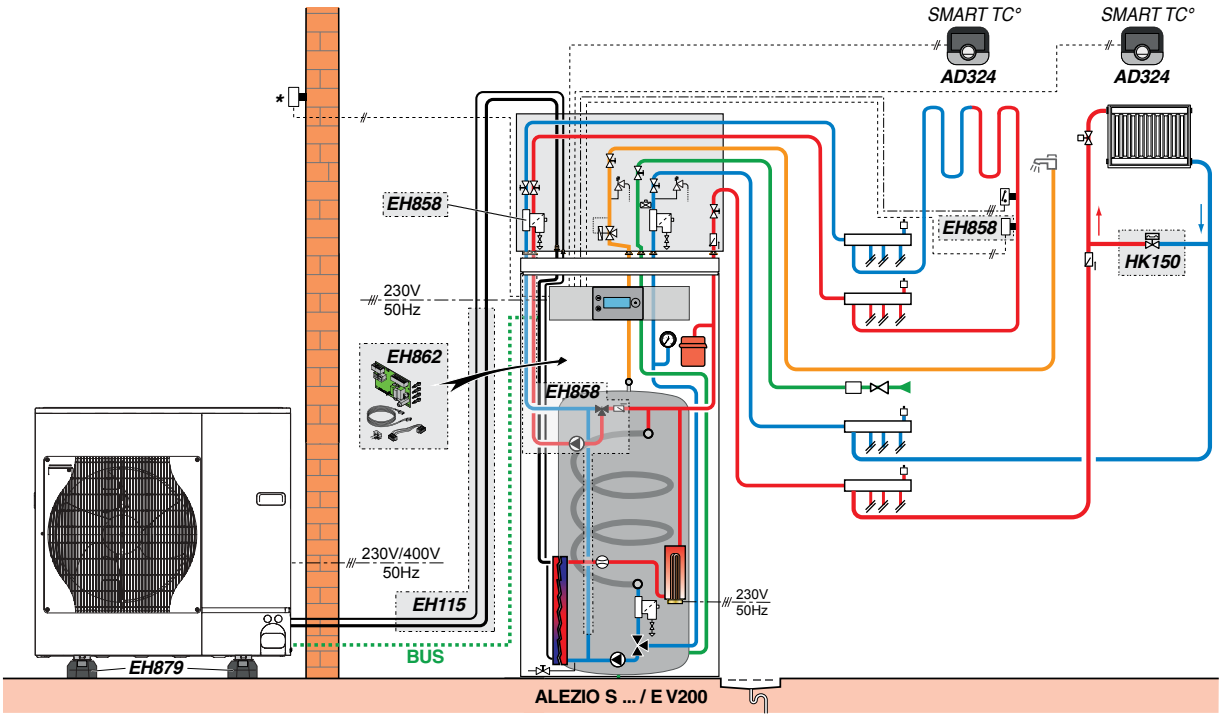

PAC_F2000

DESCRIPCIÓN

	BULTO	CÓDIGO	€
Bomba de calor ALEZIO S 8 MR/EM V200	-	7694528	7009,00
Plantilla conexión hidráulica derecha 2 circuitos	HK155	7746415	930,00
- Válvula diferencial	HK150	7746242	51,00
Kit tubos interno con V3V motorizada y bomba	EH858	7657050	574,00
Kit regulación circuito mezclador	EH862	7689751	103,00
2 x Termostato ambiente WiFi SMART TC°, R-BUS (cable)	2 x AD324	7691375	2 x 160,00
Kit tubos frigoríficos 5/8" - 3/8" 10 m	EH115	100012536	403,00
Soporte de caucho montaje unidad exterior en suelo	EH879	7694974	136,00

BOMBA DE CALOR AEROTERMIA

AIRE/AGUA SPLIT INVERTER CON ACUMULADOR

EASYLIFE



hasta

A++

A+

Alezio S Compact

de 4,5 a 16 kW

- Bomba de calor aire/agua Inverter compuesta por una unidad exterior y un módulo interior incluyendo un acumulador de acs de 177 litros.
- Reversible para suelo radiante refrescante o climatización por fancoils
- Tecnología Inverter
- Unidad exterior compuesta de compresor modulante, evaporador formado por una batería de tubos de cobre con aletas de aluminio, uno o dos ventiladores, depósito antigolpe de líquido y reserva de potencia, válvulas de expansión electrónicas, filtro y presostatos de seguridad de alta presión.
- Módulo interior compuesto de:
  - Cuadro de control DIEMATIC Evolution
  - Decantador de lodos con filtro magnético,
  - Condensador formado por un intercambiador de placas de inoxidable, botella de desconexión, circulador de calefacción, vaso de expansión de 8 litros, manómetro electrónico, válvula de seguridad, purgador automático y detector de caudal
- Apoyo mediante resistencia eléctrica integrado
- Reducida superficie de instalación (551 x 562 mm), altura 2200 mm
- Bajo nivel sonoro: 36 dB(A)
- Acumulador de agua caliente sanitaria esmaltado de 177 litros con serpentín y protección mediante ánodo de magnesio
- Kit hidráulico multifunción integrando: llave con filtro, llaves de cierre, válvula de inversión acs, válvula de seguridad acs de 7 bar, válvula antirretorno y llave de llenado

- **Suministro:** 2 ó 3 bultos según modelo

DIMENSIONES PRINCIPALES (mm y pulgadas)

AWHP 4,5 MR

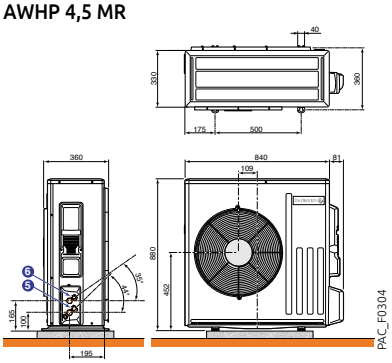

AWHP 6 MR-3

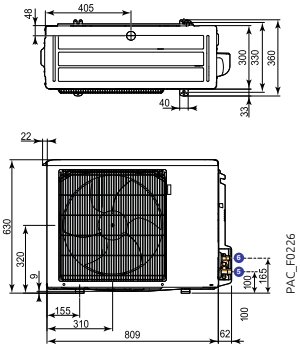

AWHP 8 MR-2

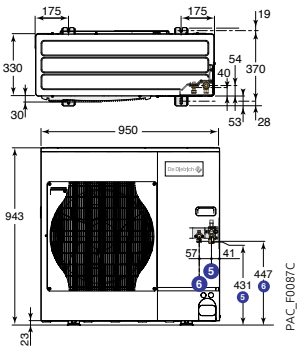

AWHP 11 y 16 TR/MR-2

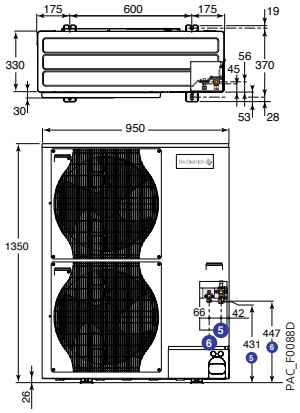

UNIDAD INTERIOR

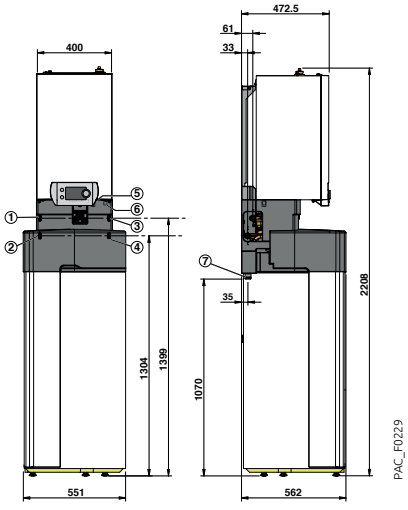

INTEGRACIÓN EN UN ARMARIO ESTÁNDAR

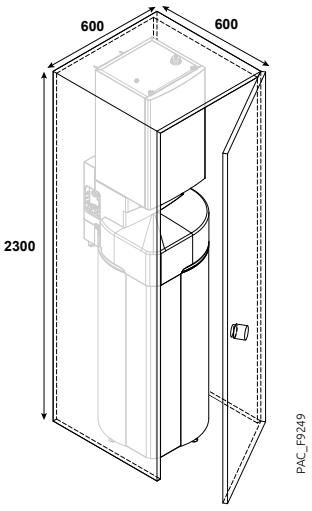

CUADRO DE CONTROL DIEMATIC EVOLUTION



① Entrada de agua fría G 3/4"
② Salida acs G 3/4"
③ Salida de calefacción G 3/4"
④ Retorno de calefacción G 3/4"
⑤ Conexión de gas frigorífico*: ver tabla
⑥ Conexión de líquido frigorífico: ver tabla
⑦ Salida evacuación Ø 32 mm

	Modelo	⑤ Conexión gas frigorífico	⑥ Conexión líquido frigorífico
Unidad exterior AWHP ... EM/ET	4,5 y 6	1/2 "flare + rácor 1/2" – 5/8" suministrado	1/4"flare + rácor 1/4" – 3/8" suministrado
	8 a 16	5/8 "flare	3/8 "flare
Unidad interior		5/8"flare	3/8"flare

producto

- Solución compacta
- Integración en armario de dimensiones estándar
- Elevado COP en acs
- Regulación Diematic Evolution

CARACTERÍSTICAS TÉCNICAS

Temperaturas límite de servicio
en modo calor:
• Agua: **+18 °C/+60 °C (+55 °C para 4,5 kW)**
• Aire exterior: **-20 °C/+35 °C (-15 °C para 4,5 y 6 MR)** Temperaturas límite de servicio
en modo frío:
• Agua: **+18°C/+25°C (refrescamiento) / +7°C/+25°C (refrigeración-fancoils)**
• Aire exterior: **+7 °C/+46 °C**

Circuito calefacción:
• Presión máxima de servicio: **3 bar**
• Temp. máx. de servicio: **95 °C (75 °C con .../E)**
Circuito acs
• Presión máxima de servicio: **10 bar**
• Temp. máx. de servicio **65 °C**

MODELO ALEZIO S COMPACT		4,5 MR	6 MR	8 MR	11 MR	11 TR	16 MR	16 TR
PRESTACIONES ESTACIONALES								
Clase de eficiencia energética en calefacción (35ºC) / acs		A+++/A+	A+++/A	A+++/A	A+++/A	A+++/A	A+++/A	A+++/A
Clase de eficiencia energética en calefacción (55ºC) / acs		A++/A+	A++/A	A++/A	A++/A	A++/A	A+/A	A+/A
SCOP calefacción (35ºC/55ºC)		4,80/3,42	4,48/3,49	4,52/3,29	4,54/3,20	4,54/3,20	4,45/3,10	4,45/3,10
SEER frío (18ºC/7ºC)		7,82/4,69	5,58/3,95	5,34/4,11	5,78/4,12	5,78/4,12	4,77/3,72	4,77/3,72
SCOP acs clima medio (perfil de demanda L)		2,90	2,62	2,61	2,74	2,74	2,57	2,57
SCOP acs clima cálido (perfil de demanda L)		3,40	3,40	3,37	2,93	2,93	2,95	2,95
Eficiencia energética estacional de calefacción clima medio sin aporte regulación (35ºC/55ºC)*	%	189/134	176/138	178/129	178/125	178/125	175/121	175/121
Eficiencia energética estacional de calefacción clima medio (35ºC/55ºC) (con sonda exterior suministrada)	%	191/136	178/140	180/131	180/127	180/127	177/123	177/123
Eficiencia energética estacional acs clima medio (perfil de demanda L)	%	117	107	107	114	114	105	105
PRESTACIONES CERTIFICADAS								
Potencia calorífica a +7ºC/35ºC (1)	kW	4,60	5,82	7,90	11,39	11,39	14,65	14,65
COP a +7ºC/35ºC (1)		5,11	4,22	4,34	4,65	4,65	4,22	4,22
Potencia calorífica a -7ºC/35ºC (1)	kW	2,79	3,96	5,60	8,09	8,09	9,83	9,83
COP a -7ºC/35ºC (1)		3,07	2,59	2,71	2,88	2,88	2,75	2,75
Potencia frigorífica a +35ºC/+18ºC (5)	kW	6,39	7,41	10,29	15,49	15,49	18,36	18,36
EER a +35ºC/+18ºC (5)		2,98	2,9	3,15	3,48	3,48	2,81	2,81
Potencia frigorífica a +35ºC/+7ºC (5)	kW	4,52	4,5	6,65	10,54	10,54	10,37	10,37
EER a +35ºC/+7ºC (5)		2,77	2,71	3,00	2,77	2,77	2,89	2,89
Volumen máximo de acs utilizable (V40) (2)	l	254	257	256	252	252	253	253
Tiempo puesta en temperatura de 10 a 55 ºC (2)	h	1h40 min	1h33 min	1h21 min	1h49 min	1h49 min	1h38 min	1h38 min
Perfil de demanda acs (2)		L	L	L	L	L	L	L
COP acs (2)		2,9	2,62	2,61	2,74	2,74	2,57	2,57
Potencia sonora módulo exterior (3)	dB(A)	58	65	67	69	69	69	69
Potencia sonora módulo interior (3)	dB(A)	36	36	36	40	40	40	40
CARACTERÍSTICAS TÉCNICAS								
Caudal nominal de agua dT=5 K	m3/h	0,79	1,00	1,36	1,96	1,96	2,52	2,52
Altura manométrica disponble a caudal nominal dT=5K	mbar	550	490	290	110	110	-	-
Tensión de alimentación unidad exterior	V	230 ~ mono	230 ~ mono	230 ~ mono	230 ~ mono	400 ~ trif	230 ~ mono	400 ~ trif
Intensidad de arranque	A	5	5	5	5	3	6	3
Capacidad acumulador acs	l	177	177	177	177	177	177	177
Carga fluido frigorífico R410A	kg	1,3	1,4	3,2	4,6	4,6	4,6	4,6
Equivalencia CO2	tm	2,71	2,92	6,68	9,6	9,6	9,6	9,6
Longitud máxima precargada	m	7	10	10	10	10	10	10
Longitud mín.-máx.**	m	2 - 30	2 - 40	2 - 40	2 - 75	2 - 75	2 - 75	2 - 75
Presión sonora módulo exterior (4)	dB(A)	39	42	43	47	47	46	46
Presión sonora módulo interior (4)	dB(A)	28	28	28	32	32	32	32
Peso sin carga unidad exterior	kg	54	42	75	118	118	130	130
Peso sin carga unidad interior (MIV/depósito/kit)	kg	35/101,5/7,3	35/101,5/7,3	35/101,5/7,3	37/101,5/7,3	37/101,5/7,3	37/101,5/7,3	37/101,5/7,3

* Valor certificado según reglamento nº 813/2013
** Desnivel máximo 30 m para todos los modelos
(1) Modo calefacción: temp. aire exterior / temp. agua ida. Prestaciones según EN 14511-2
(2) Perfil de demanda según EN 16147
(3) Ensayo según norma EN 12102-1
(4) A 1 metro de distancia (5 m para unidad exterior)
(5) Modo frío: temp. aire exterior / temp. agua ida. Prestaciones según EN 14511-2

P.V.P. (IVA NO INCLUIDO)

ALEZIO S COMPACT		4,5 MR	6 MR	8 MR	11 MR	11 TR	16 MR	16 TR
ALEZIO S COMPACT MR-TR/E	Código	7723481	7723482	7723483	7723484	7723485	7723486	7723487
(para calefacción y refrescamiento mediante suelo radiante-refrescante)	€*	5785,00	6201,00	6763,00	8162,00	8519,00	9784,00	10225,00
ALEZIO S COMPACT MR-TR/E...I	Código	7723488	7723489	7723490	7723491	7723492	7723493	7723494
(para calefacción y refrigeración mediante fancoils)	€*	6251,00	6667,00	7229,00	8608,00	8965,00	10230,00	10671,00

* Tasa de Residuos de Aparatos Eléctricos y Electrónicos incluido en el PVP del producto según Directiva EU N° 2012/19/UE

ACCESORIOS OPCIONALES

PARA **ALEZIO S COMPACT**

ACCESORIOS

	BULTO	CÓDIGO	€
Soporte fijación mural unidad exterior			
• AWHP 4,5, 6 y 8 MR…	EH95	100011222	155,00
• AWHP 11 y 16 MR/TR…	EH250	100018409	155,00
Soporte fijación unidad exterior en suelo	EH112	100012533	44,00
Soporte de caucho montaje unidad exterior en suelo	EH879	7694974	136,00
Kit tubos frigoríficos:			
• 5/8"-3/8" 5 m	EH114	100012535	224,00
• 5/8"-3/8" 10 m	EH115	100012536	403,00
• 5/8"-3/8" 20 m	EH116	100012537	733,00
• 1/2"-1/4" 10 m	EH142	100015476	301,00
Depósito de inercia B 80 T (80 l)	EH85	100008841	491,00
Depósito de inercia B 150 T (150 l)	EH60	100004415	638,00
Kit tubos frigoríficos flexibles	EH725	7680473	310,00
Kit circulador suplementario 11 y 16 kW		7749498	214,00
Válvula diferencial	HK150	7746242	51,00
Separador hidráulico 25 l	HK146	7746192	357,00
Kit silenciador módulo exterior	EH572	7636899	14,00
Kit desagüe unidad exterior 4,5-6 kW		7727910	15,00
Kit desagüe unidad exterior 8-27 kW		7727908	26,00
Kit hidráulico segundo circuito mezclador montaje externo	HK152	7746307	635,00
Ánodo de corriente inducida (S COMPACT)	AJ173	7713456	173,00


EH85
PAC_Q0021


EH879
PAC_Q9120


EH725
PAC_Q0911


EH112
PAC_Q0098


EH95
PAC_Q0032


EH114
EH115
EH116
PAC_Q0097

REGULACIÓN

SELECCIÓN DE ACCESORIOS OPCIONALES DE REGULACIÓN

Tipo de circuito	 acs	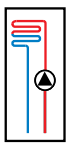 directo	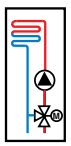 válvula	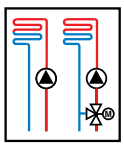 directo + 1 mezcla
Alezio S Compact	de fábrica	de fábrica	EH783	EH783

ACCESORIOS OPCIONALES DE REGULACIÓN

	BULTO	CÓDIGO	€
Termostatos ambiente modulantes WiFi:			
• Modulante WiFi SMART TC° R-BUS (cable)	AD324	7691375	160,00
• Modulante WiFi SMART TC° RF (inalámbrico)	AD341	7691377	295,00
• Modulante WiFi SMART TC° RF (inalámbrico) para segundo circuito	AD342	7765144	140,00
Termostatos ambiente on/off:			
• No programable	AD140	88017859	42,00
• Programable (cable y batería)	AD337	7768817	125,00
• Programable (inalámbrico)	AD338	7768818	225,00
• Programable (cable, 230 V)	AD345	7774421	90,00
Sonda exterior inalámbrica (en asociación con AD341)	AD346	7776874	75,00
Kit de conexión termostato de seguridad suelo radiante	HA255	7624902	21,00
Kit regulación circuito mezclador	EH783	7683828	141,00
Kit control maniobra frío/calor 2 zonas	-	7725944	193,00
Kit control maniobra frío/calor 1 zona	-	7743182	179,00


EH85
PAC_Q0021


HK150
PAC_Q5005


EH860
PAC_Q0146


AD324
SMARTTC_Q0007


HK146
PAC_Q5006


EH783
PAC_Q9116


AD341
SMARTTC_Emetteur RF
SMARTTC_Q5000


AD342
SMARTTC_Q5000


AD338
TH_Q0002


AD337
AD345
TH_Q0001

EJEMPLOS
PARA **ALEZIO S COMPACT**

Alezio S Compact
4,5 MR/EM

A++
A+

- Configuración integrada en armario de 600 x 600 mm

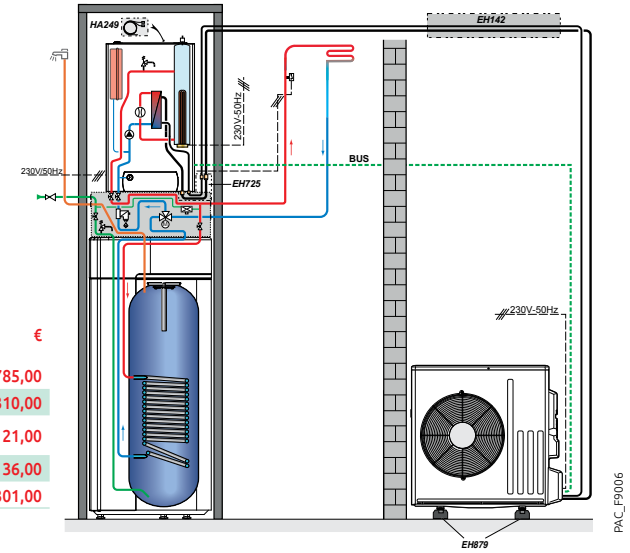

DESCRIPCIÓN

	BULTO	CÓDIGO	€
Alezio S Compact 4,5 MR/EM	-	7723481	5785,00
Kit tubos frigoríficos flexibles	EH725	7680473	310,00
Kit de conexión termostato de seguridad suelo radiante	HA255	7624902	21,00
Soporte de caucho para montaje unidad exterior en suelo	EH879	7694974	136,00
Kit tubos frigoríficos	EH142	100015476	301,00



NOTAS

TRANSICIÓN DE NUESTRAS BOMBAS DE CALOR A R32

NOVEDAD STRATEO R32



De Dietrich introduce la nueva bomba de calor aire/agua Split para triple servicio STRATEO con R32.

La transición a R32 reduce a una tercera parte el impacto de carbono del fluido frigorífico en relación al R410A.
A ello se añaden unas mejores prestaciones en calefacción, refrigeración y producción de agua caliente sanitaria.

SOBRE EL R32

- El R32 es un gas refrigerante de la familia HFC con un PCA (Potencial de Calentamiento Atmosférico) de 675 frente al valor de 2088 para R410A
- El R32 presenta una mejor capacidad térmica que el R410A
- El R32 es un gas refrigerante puro, y por tanto, más fácil de recuperar y reciclar

TRANSICIÓN A R32

- El R32 se clasifica dentro de la categoría A2L (baja inflamabilidad y baja toxicidad) pudiendo los instaladores certificados con carné RITE hacer instalaciones con aparatos que incorporen este gas.
- En cumplimiento de la normativa y como garantía de seguridad, es posible instalar equipos con gas A2L (R32) sin restricciones en el interior siempre y cuando la carga de refrigerante sea inferior a 1,842 kgs. La carga en la gama STRATEO es inferior a este valor (1,2 kgs).
- Para la manipulación del R32 la normativa establece la obligatoriedad de disponer de una serie de herramientas específicas: detector de fugas específico, recuperador de gas específico, bomba de vacío con sistema de protección específico, manómetro con escala para este gas.
- El bajo PCA del gas R32 y sus elevadas prestaciones son los argumentos para una transición hacia soluciones más eco-responsables.



BOMBA DE CALOR

BOMBA DE CALOR AEROTERMIA AIRE / AGUA SPLIT INVERTER CON ACUMULADOR

EASYLIFE



NOVEDAD

Strateo R32

de 4,5 a 8 kW

producto

- Gas R32
- Reducido tiempo de instalación
- Muy compacta
- Integrable en armario de dimensiones estándar

Bomba de calor aire/agua split Inverter triple servicio, calefacción, climatización y acs, compuesta de unidad exterior, módulo interior con acumulador de 190 litros y plantilla de conexiones hidráulicas.

- Limitación de corriente de arranque y modulación de compresor gracias a la tecnología INVERTER
- **Unidad exterior** compuesta de compresor modulante, intercambiador constituido por una batería de tubos de cobre con aletas de aluminio, ventilador helicoidal, botella anti-golpes de líquido y reserva de potencia, válvulas electrónicas, filtro y presostatos de seguridad.
- **Módulo interior** compuesto por cuadro de control Diematic Evolution, condensador constituido por intercambiador de placas de acero inoxidable, circulador de calefacción, resistencia de apoyo de 3 kW, vaso de expansión de 12 litros, caudalímetro y sensor de presión, válvula de seguridad de acs de 7 bar, válvula de seguridad de calefacción de 3 bar, válvula de inversión calefacción-acs, desconector, válvula termostática, purgador automático, sonda exterior y filtro magnético.
- Acumulador de agua caliente sanitaria en acero esmaltado de 190 litros con rácores dieléctricos de serie y sistema de protección anticorrosión.
- Plantilla de conexiones hidráulicas incluyendo llaves de cierre, válvula antirretorno en la entrada de agua fría, colector de recogida de condensados y descarga de válvulas de seguridad y sifón.
- Regulación Diematic Evolution prevista de serie para un circuito directo, ampliable en opción para un segundo circuito mezclador.
- Ayuda a la puesta en marcha mediante la aplicación exclusiva **De Dietrich START** en comunicación **Bluetooth**.
- **Suministro**: 3 bultos

VENTAJAS

- Elevadas prestaciones
- Reducido tiempo de instalación: gran ahorro en tiempo gracias a la plantilla hidráulica de montaje y la aplicación De Dietrich START
- Reducido nivel sonoro de tan solo 22 dB(A)
- Muy compacta y fácil de integrar (incluso en armario de dimensiones estándar)
- Diseño sostenible: embalaje 100% reciclable
- Regulación Diematic Evolution compatible con termostato ambiente WiFi Smart TC°
- Elevadas prestaciones, más respetuosa con el medio ambiente

DIMENSIONES PRINCIPALES (mm y pulgadas)

AWHPR 4 MR

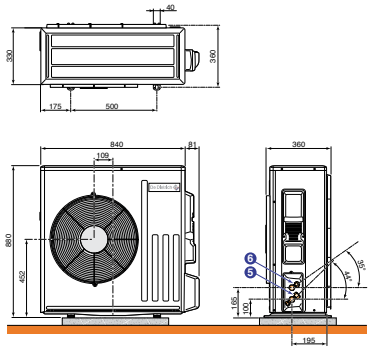

AWHPR 6 MR

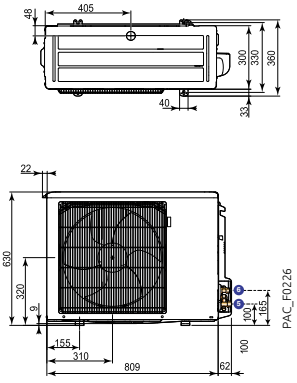

AWHPR 8 MR

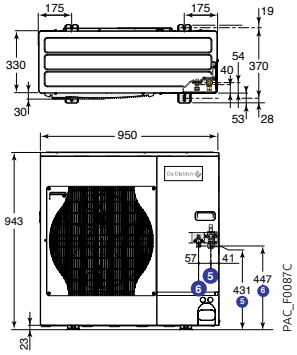

	Modelos	⑤ Conexión gas frigorífico	⑥ Conexión líquido frigorífico
Grupo exterior AWHPR... MR	4,6 y 8	1/2 "flare	1/4" flare

UNIDAD INTERIOR

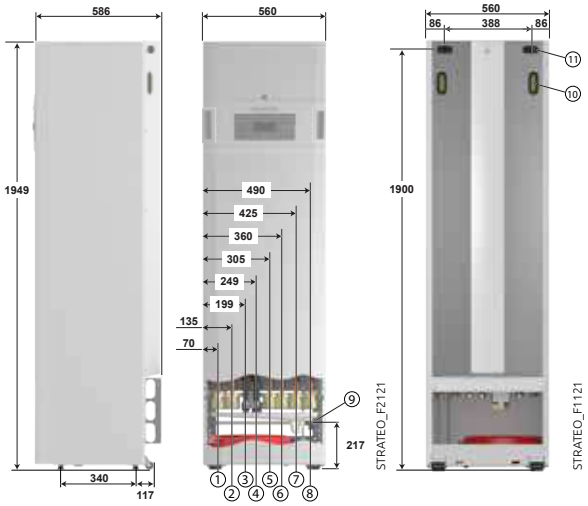

PLANTILLA HIDRÁULICA DE MONTAJE



① Retorno segundo circuito (opcional) G1"	⑦ Ida calefacción G1"
② Ida segundo circuito (opcional) G1"	⑧ Retorno calefacción G1"
③ Conexión líquido frigorífico 1/4" flare	⑨ Salida evacuación condensados ø.32 mm
④ Conexión gas frigorífico 1/2" flare	⑩ Asidero
⑤ Salida agua caliente sanitaria ø R3/4"	⑪ Salida cables
⑥ Entrada agua fría ø R3/4	

CARACTERÍSTICAS TÉCNICAS

Temperaturas límite de servicio en modo calefacción:
• Agua: + 18 °C/+ 60 °C (+ 55 °C para 4,5 kW)
• Aire exterior: - 20 °C/+ 35 °C
(- 15 °C/+ 35 °C para 4,5 y 6 MR/EM)

Temperaturas límite de servicio en modo refrigeración:
• Agua: + 7 °C/+ 25 °C
• Aire exterior: + 7 °C/+ 46 °C

Temperaturas límite de servicio en modo refrescamiento::
• Agua: + 18 °C/+ 25 °C
• Aire exterior: + 7 °C/+ 46 °C

Circuito calefacción:
• Presión máxima de servicio: 3 bar
• Temperatura máxima de servicio: 75 °C

Circuito acs:
• Presión máxima de servicio: 10 bar
• Temperatura máxima de servicio: 65 °C

MODELO	STRATEO R32	4,5 MR/E	6 MR/E	8 MR/E
PRESTACIONES ESTACIONALES				
Clase eficiencia energética calefacción (35ºC)/acs		A+++/A+	A+++/A+	A+++/A+
Clase eficiencia energética calefacción (55ºC)/acs		A++/A+	A++/A+	A++/A+
SCOP calefacción (35 °C/55 °C)		4,58/3,5	4,49/3,33	4,48/3,33
SEER frío (18ºC/7ºC)		8,02 / 4,64	5,48 / 3,90	5,82 / 4,30
SCOP acs clima medio (perfil de demanda L)		3,00	2,84	2,80
SCOP acs clima cálido (perfil de demanda L)		4,00	3,70	3,40
Eficiencia energética estacional calefacción clima medio (35ºC/55ºC) *	%	180/137	177/130	176/130
Eficiencia energética estacional calefacción clima medio (35ºC/55ºC) (con sonda exterior suministrada)	%	182/139	179/132	178/132
Eficiencia energética estacional acs (perfil de demanda M/L)	%	131/139	123/135	122/122
PRESTACIONES CERTIFICADAS				
Potencia calorífica a +7 °C/+35 °C (1)	kW	4,60	6,40	7,55
COP a +7 °C/+35 °C (1)		5,16	5,10	4,87
Potencia calorífica a -7 °C/+35 °C (1)	kW	2,93	4,11	6,13
COP a -7 °C/+35 °C (1)		3,11	2,87	3,20
Potencia frigorífica a +35 °C/+18 °C (5)	kW	6,00	6,90	7,00
EER a +35 °C/+18 °C (5)		5,35	4,80	4,88
Volumen máximo de acs utilizable (V40) (2)	litros	279	277	278
Tiempo de puesta en temperatura de 10 a 55ºC (2)	hh: mm	1h35	1h35	1h25
Potencia absorbida en régimen de estabilización (Pes) (2)	W	31,8	35,5	34,9
Perfil de demanda (2)		L	L	L
COP acs (2)		3,0	2,84	2,8
Potencia acústica unidad exterior (3)	dB[A]	58	58	59
Potencia acústica módulo interior (3)	dB[A]	32	34	36
CARACTERÍSTICAS TÉCNICAS				
Presión sonora unidad exterior (4)	dB[A]	36	36	37
Presión sonora módulo interior (4)	dB[A]	24	26	28
Caudal nominal de agua a ΔT = 5 K	m^3/h	0,79	1,1	1,28
Altura manométrica disponible al caudal nominal a ΔT = 5 K	mbar	650	550	300
Tensión de alimentación unidad exterior	V	230V mono	230V mono	230V mono
Intensidad de arranque	A	5	5	5
Capacidad acumulador acs	litros	190	190	190
Carga de fluido refrigerante R 32	kg	1,2	1,2	1,2
Equivalencia CO_2	toneladas	0,81	0,81	0,81
Longitud máxima precargada	m	10	10	10
Distancia mínima/máxima **	m	5-30	5-30	5-30
Peso unidad exterior	kg	54	54	54
Peso módulo interior / plantilla de conexiones (1 circuito)	kg	173/13,3	173/13,3	173/13,3

* Valor certificado según reglamento nº 813/2013
** Desnivel máximo 30 m para todos los modelos
(1) Modo calefacción: temp. aire exterior / temp. agua ida. Prestaciones según EN 14511-2
(2) Perfil de demanda según EN 16147
(3) Ensayo según norma EN 12102-1
(4) A 1 metro de distancia (5 m para unidad exterior)
(5) Modo frío: temp. aire exterior / temp. agua ida. Prestaciones según EN 14511-2

P.V.P. (IVA NO INCLUIDO)

	STRATEO R32	4,5 MR/E	6 MR/E	8 MR/E
Strateo MR/E R32	Réf.	7773965	7773966	7773967
	€	6826,00	7242,00	7804,00

* Tasa de Residuos de Aparatos Eléctricos y Electrónicos incluido en el PVP del producto según Directiva EU N° 2012/19/UE

ACCESORIOS OPCIONALES
PARA **STRATEO R32**

ACCESORIOS FRIGORÍFICOS

	BULTO	REF.	€
Soporte fijación mural unidad exterior	EH95	100011222	155,00
Soporte montaje unidad exterior en el suelo	EH112	100012533	44,00
Soporte de caucho montaje unidad exterior en el suelo	EH879	7694974	136,00
Kit tubos frigoríficos:			
• Flexibles 1/2"-1/4"- 2,3 m R32 NOVEDAD	HK267	7766855	500,00
• 1/2" 1/4" - 10 m	EH142	100015476	301,00

ACCESORIOS HIDRÁULICOS

	BULTO	REF.	€
Kit tubos de conexión plantilla montaje	EH920	7726776	374,00
Bomba evacuación de condensados	EH860	7687189	139,00
Depósito de inercia 80 l B 80 T	EH85	100008841	491,00
Depósito de inercia 160 l B 150 T	EH60	100004415	638,00
Kit hidráulico segundo circuito mezclador	EH917	7717436	643,00
Válvula diferencial	HK150	7746242	51,00
Separador hidráulico 25 l	HK146	7746192	357,00

REGULACIÓN

SELECCIÓN DE ACCESORIOS OPCIONALES DE REGULACIÓN

Tipo de circuito	 acs	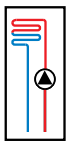 directo	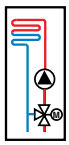 válvula	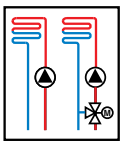 directo + 1 mezcla
Strateo R32	de fábrica	de fábrica	EH916	EH916

ACCESORIOS OPCIONALES DE REGULACIÓN

	BULTO	REF.	€
Kit silenciador módulo exterior	EH572	7636899	14,00
Kit tarjeta electrónica segundo circuito	EH916	7726492	153,00
Kit conexión termostato seguridad suelo radiante	HA255	7624902	21,00
Kit sonda humedad (0-10V)	HZ64	7622433	449,00
Kit sonda humedad (On-Off)	HK27	100019114	203,00
Kit solar	EH919	7717499	515,00
Kit control maniobra frío/calor 1 zona		7743182	179,00
Kit control maniobra frío/calor 2 zonas		7725944	193,00
Termostatos ambiente modulantes WiFi:			
• Modulante WiFi SMART TC° R-BUS (cable)	AD324	7691375	160,00
• Modulante WiFi SMART TC° RF (inalámbrico)	AD341	7691377	295,00
• Modulante WiFi SMART TC° RF (inalámbrico) para segundo circuito	AD342	7765144	140,00
Termostatos ambiente on/off:			
• No programable	AD140	88017859	42,00
• Programable (cable y batería)	AD337	7768817	125,00
• Programable (inalámbrico)	AD338	7768818	225,00
• Programable (cable, 230 V)	AD345	7774421	90,00
Sonda exterior inalámbrica (en asociación con AD341)	AD346	7776874	75,00

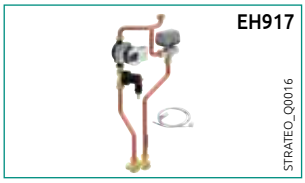
EH917
STRATEO_Q0016


AD324
SMARTTC_Q0007


AD341
SMARTTC_Emetteur RF
SMARTTC_Q3000


AD342
SMARTTC_Q3000


EH95
PAC_Q0032

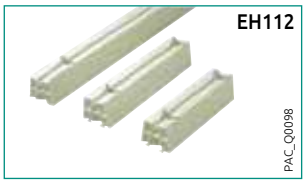
EH112
PAC_Q0098


EH879
PAC_Q9120

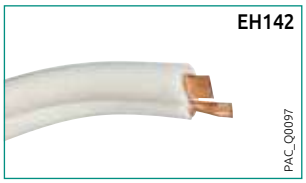
EH142
PAC_Q0097


HK267
STRATEO_Q0013

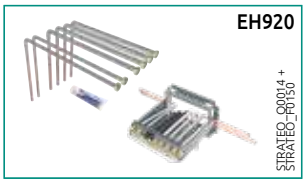
EH920
STRATEO_Q0014 +
STRATEO_P0150


EH860
PAC_Q0146


EH85
EH60
PAC_Q0021+
8962Q024


AD337
TH_Q0001


AD338
TH_Q0002

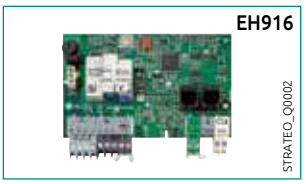
EH916
STRATEO_Q0002


HZ64
HYBRID_Q0050


HK27
HPI_Q0017

STRATEO R32
STRATEO 4,5 MR/E

A++
A+

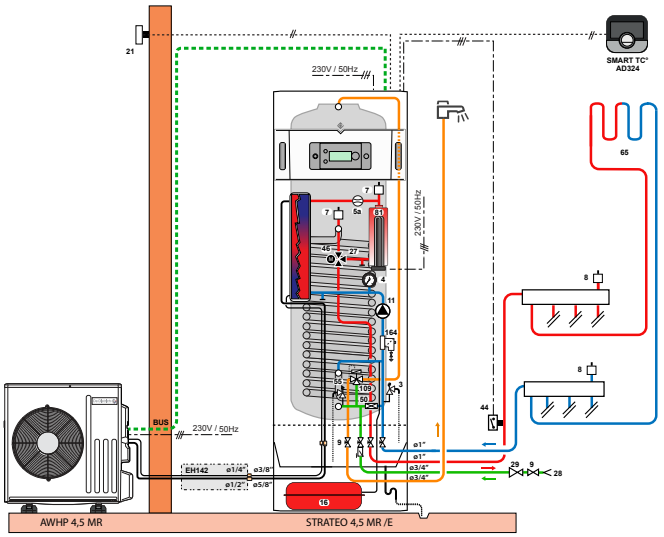

STRATEO_F0006

- 1 circuito de suelo radiante/refrescante

DESCRIPCIÓN

	BULTO	REF.	€
Bomba de calor STRATEO R32 4,5 MR/E	-	7773965	6826,00
Accesorios opcionales			
Termostato ambiente modulante WiFi SMART TC° R-BUS (cable)	AD324	7691375	160,00
Kit conexión termostato seguridad suelo radiante	HA255	7624902	21,00
Kit tubos frigoríficos 1/2" 1/4" - 10 m	EH142	100015476	301,00
Soporte de caucho montaje unidad exterior en el suelo	EH879	7694974	136,00

STRATEO R32
STRATEO 8 MR/E

A++
A+

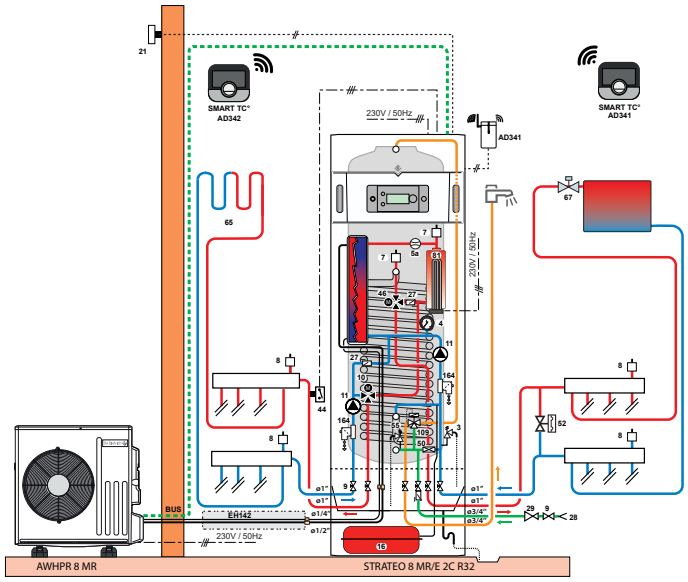

STRATEO_F2003

- 1 circuito directo de radiadores
- 1 circuito de suelo radiante con válvula mezcladora

DESCRIPCIÓN

	BULTO	REF.	€
Bomba de calor STRATEO R32 8 MR/E	-	7773967	7804,00
Kit hidráulico segundo circuito mezclador	EH917	7717436	643,00
Kit tarjeta electrónica	EH916	7726492	153,00
Termostato ambiente modulante WiFi SMART TC° RF (inalámbrico)	AD341	7691377	295,00
Termostato ambiente modulante WiFi SMART TC° RF (inalámbrico) para segundo circuito	AD342	7765144	140,00
Kit conexión termostato seguridad suelo radiante	HA255	7624902	21,00
Válvula diferencial	HK150	7746242	51,00
Kit tubos frigoríficos 1/2" 1/4" - 10 m	EH142	100015476	301,00
Soporte caucho montaje unidad exterior en el suelo	EH879	7694974	136,00

BOMBA DE CALOR AEROTERMIA

AIRE / AGUA SPLIT INVERTER CON ACUMULADOR

EASYLIFE



Strateo

de 4,5 a 8 kW

A++

A+

Bomba de calor aire/agua split Inverter triple servicio, calefacción, climatización y acs, compuesta de unidad exterior, módulo interior con acumulador de 190 litros y plantilla de conexiones hidráulicas.

- Limitación de corriente de arranque y modulación de compresor gracias a la tecnología INVERTER
- **Unidad exterior** compuesta de compresor modulante, intercambiador constituido por una batería de tubos de cobre con aletas de aluminio, ventilador helicoidal, botella anti-golpes de líquido y reserva de potencia, válvulas electrónicas, filtro y presostatos de seguridad.
- **Módulo interior** compuesto por cuadro de control Diematic Evolution, condensador constituido por intercambiador de placas de acero inoxidable, circulador de calefacción, resistencia de apoyo de 3 kW, vaso de expansión de 12 litros, caudalímetro y sensor de presión, válvula de seguridad de acs de 7 bar, válvula de seguridad de calefacción de 3 bar, válvula de inversión calefacción-acs, desconector, válvula termostática, purgador automático, sonda exterior y filtro magnético.
- Acumulador de agua caliente sanitaria en acero esmaltado de 190 litros con rácores dieléctricos de serie y sistema de protección anticorrosión.
- Plantilla de conexiones hidráulicas incluyendo llaves de cierre, válvula antirretorno en la entrada de agua fría, colector de recogida de condensados y descarga de válvulas de seguridad y sifón.
- Regulación Diematic Evolution prevista de serie para un circuito directo, ampliable en opción para un segundo circuito mezclador.
- Ayuda a la puesta en marcha mediante la aplicación exclusiva **De Dietrich START** en comunicación **Bluetooth**.
- **Suministro**: 3 bultos

VENTAJAS

- Elevadas prestaciones
- Reducido tiempo de instalación: gran ahorro en tiempo gracias a la plantilla hidráulica de montaje y la aplicación De Dietrich START
- Reducido nivel sonoro de tan solo 22 dB(A)
- Muy compacta y fácil de integrar (incluso en armario de dimensiones estándar)
- Diseño sostenible: embalaje 100% reciclable
- Regulación Diematic Evolution compatible con termostato ambiente WiFi Smart TC°

DIMENSIONES PRINCIPALES (mm y pulgadas)

AWHP 4,5 MR

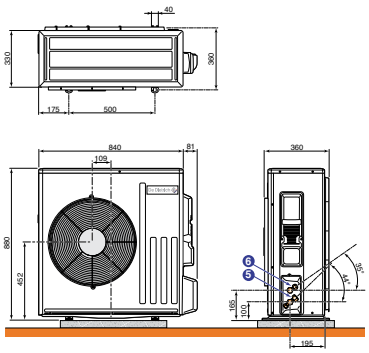

AWHP 6 MR-3

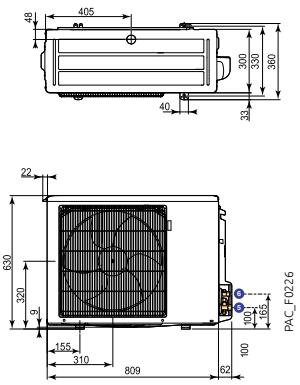

AWHP 8 MR-2

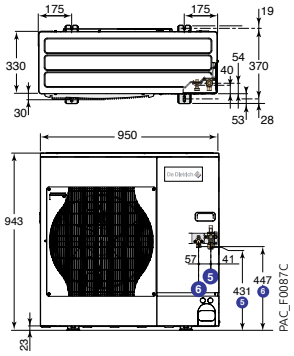

	Modelos	⑤ Conexión gas frigorífico	⑥ Conexión líquido frigorífico
Grupo exterior AWHP	4,5 y 6	1/2 "flare + rácor 1/2"-5/8" suministrado	1/4" flare + rácor 1/4"-3/8" suministrado
	8	5/8 "flare	3/8 "flare

UNIDAD INTERIOR

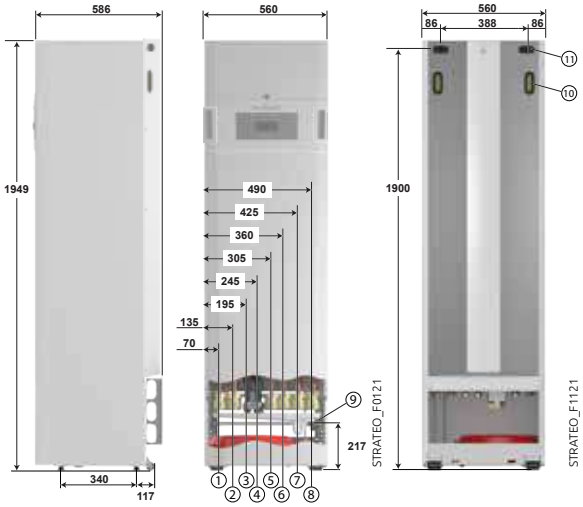

PLANTILLA HIDRÁULICA DE MONTAJE



① Retorno segundo circuito (opcional) G1"	⑦ Ida calefacción G1"
② Ida segundo circuito (opcional) G1"	⑧ Retorno calefacción G1"
③ Conexión líquido frigorífico 3/8" flare	⑨ Salida evacuación condensados ø.32 mm
④ Conexión gas frigorífico 5/8" flare	⑩ Asidero
⑤ Salida agua caliente sanitaria ø R3/4"	⑪ Salida cables
⑥ Entrada agua fría ø R3/4	

producto

- Reducido tiempo de instalación
- Muy bajo nivel sonoro
- Muy compacta
- Integrable en armario de dimensiones estándar

CARACTERÍSTICAS TÉCNICAS

Temperaturas límite de servicio en modo calefacción:
- Agua: + 18 °C/+ 60 °C (+ 55 °C para 4,5 kW)
- Aire exterior: - 20 °C/+ 35 °C (- 15 °C/+ 35 °C para 4,5 y 6 MR/EM)

Temperaturas límite de servicio en modo refrigeración:
- Agua: + 7 °C/+ 25 °C
- Aire exterior: + 7 °C/+ 46 °C

Temperaturas límite de servicio en modo refrescamiento::
- Agua: + 18 °C/+ 25 °C
- Aire exterior: + 7 °C/+ 46 °C

Circuito calefacción:
- Presión máxima de servicio: 3 bar
- Temperatura máxima de servicio: 75 °C

Circuito acs:
- Presión máxima de servicio: 10 bar
- Temperatura máxima de servicio: 65 °C

MODELO	STRATEO	4,5 MR/E	6 MR/E	8 MR/E
PRESTACIONES ESTACIONALES				
Clase de eficiencia energética en calefacción (35ºC) / acs		A+++/A+	A+++/A+	A+++/A+
Clase de eficiencia energética en calefacción (55ºC) / acs		A++/A+	A++/A+	A++/A+
SCOP calefacción (35ºC/55ºC)		4,83/3,22	4,15/3,3	4,52/3,26
SEER frío (18ºC/7ºC)		7,82/4,69	5,58/3,95	5,34/4,11
SCOP acs clima medio (perfil de demanda L)		3,2	3,2	2,9
SCOP acs clima cálido (perfil de demanda L)		4,25	3,6	3,55
Eficiencia energética estacional de calefacción clima medio sin aporte regulación (35ºC/55ºC)*	%	190/125	166/126	178/126
Eficiencia energética estacional de calefacción clima medio (35ºC/55ºC) (con sonda exterior suministrada)	%	192/127	168/128	180/128
Eficiencia energética estacional acs clima medio (perfil de demanda L)	%	133	130	123
PRESTACIONES CERTIFICADAS				
Potencia calorífica a +7ºC/35ºC (1)	kW	4,6	5,82	7,65
COP a +7ºC/35ºC (1)		5,11	4,22	4,55
Potencia calorífica a -7ºC/35ºC (1)	kW	2,79	3,96	5,56
COP a -7ºC/35ºC (1)		3,07	2,59	2,78
Potencia frigorífica a +35ºC/+18ºC (5)	kW	4,12	5,08	7,91
EER a +35ºC/+18ºC (5)		4,32	4,2	4,27
Potencia frigorífica a +35ºC/+7ºC (5)	kW	4,52	4,5	6,39
EER a +35ºC/+7ºC (5)		2,77	2,65	2,85
Volumen máximo de acs utilizable (V40) (2)	l	275	275	277
Tiempo puesta en temperatura de 10 a 55 ºC (2)	h	1h40 min	1h40 min	1h15 min
Perfil de demanda acs (2)		L	L	L
COP acs (2)		3,2	3,2	2,9
Potencia sonora módulo exterior (3)	dB(A)	55	62	66
Potencia sonora módulo interior (3)	dB(A)	30	39	39
CARACTERÍSTICAS TÉCNICAS				
Caudal nominal de agua dT=5 K	m3/h	0,79	1,00	1,36
Altura manométrica disponble a caudal nominal dT=5K	mbar	650	550	300
Tensión de alimentación unidad exterior	V	230 ~ mono	230 ~ mono	230 ~ mono
Intensidad de arranque	A	5	5	5
Capacidad acumulador acs	l	190	190	190
Carga fluido frigorífico R410A	kg	1,3	1,4	3,2
Equivalencia CO2	tm	2,71	2,92	6,68
Longitud máxima precargada	m	7	10	10
Longitud mín.-máx.**	m	2 - 30	2 - 40	2 - 40
Presión sonora módulo exterior (4)	dB(A)	33	40	44
Presión sonora módulo interior (4)	dB(A)	22	31	31
Peso sin carga unidad exterior	kg	54	42	75
Peso sin carga unidad interior (MIC/plantilla)	kg	176,5/12,5	176,5/12,5	176,5/12,5

* Valor certificado según reglamento nº 813/2013
** Desnivel máximo 30 m para todos los modelos
(1) Modo calefacción: temp. aire exterior / temp. agua ida. Prestaciones según EN 14511-2
(2) Perfil de demanda según EN 16147
(3) Ensayo según norma EN 12102-1
(4) A 1 metro de distancia (5 m para unidad exterior)
(5) Modo frío: temp. aire exterior / temp. agua ida. Prestaciones según EN 14511-2

P.V.P. (IVA NO INCLUIDO)

STRATEO		4.5 MR/E	6 MR/E	8 MR/E
	Código	7742587	7742588	7742589
	€*	6826,00	7242,00	7804,00

* Tasa de Residuos de Aparatos Eléctricos y Electrónicos incluido en el PVP del producto según Directiva EU N° 2012/19/UE

ACCESORIOS OPCIONALES
PARA **STRATEO**

ACCESORIOS

	BULTO	REF.	€
Soporte fijación mural unidad exterior	EH95	100011222	155,00
Soporte montaje unidad exterior en el suelo	EH112	100012533	44,00
Soporte de caucho montaje unidad exterior en el suelo	EH879	7694974	136,00
Kit tubos frigoríficos:			
• Flexibles 5/8"-3/8" 2,3 m	EH978	7726775	500,00
• 1/2" 1/4" - 10 m	EH142	100015476	301,00
• 5/8'' 3/8'' - 5 m	EH114	100012535	224,00
• 5/8'' 3/8'' - 10m	EH115	100012536	403,00
• 5/8'' 3/8'' - 20 m	EH116	100012537	733,00

ACCESORIOS

	BULTO	REF.	€
Kit tubos de conexión plantilla montaje	EH920	7726776	374,00
Bomba evacuación de condensados	EH860	7687189	139,00
Depósito de inercia 80 l B 80 T	EH85	100008841	491,00
Depósito de inercia 160 l B 150 T	EH60	100004415	638,00
Kit hidráulico segundo circuito mezclador	EH917	7717436	643,00
Válvula diferencial	HK150	7746242	51,00
Separador hidráulico 25 l	HK146	7746192	357,00
Kit desagüe unidad exterior 4,5-6 kW		7727910	15,00
Kit desagüe unidad exterior 8-27 kW		7727908	26,00

REGULACIÓN

SELECCIÓN DE ACCESORIOS OPCIONALES DE REGULACIÓN

Tipo de circuito	acs	directo	válvula	directo + 1 mezcla
Strateo	de fábrica	de fábrica	EH916	EH916

ACCESORIOS OPCIONALES DE REGULACIÓN

	BULTO	REF.	€
Termostatos ambiente modulantes WiFi:			
• Modulante WiFi SMART TC° R-BUS (cable)	AD324	7691375	160,00
• Modulante WiFi SMART TC° RF (inalámbrico)	AD341	7691377	295,00
• Modulante WiFi SMART TC° RF (inalámbrico) para segundo circuito	AD342	7765144	140,00
Termostatos ambiente on/off:			
• No programable	AD140	88017859	42,00
• Programable (cable y batería)	AD337	7768817	125,00
• Programable (inalámbrico)	AD338	7768818	225,00
• Programable (cable, 230 V)	AD345	7774421	90,00
Sonda exterior inalámbrica (en asociación con AD341)	AD346	7776874	75,00
Kit tarjeta electrónica segundo circuito	EH916	7726492	153,00
Kit silenciador unidad exterior	EH572	7636899	14,00
Kit conexión termostato seguridad suelo radiante	HA255	7624902	21,00
Kit sonda humedad (0-10 V)	HZ64	7622433	449,00
Kit sonda humedad (On-Off)	HK27	100019114	203,00
Kit solar	EH919	7717499	515,00
Kit control maniobra frío/calor 1 zona		7743182	179,00
Kit control maniobra frío/calor 2 zonas		7725944	193,00











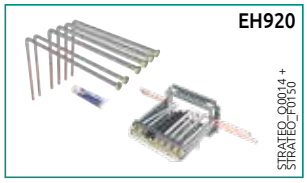





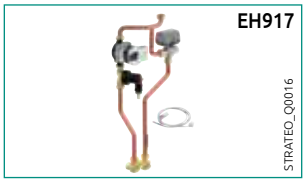

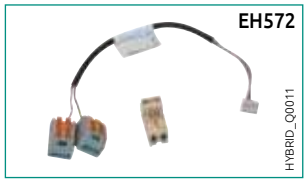

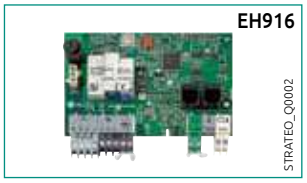











EJEMPLOS
PARA **STRATEO**

STRATEO
STRATEO 4,5 MR/E

A++
A+

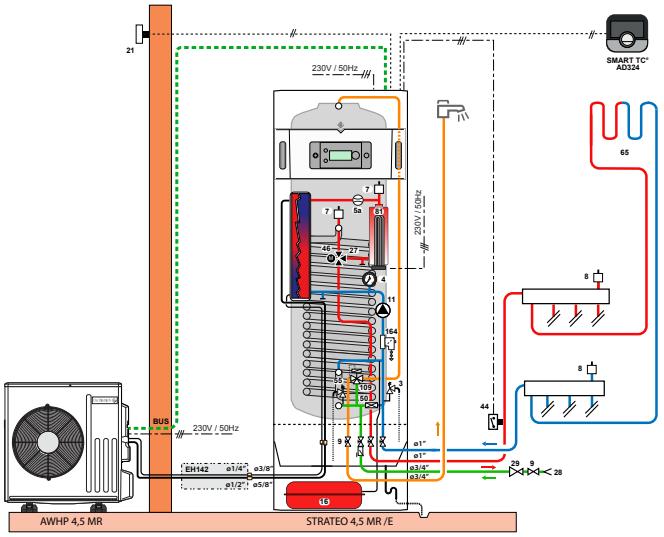

STRATEO_F0006

- 1 circuito directo de suelo radiante/refrescante

DESCRIPCIÓN

	BULTO	CÓDIGO	€
Bomba de calor STRATEO 4,5 MR E	-	7742587	6826,00
Accesorios opcionales			
Termostato ambiente modulante WiFi SMART TC° R-BUS (cable)	AD324	7691375	160,00
Kit conexión termostato seguridad suelo radiante	HA255	7624902	21,00
Kit tubos frigoríficos 1/2" 1/4" - 10 m	EH142	100015476	301,00
Soporte de caucho montaje unidad exterior en el suelo	EH879	7694974	136,00

STRATEO
STRATEO 8 MR/E

A++
A+

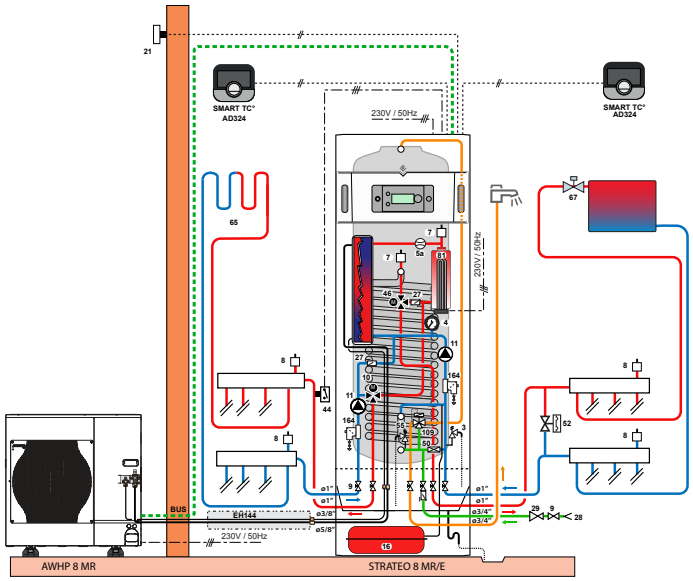

STRATEO_F0003

- 1 circuito directo de radiadores
- 1 circuito de suelo radiante con válvula mezcladora

DESCRIPCIÓN

	BULTO	CÓDIGO	€
Bomba de calor STRATEO 8 MR/E	-	7742589	7804,00
Kit hidráulico segundo circuito mezclador	EH917	7717436	643,00
Kit tarjeta electrónica segundo circuito	EH916	7726492	153,00
Accesorios opcionales			
2 Termostato ambiente modulante WiFi SMART TC° R-BUS (cable)	2 x AD324	7691375	2 x 160,00
Kit conexión termostato seguridad suelo radiante	HA255	7624902	21,00
Kit tubos frigoríficos 5/8'' 3/8'' - 5 m	EH114	100012535	224,00
Soporte de caucho montaje unidad exterior en el suelo	EH879	7694974	136,00
Válvula diferencial	HK150	7746242	51,00

BOMBA DE CALOR AEROTERMIA

MONOBLOC AIRE/AGUA INVERTER CON ACUMULADOR

EASYLIFE



NOVEDAD

Alezio M V200

Alezio M... V200 **de 6 a 11,2 kW**

producto

Unidad exterior monobloc: sin necesidad de manipulación de gases refrigerantes

Bomba de calor aire-agua monobloc Inverter triple servicio para calefacción, climatización y acs, compuesta de unidad exterior y módulo interior MIV4-M V200 con acumulador de 177 litros.

- Posibilidad de refrescamiento o refrigeración mediante fan-coils (kit aislamiento adicional)
- Limitación de corriente de arranque por tecnología INVERTER.
- Alimentación monofásica para modelos MR y trifásica para modelo 11 TR.
- Unidad exterior compuesta de compresor modulante, evaporador constituido por una batería de tubos de cobre con aletas de aluminio, ventilador helicoidal, botella contra golpes de ariete y reserva de potencia, válvulas de expansión electrónicas, filtro, presostatos de seguridad y condensador compuesto por intercambiador de placas de acero inoxidable.
- Unidad interior MIV4-M V200 con acumulador de ACS de 177 litros con serpentín de intercambio y protección mediante ánodo de magnesio, cuadro de control DIEMATIC EVOLUTION de manejo fácil e intuitivo para regulación de la instalación en base a la temperatura exterior, circulador de alta eficiencia, vaso de expansión de 8 litros, manómetro electrónico, válvula de seguridad de 3 bar, purgador automático, filtro y caudalímetro.
- Resistencia eléctrica de apoyo integrada en unidad interior, monofásica de 3 ó 6 kW o trifásica de 3, 6 ó 9 kW.
- Suministro: 2 bultos

DIMENSIONES PRINCIPALES (mm y pulgadas)

MONO AWHP 6/8/11 MR/TR

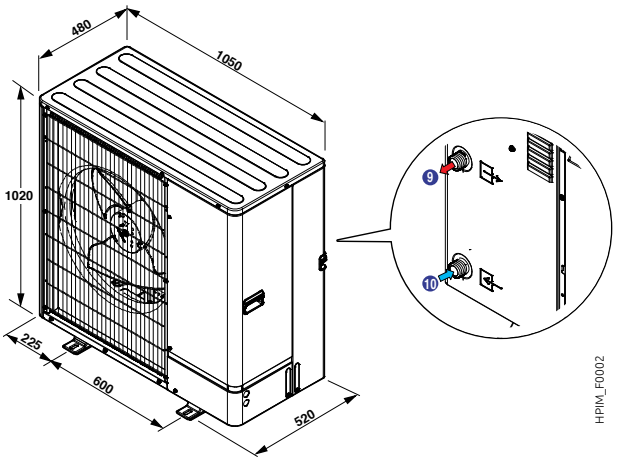

MIV4-M V200

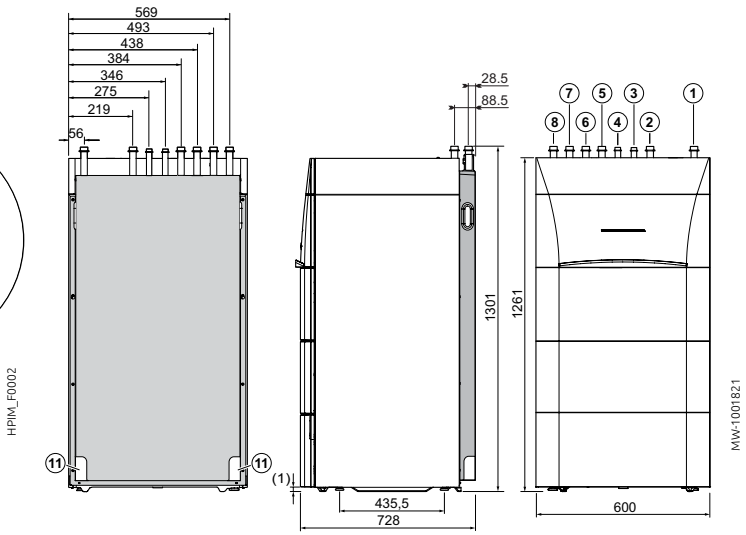

① Ida calefacción G 1"
② Retorno calefacción G 1"
③ Entrada agua fría sanitaria G 3/4"
④ Salida agua caliente sanitaria G 3/4"
⑤ Ida a la unidad exterior G 1"
⑥ Retorno de la unidad exterior G 1"
⑦ Ida calefacción circuito mezclador opcional G 1"
⑧ Retorno calefacción circuito mezclador opcional G 1"
⑪ Salida evacuación condensados diam. 32 mm

(1) Pies ajustables

CARACTERÍSTICAS TÉCNICAS

Temp. límite de utilización en modo calefacción:
Agua: **+ 18°C/+ 60°C**
Aire exterior: **- 20°C/+ 35°C**
Temp. límite de utilización en modo frío:
Agua: **+18°C (+7°C con kit EH859) / +25°C**
Aire exterior: **+7°C/+46°C**

Circuito calefacción:
Presión máxima de servicio: **3 bar**
Temp. máx. de servicio: **75**
Circuito acs:
Presión máxima de servicio: **10 bar**
Temp. máx. de servicio: **65°C**

MODELO	ALEZIO M V200	6 MR	8 MR	11 MR	11 TR
PRESTACIONES ESTACIONALES					
Clase de eficiencia energética en calefacción (35ºC) / acs		A+++/A	A++/A	A++/A	A++/A
Clase de eficiencia energética en calefacción (55ºC) / acs		A++/A	A++/A	A++/A	A++/A
SCOP calefacción (35ºC/55ºC)		4,67/3,3	4,35/3,5	4,34/3,4	4,29/3,37
Eficiencia energética estacional de calefacción clima medio sin aporte regulación (35ºC/55ºC)*	%	184/129	171/137	170/133	169/132
Eficiencia energética estacional de calefacción clima medio (35ºC/55ºC) (con sonda exterior suministrada)	%	186/131	173/139	172/135	171/134
Eficiencia energética estacional acs (perfil de demanda L)	%	117	117	121	121
PRESTACIONES CERTIFICADAS					
Potencia calorífica a +7ºC/35ºC (1)	kW	6	9	11,2	11,2
COP a +7ºC/35ºC (1)		4,83	4,51	4,54	4,54
Potencia calorífica a -7ºC/35ºC (1)	kW	6	7,5	9	9
COP a -7ºC/35ºC (1)		3,1	2,69	3,27	3,27
Potencia frigorífica a +35ºC/+18ºC (5)	kW	6	7,5	10	10
EER a +35ºC/+18ºC (5)		4,26	4,42	4,74	4,74
Potencia frigorífica a +35ºC/+7ºC (5)	kW	6	7,5	10	10
EER a +35ºC/+7ºC (5)		2,95	2,7	2,83	2,83
Volumen máximo de acs utilizable (V40) (2)	l	255	255	255	255
Tiempo puesta en temperatura de 10 a 55 ºC (2)	h	3,5	2,4	1,5	1,5
Potencia absorbida en régimen de estabilización (Pes) (2)	W	38	47	50	50
Perfil de demanda acs (2)		L	L	L	L
COP acs (2)		2,8	2,8	2,8	2,8
Potencia sonora módulo exterior (3)	dB(A)	58	58	60	60
Potencia sonora módulo interior (3)	dB(A)	41	41	41	41
CARACTERÍSTICAS TÉCNICAS					
Caudal nominal de agua dT=5 K	m3/h	1,02	1,38	1,92	1,92
Altura manométrica disponble a caudal nominal dT=5K	mbar	630	440	250	250
Tensión de alimentación unidad exterior	V	230	230	230	400
Intensidad de arranque	A	5	5	5	5
Capacidad acumulador acs	l	177	177	177	177
Carga fluido frigorífico R410A	kg	2,4	2,4	3,3	3,3
Equivalencia CO2	tm	5,011	5,011	6,89	6,89
Presión sonora módulo exterior (4)	dB(A)	47	47	49	49
Presión sonora módulo interior (4)	dB(A)	36	36	36	36
Peso sin carga unidad exterior	kg	97	97	118	131
Peso sin carga unidad interior	kg	130	130	130	130

* Valor certificado según reglamento nº 813/2013
(1) Modo calefacción: temp. aire exterior / temp. agua ida. Prestaciones según EN 14511-2
(2) Perfil de demanda según EN 16147
(3) Ensayo según norma EN 12102-1
(4) A 1 metro de distancia (5 m para unidad exterior)
(5) Modo frío: temp. aire exterior / temp. agua ida. Prestaciones según EN 14511-2

P.V.P. (IVA NO INCLUIDO)

ALEZIO M V200	6 MR	8 MR	11 MR	11 TR
Código	7734559	7787742	7787743	7734581
€*	8500,00	9000,00	10450,00	10550,00

* Tasa de Residuos de Aparatos Eléctricos y Electrónicos incluido en el PVP del producto según Directiva EU N° 2012/19/UE

ACCESORIOS OPCIONALES
PARA **ALEZIO M V200**

ACCESORIOS

	BULTO	CÓDIGO	€
Soporte fijación unidad exterior en suelo	EH112	100012533	44,00
Soporte de caucho para montaje unidad exterior en suelo	EH879	7694974	136,00
Depósito de inercia:			
• B 80 T (80 l)	EH85	100008841	491,00
• B 150 T (160 l)	EH60	100004415	638,00
Kit hidráulico segundo circuito mezclador montaje interno	EH858	7657050	574,00
Kit aislamiento unidad interior para refrigeración	EH859	7677244	106,00
Kit filtro FERNOX TF1	EH896	100020045	376,00
Llave de cierre con filtro 400µm	EH61	100004417	101,00
Bomba evacuación condensados	EH860	7687189	139,00
Válvula diferencial	HK150	7746242	51,00
Separador hidráulico 25 l	HK146	7746192	357,00
Kit conexión hidráulica unidad exterior (l=700 mm)	EH19	100001369	75,00











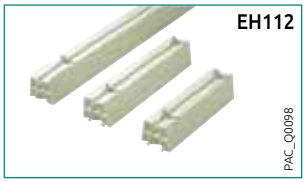

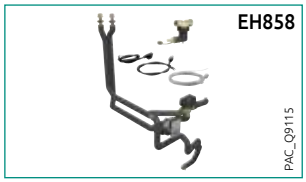







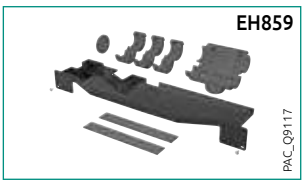

REGULACIÓN

SELECCIÓN DE ACCESORIOS OPCIONALES DE REGULACIÓN

Tipo de circuito	 acs	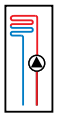 directo	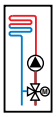 válvula	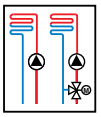 directo + 1 mezcla
ALEZIO M V200	de fábrica	de fábrica	EH862	EH862

ACCESORIOS OPCIONALES DE REGULACIÓN

	BULTO	CÓDIGO	€
Termostatos ambiente modulantes WiFi:			
- Modulante WiFi SMART TC° R-BUS (cable)	AD324	7691375	160,00
- Modulante WiFi SMART TC° RF (inalámbrico)	AD341	7691377	295,00
- Modulante WiFi SMART TC° RF (inalámbrico) para segundo circuito	AD342	7765144	140,00
Termostatos ambiente on/off:			
- No programable	AD140	88017859	42,00
- Programable (cable y batería)	AD337	7768817	125,00
- Programable (inalámbrico)	AD338	7768818	225,00
- Programable (cable, 230 V)	AD345	7774421	90,00
Sonda exterior inalámbrica (en asociación con AD341)	AD346	7776874	75,00
Kit regulación circuito mezclador	EH862	7689751	103,00
Kit conexión termostato seguridad suelo radiante	HA255	7624902	21,00
Kit sonda humedad (On-Off)	HK27	100019114	203,00
Kit sonda humedad (0-10V)	HZ64	7622433	449,00
Sonda para válvula mezcladora	AD199	88017017	68,00
Kit control maniobra frío/calor 1 zona		7743182	179,00
Kit control maniobra frío/calor 2 zonas		7725944	193,00

Alezio M V200
8 MR/E V200

A++

A

- un circuito directo
- un circuito de suelo radiante-refrescante con válvula mezcladora

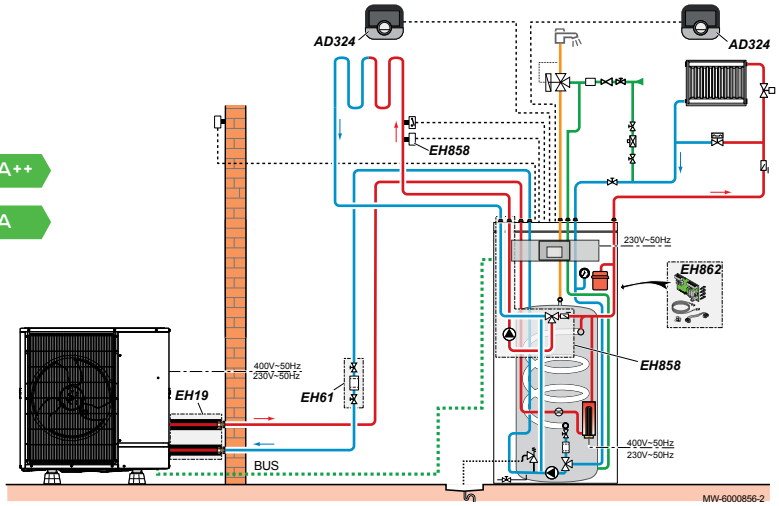

DESCRIPCIÓN

	BULTO	CÓDIGO	€
Bomba de calor ALEZIO M 8 MR/E V200	-	7787742	9000,00
Kit hidráulico segundo circuito mezclador montaje interno	EH858	7657050	574,00
Kit regulación circuito mezclador	EH862	7689751	103,00
Llave de cierre con filtro 400µm	EH61	100004417	101,00
Accesorios opcionales			
Termostato ambiente modulante WiFi SMART TC° R-BUS (cable)	2 x AD324	7691375	160,00
Kit conexión hidráulica unidad exterior (l=700 mm)	EH19	100001369	75,00

BOMBA DE CALOR AEROTERMIA

AIRE / AGUA SPLIT INVERTER

ADVANCE



HPI S

de 4,6 a 24,4 kW

- Bomba de calor aire-agua Inverter compuesta por una unidad exterior y un módulo interior MIT-S.
- **Funcionamiento a una temperatura exterior de hasta -20°C** (-15°C para 4,5 y 6 MR).
- **Reversible para calefacción y suelo refrescante +18°C (refrigeración + 7°C por fancoils con opción « kit aislamiento modo frío »).**
- Mayor ahorro de energía con la solución multienergía gracias a la función híbrida integrada.
- Alimentación monofásica para los modelos MR o trifásica para los modelos TR.
- Unidad exterior compuesta por:
  - Compresor modulante de tipo Twin Rotary y Scroll (tecnología DC Inverter) con un COP de hasta 5,11 a +7/+35°C.
  - Evaporador compuesto por una batería de tubos de cobre y aletas aluminio.
  - Uno o dos ventiladores helicoidales de velocidad variable para un funcionamiento silencioso.
  - Botella contra golpes de ariete y de reserva de potencia.
  - Válvulas de expansión electrónicas, filtro deshidratador, presostatos de seguridad AP.
  - Limitación de la corriente de arranque.
  - Desescarche optimizado.
- Módulo hidráulico interior MIT-S compuesto por:
  - **Cuadro de control DIEMATIC Evolution** con regulación electrónica programable en función de la temperatura exterior, con comunicación BUS con el grupo exterior.
  - **Instalación posible en cascada de 2 a 8 bombas de calor.**
  - Condensador compuesto por un intercambiador de placas de acero inoxidable.
  - Un decantador de lodos con filtro magnético,
  - Botella de desconexión de 40 litros.
  - **Bomba de calefacción modulante con índice de eficiencia energética EEI < 0,23,** vaso de expansión de 10 litros.
  - Manómetro electrónico, válvula de seguridad, purgador automático, caudalímetro.
  - Filtro + válvula de aislamiento integrados.
- 2 módulos disponibles:
  - **MIT-S/E…:** apoyo mediante resistencia eléctrica integrada: conexión monofásica de 2 ó 6 kW o conexión trifásica de 4 ó 12 kW.
  - **MIT-S/H…:** apoyo hidráulico mediante caldera.
- Ayuda a la puesta en marcha mediante la aplicación exclusiva De Dietrich START en comunicación Bluetooth.
- **Suministro:** 2 ó 3 bultos.

DIMENSIONES PRINCIPALES (mm y pulgadas)

AWHP 4,5 MR

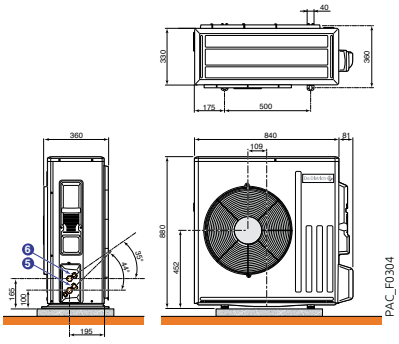

AWHP 6 MR-3

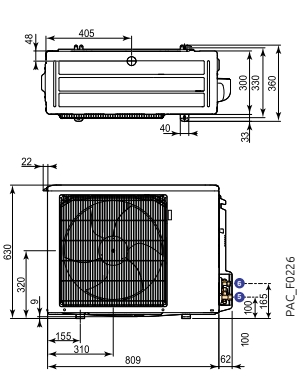

AWHP 8 MR-2

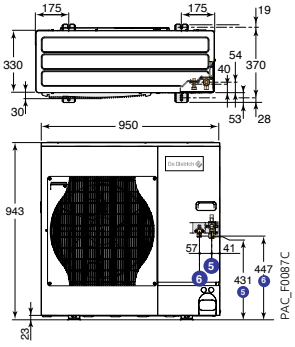

AWHP 11 Y 16 TR-2

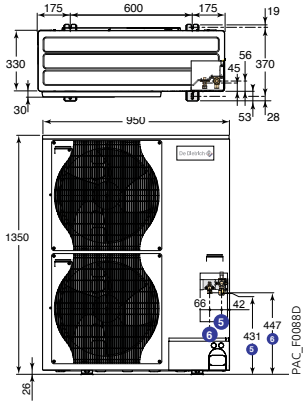

AWHP 22 Y 27 TR-2

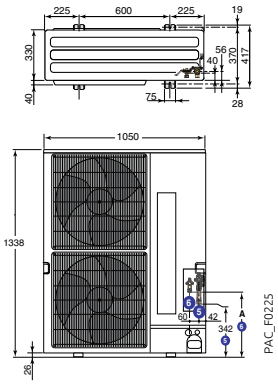

HPI S	A (mm)
22 TR-2	450
27 TR-2	424

MIT-S

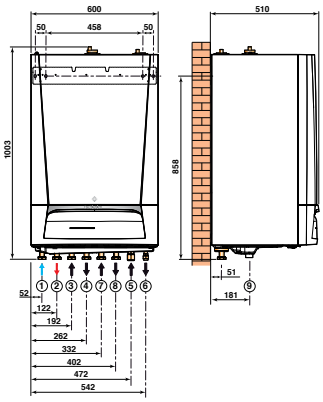

CUADRO DE CONTROL DIEMATIC EVOLUTION



HPIS_F0001

① ② Retorno/Ida circuito válvula 3 vías Ø G 1" (con kit opcional HK21 ó HK22)
③ Retorno circuito directo Ø G 1"
④ Ida circuito directo Ø G 1"
⑤ Conexión gas frigorífico:
⑥ Conexión fluido frigorífico:
⑦ Conexión impulsion caldera Ø G 1" (únicamente MIT-S/H)
⑧ Conexión retorno caldera Ø G 1" (únicamente MIT-S/H)
⑨ Vaciado ø 34 mm ext. (para tubo PVC Ø 40 mm)

	Modelo	⑤ Conexión gas frigorífico	⑥ Conexión líquido frigorífico
Unidad exterior AWHP ... MR/TR	4,5 y 6	1/2 "flare + rácor 1/2" – 5/8" suministrado	1/4"flare + rácor 1/4" – 3/8" suministrado
	8 a 16	5/8 "flare	3/8 "flare
	22	3/4"flare + rácor 3/4" – 1" suministrado	3/8"flare + rácor 3/8" -1/2" suministrado
	27	3/4"flare + rácor 3/4" – 1" suministrado	1/2 "flare
Unidad interior	4,5 a 16 kW	5/8"flare	3/8"flare
	22 y 27 kW	3/4"flare + rácor 3/4" – 1" suministrado	1/2 "flare

* Para los modelos 22 y 27 kW, si la conexión de gas se efectúa en 3/4" en lugar de 1", la distancia se limita a 20 m y la capacidad de refrigeración se reduce a un 80% (a 20 m) de la potencia nominal.

producto

Posibilidad de funcionamiento en cascada
Botella de desconexión 40 litros integrada

CARACTERÍSTICAS TÉCNICAS

Temp. límite de servicio en modo calefacción:
Agua: + 18°C/+ 60°C (4,5 kW: +55°C)
Aire exterior: - 20°C/+ 35°C (4,5 y 6 kW: - 15°C)
Temp. límite de utilización en modo frío:
Agua: + 18°C/+ 25°C (modo refrescamiento)
+ 7°C/+ 25°C (modo refrigeración para fancoils con kit aislamiento)
Aire exterior: + 7°C/+ 46°C
Presión máxima de servicio: 3 bar

MODELO	HPI S	4,5 MR	6 MR	8 MR	11 MR	11 TR	16 MR	16 TR	22 TR	27 TR
PRESTACIONES ESTACIONALES										
Clase de eficiencia energética en calefacción (35ºC)		A+++	A+++	A+++	A+++	A+++	A+++	A+++	A++	A++
Clase de eficiencia energética en calefacción (55ºC)		A++	A++	A++	A++	A++	A++	A++	A++	A++
SCOP calefacción (35ºC/55ºC)		4,80/3,42	4,48/3,2	4,52/3,29	4,54/3,2	4,54/3,2	4,45/3,1	4,45/3,1	3,89/2,92	3,86/2,87
SEER frío (18ºC/7ºC)		7,82/4,69	5,58/3,95	5,34/4,11	5,78/4,12	5,78/4,12	4,77/3,72	4,77/3,72	3,63	3,58
Eficiencia energética estacional de calefacción clima medio sin aporte regulación (35ºC/55ºC)*	%	189/134	178/125	161/129	178/125	178/125	175/121	175/121	153/114	151/112
Eficiencia energética estacional de calefacción clima medio (35ºC/55ºC) (con sonda exterior suministrada)	%	191/136	180/127	163/131	180/127	180/127	177/123	177/123	155/116	153/114
PRESTACIONES CERTIFICADAS										
Potencia calorífica a +7ºC/35ºC (1)	kW	4,60	5,87	8,26	10,56	10,56	14,19	14,19	21,70	24,40
COP a +7ºC/35ºC (1)		5,11	4,18	4,27	4,18	4,18	4,22	4,22	3,96	3,80
Potencia calorífica a -7ºC/35ºC (1)	kW	2,79	4,02	5,60	8,09	8,09	9,83	9,83	13,81	13,80
COP a -7ºC/35ºC (1)		3,07	2,56	2,70	2,88	2,88	2,75	2,75	2,59	2,26
Potencia frigorífica a +35ºC/+18ºC (5)	kW	6,39	7,41	10,29	15,49	15,49	18,36	18,36	23,23	23,52
EER a +35ºC/+18ºC (5)		2,98	2,90	3,15	3,48	3,48	2,81	2,81	2,88	2,85
Potencia frigorífica a +35ºC/+7ºC (5)	kW	4,52	4,50	6,65	10,54	10,54	10,37	10,37	12,13	14,07
EER a +35ºC/+7ºC (5)		2,77	2,71	3,00	2,77	2,77	2,89	2,89	2,80	2,82
Potencia sonora módulo exterior (3)	dB(A)	58	65	65	69	69	69	69	77	77
Potencia sonora módulo interior (3)	dB(A)	43	43	51	51	51	51	51	43	43
CARACTERÍSTICAS TÉCNICAS										
Caudal nominal de agua dT=5 K	m3/h	0,79	1,01	1,42	1,82	1,82	2,44	2,44	3,73	4,20
Altura manométrica disponble a caudal nominal dT=5K	mbar	650	620	495	395	395	215	215	-	-
Tensión de alimentación unidad exterior	V	230 ~ mono	230 ~ mono	230 ~ mono	230 ~ mono	400 ~ trif	230 ~ mono	400 ~ trif	400 ~ trif	400 ~ trif
Intensidad de arranque	A	5	5	5	5	3	6	3		
Carga fluido frigorífico R410A	kg	1,3	1,4	3,2	4,6	4,6	4,6	4,6	7,1	7,7
Equivalencia CO2	tm	2,71	2,92	6,68	9,6	9,6	9,6	9,6	14,82	16,08
Longitud máxima precargada	m	7	10	10	10	10	10	10	20	20
Longitud mín.-máx.**	m	2 - 30	2 - 40	2 - 40	2 - 75	2 - 75	2 - 75	2 - 75	2 - 80	2 - 80
Presión sonora módulo exterior (4)	dB(A)	39	42	43	47	47	46	46	55	55
Presión sonora módulo interior (4)	dB(A)	35	35	43	43	43	43	43	35	35
Peso sin carga unidad exterior	kg	54	42	75	118	118	130	130	135	141
Peso sin carga unidad interior	kg	59	59	59	66	66	66	66	66	66

* Valor certificado según reglamento nº 813/2013
(1) Modo calefacción: temp. aire exterior / temp. agua ida. Prestaciones según EN 14511-2
(2) Perfil de demanda según EN 16147
(3) Ensayo según norma EN 12102-1
(4) A 1 metro de distancia (5 m para unidad exterior)
(5) Modo frío: temp. aire exterior / temp. agua ida. Prestaciones según EN 14511-2

P.V.P. (IVA NO INCLUIDO)

HPI S		4,5 MR	6 MR	8 MR	11 MR	11 TR	16 MR	16 TR	22 TR	27 TR
HPI…/E (con MIT-S/E…)	Código	7746954	7746956	7746958	7746960	7746962	7746964	7746966	7746968	7746970
	€*	6281,00	6697,00	7259,00	8197,00	8554,00	9819,00	10260,00	11763,00	12381,00
HPI…/H (con MIT-S/H…)	Código	7746953	7746955	7746957	7746959	7746961	7746963	7746965	7746967	7746969
	€*	5731,00	6147,00	6709,00	7731,00	8088,00	9353,00	9794,00	11464,00	12082,00

* Tasa de Residuos de Aparatos Eléctricos y Electrónicos incluido en el PVP del producto según Directiva EU N° 2012/19/UE

ACCESORIOS OPCIONALES

PARA **HPI S**

ACCESORIOS

	BULTO	CÓDIGO	€
Soporte de fijación mural unidad exterior HPI S 4,5, 6 y 8 MR-2	EH95	100011222	155,00
Soporte de fijación mural unidad exterior HPI S 11 a 27 MR/TR-2	EH250	100018409	155,00
Soporte fijación unidad exterior en suelo	EH112	100012533	44,00
Soporte de caucho montaje unidad exterior en suelo	EH879	7694974	136,00
Kit tubos frigoríficos:			
• 5/8"-3/8" 5 m	EH114	100012535	224,00
• 5/8"-3/8" 10 m	EH115	100012536	403,00
• 5/8"-3/8" 20 m	EH116	100012537	733,00
• 1/2" - 1/4" 10 m	EH142	100015476	301,00
Depósito de inercia B 80 T (80 l)	EH85	100008841	491,00
Depósito de inercia B 150 T (150 l)	EH60	100004415	638,00
Kit sistema llenado inteligente	EH726	7681480	478,00
Kit sustitución circulador interno para instalación de uno exterior de mayor capacidad		7745429	64,00
Válvula diferencial	HK150	7746242	51,00
Kit silenciador módulo exterior	EH572	7636899	14,00
Kit desagüe unidad exterior 4,5-6 kW		7727910	15,00
Kit desagüe unidad exterior 8-27 kW		7727908	26,00
Kit aislamiento válvula mezcladora interna modo refrigeración por fancoils (para kit HK21)	HK25	100018411	142,00
Kit aislamiento tubos unidad interior para modo refrigeración por fancoils (aislamiento válvula mezcladora no incluído)	EH811	7682396	156,00

EH95



PAC_Q0032

EH811



HPI_Q0011

ACCESORIOS HIDRÁULICOS

	BULTO	CÓDIGO	€
Kit hidráulico montaje interno con válvula mezcladora y sonda	HK21	100017830	617,00
Kit hidráulico montaje interno (montaje válvula mezcladora externa)	HK22	100017832	136,00

ACCESORIOS PRODUCCIÓN ACS

	BULTO	CÓDIGO	€
Kit válvula de inversión calefacción/acs (sonda no incluida)	EH812	7684175	131,00
Kit conexión hidráulica bomba de calor/ acumulador	EH149	100015468	92,00
Acumulador acs BPB 150	EC609	100018093	1103,00
Acumulador acs BPB 200	EC610	100018094	1325,00
Acumulador acs BPB 300	EC611	100018095	1626,00
Acumulador acs BPB 401	EC790	7682199	2377,00
Acumulador acs BPB 501	EC795	7682313	2689,00
Acumulador acs BEPC 300	ER615	7620661	1463,00

HK21



HPI_Q0008A

HK22



HPI_Q0010

EH149



PAC_Q0117

EH85



PAC_Q0021

COMBINACIONES RECOMENDADAS HPI S/ACUMULADORES ACS

	CAPACIDAD (L)	SUPERFICIE DE INTERCAMBIO (m^2)	PÉRDIDAS AL PARO (kWh/24 h)	HPI S 6 MR	8 MR	11 MR/TR	16 MR/TR	22 TR	27 TR
BPB 150	150	0,84	1,1	●	●	●	❍	❍	❍
BPB 200	200	1,20	1,3	●	●	●	●	❍	❍
BPB 300	300	1,70	1,6	❍	❍	●	●	●	●
BPB 401	400	2,20	2,0	❍	❍	❍	❍	●	●
BPB 501	500	3,10	2,2	❍	❍	❍	❍	●	●
BEPC 300	300	2,5	2,2	●	●	●	●	●	●

● Combinación aconsejada ❍ Combinación desaconsejada

SELECCIÓN DE OPCIONES EN FUNCIÓN DE LOS CIRCUITOS CONECTADOS

Tipo de circuito	acs	1 o 2 directo	mezcla	directo + 1 mezcla	2 x válvula	directo + 2 x mezcla	3 x mezcla
Cuadro de control DIEMATIC Evolution HPI S	1 x AD212	de fábrica	1 x AD199	1 x AD199	2 x AD199	1 x AD199 + 1 x AD249	2 x AD199 + 1 x AD249

ACCESORIOS DE REGULACIÓN

	BULTO	CÓDIGO	€
Termostatos ambiente modulantes WiFi:			
• Modulante WiFi SMART TC° R-BUS (cable)	AD324	7691375	160,00
• Modulante WiFi SMART TC° RF (inalámbrico)	AD341	7691377	295,00
• Modulante WiFi SMART TC° RF (inalámbrico) para segundo circuito	AD342	7765144	140,00
Termostatos ambiente on/off:			
• No programable	AD140	88017859	42,00
• Programable (cable y batería)	AD337	7768817	125,00
• Programable (inalámbrico)	AD338	7768818	225,00
• Programable (cable, 230 V)	AD345	7774421	90,00
Sonda exterior inalámbrica (en asociación con AD341)	AD346	7776874	75,00
Kit tarjeta electrónica tercer circuito mezclador (sonda incluida)	AD249	100013304	140,00

	BULTO	CÓDIGO	€
Sonda de ida para circuito mezclador	AD199	88017017	68,00
Sonda acs (5 m)	AD212	100000030	44,00
Sonda para depósito de inercia o sonda impulsión cascada	AD250	100013305	42,00
Kit sonda de humedad on-off	HK27	100019114	203,00
Kit sonda humedad 0-10 V	HZ64	7622433	449,00
Kit control maniobra frío/calor 2 zonas	-	7725944	193,00
Kit control maniobra frío/calor 1 zona	-	7743182	179,00
Cable S-BUS (1,5 m)	AD308	7663618	36,00
Cable S-BUS (12 m)	AD309	7663561	86,00
Conector cierre S-Bus	AD321	7688305	33,00

EJEMPLOS
PARA **HPI S**

HPI S
11 MR/EM

A++
A

- 1 circuito directo
- 1 circuito suelo radiante con válvula mezcladora
- 1 acumulador acs independiente

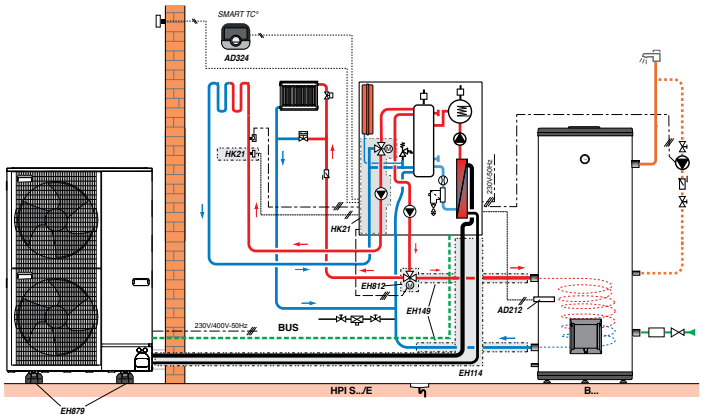

HPIS_F0002

DESCRIPCIÓN

	BULTO	CÓDIGO	€
Bomba de calor HPI S 11 MR/EM	-	7746960	8197,00
Kit hidráulico montaje interno con válvula mezcladora y sonda	HK21	100017830	617,00
Acumulador BPB 300	EC611	100018095	1626,00
Kit válvula inversión calefacción/acs (sonda no incluida)	EH812	7684175	131,00
Kit de conexión bomba de calor/acum. acs	EH149	100015468	92,00
Sonda acs	AD212	100000030	44,00
Accesorios opcionales			
- Termostato ambiente modulante WIFI SMART TC° R-BUS (cable)	AD324	7691375	160,00
- Kit tubos frigoríficos 5/8"-3/8" longitud 5 m	EH114	100012535	224,00
- Soporte de caucho para montaje en suelo	EH879	7694974	136,00

HPI S
16 MR/H

A+++
B

- 1 circuito directo
- 2 circuitos con válvula mezcladora
- 1 caldera con acumulador integrado

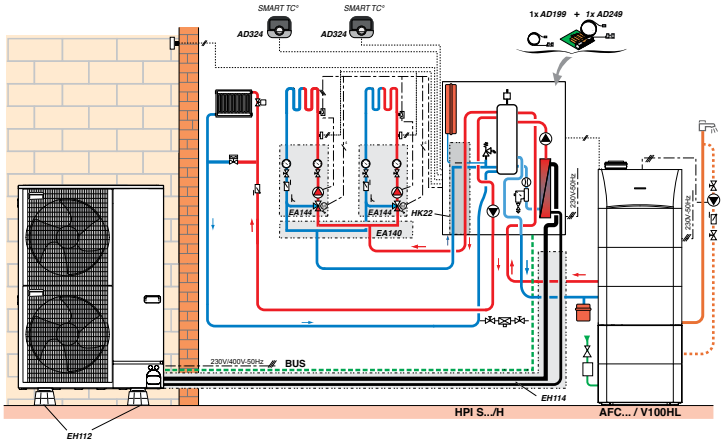

HPIS_F0003

DESCRIPCIÓN

	BULTO	CÓDIGO	€
Bomba de calor HPI S 16 MR/H	-	7746963	9353,00
Kit de tubos internos de adaptación para montar una válvula 3 vías externa	HK22	100017832	136,00
Colector aislado para 2 ó 3 módulos	EA140	100020164	334,00
2 x módulo hidráulico para 1 circuito con válvula mezcladora, con índice de eficiencia energética EEI < 0,23	2 x EA144	100020168	2 x 886,00
Soportes murales para colector	EA141	100020165	38,00
Sonda de ida para circuito mezclador	AD199	88017017	68,00
Kit tarjeta electrónica tercer circuito mezclador (sonda incluida)	AD249	100013304	140,00
Accesorios opcionales			
- Soporte fijación unidad exterior en suelo	EH112	100012533	44,00
- 2 x Termostato ambiente modulante WiFi SMART TC° R-BUS (cable)	2 x AD324	7691375	2 x 160,00
- Kit tubos frigoríficos 5/8"-3/8" (lg 5 m)	EH114	100012535	224,00

VALORES PARA DIMENSIONADO

BOMBAS DE CALOR **SPLIT R410**

Valores para bombas de calor Alezio S, Alezio S V200, Alezio S Compact, Strateo y HPI-S

DATOS POTENCIA MÁXIMA CALOR

AWHP 4,5 MR

TEMPERATURA DE IDA [°C] ▶	25		35		40		45		50		55		60	
TEMP. EXTERIOR [°C] ▼	POTENCIA CALORÍFICA [kW]	COP	POTENCIA CALORÍFICA [kW]	COP	POTENCIA CALORÍFICA [kW]	COP	POTENCIA CALORÍFICA [kW]	COP	POTENCIA CALORÍFICA [kW]	COP	POTENCIA CALORÍFICA [kW]	COP	POTENCIA CALORÍFICA [kW]	COP
-20	-	-	-	-	-	-	-	-	-	-	-	-	-	-
-15	3,70	2,76	3,41	2,35	3,30	1,83	3,10	1,74	-	-	-	-	-	-
-10	4,40	3,24	4,00	2,43	3,90	2,13	3,70	1,88	3,50	1,66	-	-	-	-
-7	4,70	3,40	4,40	2,64	4,20	2,30	4,00	2,02	3,70	1,70	3,50	1,41	-	-
2	4,70	3,17	4,50	2,64	4,40	2,37	4,30	2,09	4,15	1,81	4,00	1,53	-	-
7	7,74	4,70	7,00	3,99	6,63	3,45	6,26	2,91	6,26	2,59	6,26	2,27	-	-
12	8,96	5,80	7,81	4,44	7,23	3,76	6,66	3,08	6,59	2,76	6,52	2,45	-	-
15	9,42	6,13	8,29	4,72	7,73	4,01	7,16	3,31	7,05	2,98	6,93	2,65	-	-
20	9,60	6,40	9,10	5,18	8,85	4,57	8,60	3,95	8,40	3,58	8,20	3,20	-	-

AWHP 6 MR

TEMPERATURA DE IDA [°C] ▶	25		35		40		45		50		55		60	
TEMP. EXTERIOR [°C] ▼	POTENCIA CALORÍFICA [kW]	COP	POTENCIA CALORÍFICA [kW]	COP	POTENCIA CALORÍFICA [kW]	COP	POTENCIA CALORÍFICA [kW]	COP	POTENCIA CALORÍFICA [kW]	COP	POTENCIA CALORÍFICA [kW]	COP	POTENCIA CALORÍFICA [kW]	COP
-20	-	-	-	-	-	-	-	-	-	-	-	-	-	-
-15	-	-	3,80	2,04	3,42	1,76	3,04	1,48	2,66	1,20	-	-	-	-
-10	5,60	2,97	4,86	2,42	4,49	2,14	4,13	1,87	4,00	1,69	3,87	1,51	-	-
-7	6,22	3,20	5,50	2,65	5,14	2,38	4,78	2,10	4,63	1,90	4,48	1,70	-	-
2	5,70	3,25	5,67	2,83	5,65	2,62	5,63	2,41	5,61	2,19	5,59	1,98	5,58	1,77
7	7,95	4,72	7,60	3,87	7,43	3,45	7,25	3,02	7,08	2,60	6,90	2,17	6,73	1,75
12	8,79	5,53	8,58	4,48	8,48	3,95	8,38	3,42	8,17	2,94	7,97	2,46	7,77	1,98
15	9,29	6,02	9,17	4,84	9,11	4,25	9,05	3,66	8,83	3,14	8,61	2,63	8,39	2,11
20	10,13	6,83	10,15	5,45	10,16	4,75	10,18	4,06	9,93	3,49	9,68	2,92	9,44	2,35

AWHP 8 MR

TEMPERATURA DE IDA [°C] ▶	25		35		40		45		50		55		60	
TEMP. EXTERIOR [°C] ▼	POTENCIA CALORÍFICA [kW]	COP	POTENCIA CALORÍFICA [kW]	COP	POTENCIA CALORÍFICA [kW]	COP	POTENCIA CALORÍFICA [kW]	COP	POTENCIA CALORÍFICA [kW]	COP	POTENCIA CALORÍFICA [kW]	COP	POTENCIA CALORÍFICA [kW]	COP
-20	-	-	4,52	2,03	4,55	1,86	4,23	1,64	-	-	-	-	-	-
-15	-	-	5,40	2,32	5,33	2,09	5,25	1,87	3,97	1,28	-	-	-	-
-10	8,05	2,72	7,69	2,35	7,51	2,11	7,33	1,88	6,82	1,72	6,29	1,56	-	-
-7	8,93	3,28	8,42	2,77	8,21	2,45	7,99	2,13	7,43	1,94	7,00	1,74	-	-
2	10,63	3,30	9,60	2,84	8,94	2,60	8,29	2,37	7,72	2,15	7,14	1,91	6,57	1,65
7	10,73	4,53	10,22	3,93	9,97	3,54	9,71	3,14	9,49	2,88	9,26	2,59	9,03	2,26
12	12,72	5,20	12,02	4,62	11,67	4,11	11,32	3,59	11,01	3,26	10,69	2,90	10,38	2,38
15	13,86	5,51	12,95	4,96	12,50	4,38	12,04	3,80	11,68	3,43	11,31	3,02	10,95	2,50
20	14,35	5,76	13,45	5,17	13,00	4,56	12,55	3,95	12,20	3,56	11,85	3,15	11,50	2,56

AWHP 11 MR/TR

TEMPERATURA DE IDA [°C] ▶	25		35		40		45		50		55		60	
TEMP. EXTERIOR [°C] ▼	POTENCIA CALORÍFICA [kW]	COP	POTENCIA CALORÍFICA [kW]	COP	POTENCIA CALORÍFICA [kW]	COP	POTENCIA CALORÍFICA [kW]	COP	POTENCIA CALORÍFICA [kW]	COP	POTENCIA CALORÍFICA [kW]	COP	POTENCIA CALORÍFICA [kW]	COP
-20	-	-	6,87	1,79	6,71	1,64	6,55	1,49	-	-	-	-	-	-
-15	-	-	8,17	2,16	8,07	1,93	7,96	1,69	7,87	1,52	7,77	1,34	-	-
-10	9,69	2,97	9,53	2,50	9,44	2,25	9,36	1,98	9,13	1,76	8,90	1,52	-	-
-7	10,87	3,27	10,59	2,73	10,44	2,45	10,30	2,14	10,00	1,91	9,69	1,62	-	-
2	11,98	3,56	11,49	3,16	11,24	2,83	10,99	2,49	10,55	2,19	10,10	1,88	9,36	1,49
7	15,57	4,48	14,79	4,15	14,40	3,70	14,01	3,24	13,41	2,90	12,80	2,54	12,20	2,07
12	17,68	5,14	16,84	4,72	16,42	4,20	16,00	3,68	15,35	3,30	14,69	2,91	14,04	2,39
15	18,66	5,53	17,78	4,98	17,34	4,44	16,90	3,89	16,24	3,51	15,58	3,08	14,92	2,58
20	19,79	5,87	18,96	5,31	18,55	4,75	18,13	4,19	17,47	3,78	16,81	3,34	16,15	2,97

VALORES PARA DIMENSIONADO

BOMBAS DE CALOR **SPLIT R410**

Valores para bombas de calor Alezio S, Alezio S V200, Alezio S Compact, Strateo y HPI-S

DATOS POTENCIA MÁXIMA CALOR

AWHP 16 MR/TR

TEMPERATURA DE IDA [°C] ▶	25		35		40		45		50		55		60	
TEMP. EXTERIOR [°C] ▼	POTENCIA CALORÍFICA [kW]	COP	POTENCIA CALORÍFICA [kW]	COP	POTENCIA CALORÍFICA [kW]	COP	POTENCIA CALORÍFICA [kW]	COP	POTENCIA CALORÍFICA [kW]	COP	POTENCIA CALORÍFICA [kW]	COP	POTENCIA CALORÍFICA [kW]	COP
-20	-	-	8,03	1,74	7,89	1,60	7,75	1,46	-	-	-	-	-	-
-15	-	-	9,55	2,10	9,49	1,88	9,42	1,66	9,33	1,50	9,23	1,32	-	-
-10	11,20	2,92	11,13	2,43	11,10	2,19	11,07	1,94	10,82	1,73	10,57	1,51	-	-
-7	12,56	3,21	12,37	2,65	12,28	2,38	12,18	2,10	11,85	1,89	11,52	1,66	-	-
2	13,84	3,50	13,42	3,07	13,21	2,75	13,00	2,44	12,50	2,16	12,00	1,86	11,15	1,54
7	17,99	4,40	17,28	4,03	16,93	3,60	16,57	3,18	15,89	2,86	15,21	2,52	14,53	2,13
12	20,75	5,07	19,84	4,58	19,39	4,09	18,93	3,61	18,18	3,25	17,43	2,87	16,68	2,44
15	21,96	5,34	20,96	4,83	20,46	4,32	19,96	3,80	19,19	3,43	18,42	3,02	17,65	2,58
20	23,15	5,64	22,18	5,11	21,70	4,58	21,21	4,04	20,47	3,66	19,73	3,25	18,99	2,80

AWHP 22 TR

TEMPERATURA DE IDA [°C] ▶	25		35		40		45		50		55		60	
TEMP. EXTERIOR [°C] ▼	POTENCIA CALORÍFICA [kW]	COP	POTENCIA CALORÍFICA [kW]	COP	POTENCIA CALORÍFICA [kW]	COP	POTENCIA CALORÍFICA [kW]	COP	POTENCIA CALORÍFICA [kW]	COP	POTENCIA CALORÍFICA [kW]	COP	POTENCIA CALORÍFICA [kW]	COP
-20	-	-	11,24	2,25	10,15	1,99	9,42	1,75	-	-	-	-	-	-
-15	-	-	11,64	2,37	10,89	2,14	10,33	1,90	9,92	1,67	9,63	1,47	-	-
-10	14,18	3,00	12,61	2,61	12,04	2,36	11,60	2,11	11,22	1,87	10,88	1,64	-	-
-7	14,66	3,22	13,81	2,80	12,95	2,54	12,53	2,27	12,15	2,01	11,79	1,76	-	-
2	20,79	3,50	19,88	2,94	19,39	2,63	18,89	2,34	18,34	2,06	17,74	1,81	17,07	1,57
7	28,69	4,58	27,69	3,78	27,10	3,37	26,46	2,99	25,79	2,64	25,29	2,35	24,40	2,06
12	33,51	5,42	32,37	4,37	31,71	3,89	30,96	3,44	30,12	3,03	29,19	2,67	28,17	2,34
15	36,58	5,92	35,33	4,74	34,58	4,20	33,74	3,71	32,81	3,27	31,79	2,88	30,69	2,53
20	42,41	6,80	40,79	5,37	39,89	4,76	38,85	4,20	37,75	3,71	36,58	3,27	35,35	2,88

AWHP 27 TR

TEMPERATURA DE IDA [°C] ▶	25		35		40		45		50		55		60	
TEMP. EXTERIOR [°C] ▼	POTENCIA CALORÍFICA [kW]	COP	POTENCIA CALORÍFICA [kW]	COP	POTENCIA CALORÍFICA [kW]	COP	POTENCIA CALORÍFICA [kW]	COP	POTENCIA CALORÍFICA [kW]	COP	POTENCIA CALORÍFICA [kW]	COP	POTENCIA CALORÍFICA [kW]	COP
-20	-	-	13,09	2,19	11,78	1,94	10,93	1,70	-	-	-	-	-	-
-15	-	-	13,45	2,30	12,55	2,07	11,93	1,84	11,50	1,62	11,22	1,43	-	-
-10	16,42	2,88	14,46	2,50	13,82	2,27	13,32	2,03	12,93	1,80	12,60	1,58	-	-
-7	16,82	3,06	15,32	2,67	14,78	2,42	14,34	2,17	13,96	1,92	13,60	1,69	-	-
2	22,33	3,16	21,49	2,70	21,14	2,44	20,78	2,19	20,44	1,95	20,12	1,73	19,61	1,53
7	30,92	4,40	30,07	3,66	29,63	3,29	29,14	2,93	28,60	2,61	27,95	2,31	27,59	2,07
12	35,82	5,16	34,93	4,20	34,39	3,76	33,78	3,34	33,10	2,97	32,34	2,63	31,50	2,33
15	38,96	5,62	37,97	4,53	37,36	4,04	36,67	3,59	35,90	3,19	35,05	2,83	34,12	2,51
20	44,93	6,43	43,61	5,12	42,86	4,56	41,99	4,04	41,05	3,59	40,05	3,19	39,01	2,83

DATOS POTENCIA MÁXIMA FRÍO

TEMPERATURA DE IDA [°C] ▶	7		18	
MODELO ▼	POTENCIA FRÍO [kW]	EER	POTENCIA FRÍO [kW]	EER
AWHP 4,5 MR	4,89	2,48	6,53	2,99
AWHP 6 MR	4,50	2,38	5,00	3,96
AWHP 8 MR	6,60	2,55	9,50	3,08
AWHP 11 MR/TR	9,10	2,75	14,00	3,54
AWHP 16 MR/TR	12,50	2,32	16,00	3,59
AWHP 22 TR	19,30	2,30	26,60	3,18
AWHP 27 TR	20,30	2,19	27,80	2,95

VALORES PARA DIMENSIONADO

BOMBAS DE CALOR **SPLIT R32**

Valores para bombas de calor Strateo R32

DATOS POTENCIA MÁXIMA CALOR

AWHPR 4 MR

TEMPERATURA DE IDA [°C] ▶	25		35		40		45		50		55		60	
TEMP. EXTERIOR [°C] ▼	POTENCIA CALORÍFICA [KW]	COP	POTENCIA CALORÍFICA [KW]	COP	POTENCIA CALORÍFICA [KW]	COP	POTENCIA CALORÍFICA [KW]	COP	POTENCIA CALORÍFICA [KW]	COP	POTENCIA CALORÍFICA [KW]	COP	POTENCIA CALORÍFICA [KW]	COP
-20	-	-	3,20	2,18	3,00	1,93	-	-	-	-	-	-	-	-
-15	-	-	4,30	2,45	4,10	2,17	3,90	1,89	-	-	-	-	-	-
-10	5,80	3,04	5,40	2,73	5,10	2,41	4,70	2,10	4,30	1,75	3,80	1,41	-	-
-7	6,50	3,22	6,10	2,89	5,70	2,56	5,20	2,23	4,60	1,84	4,00	1,45	-	-
2	6,00	3,45	5,90	3,14	5,80	2,83	5,70	2,52	5,60	2,20	5,50	1,89	5,40	1,58
7	7,30	4,89	7,10	4,38	7,00	3,87	6,80	3,36	6,40	2,83	5,90	2,30	5,50	1,77
12	8,70	5,94	8,50	5,25	8,30	4,56	8,20	3,87	7,70	3,30	7,20	2,72	6,70	2,15
15	7,70	6,56	7,50	5,77	7,30	4,99	7,10	4,20	6,70	3,56	6,30	2,92	5,90	2,28
20	8,40	7,37	8,20	6,45	8,00	5,54	7,80	4,62	7,40	3,91	6,90	3,20	6,50	2,49

AWHPR 6 MR

TEMPERATURA DE IDA [°C] ▶	25		35		40		45		50		55		60	
TEMP. EXTERIOR [°C] ▼	POTENCIA CALORÍFICA [KW]	COP	POTENCIA CALORÍFICA [KW]	COP	POTENCIA CALORÍFICA [KW]	COP	POTENCIA CALORÍFICA [KW]	COP	POTENCIA CALORÍFICA [KW]	COP	POTENCIA CALORÍFICA [KW]	COP	POTENCIA CALORÍFICA [KW]	COP
-20	-	-	4,70	2,10	4,60	1,93	-	-	-	-	-	-	-	-
-15	-	-	5,70	2,48	5,50	2,27	5,30	2,06	-	-	-	-	-	-
-10	6,90	2,90	6,70	2,67	6,50	2,45	6,20	2,23	6,10	1,99	5,90	1,75	-	-
-7	7,50	3,03	7,30	2,79	7,10	2,56	6,80	2,33	6,60	2,07	6,40	1,82	-	-
2	6,70	3,69	6,70	3,33	6,60	2,96	6,60	2,60	6,60	2,30	6,60	2,00	6,60	1,70
7	8,90	5,05	8,70	4,50	8,50	3,96	8,30	3,41	8,10	3,00	8,00	2,60	7,80	2,19
12	10,50	5,88	10,20	5,22	9,90	4,56	9,60	3,90	9,40	3,42	9,30	2,94	9,10	2,46
15	9,70	6,46	9,40	5,70	9,10	4,94	8,70	4,18	8,60	3,62	8,40	3,06	8,20	2,50
20	10,60	7,14	10,30	6,27	9,90	5,40	9,50	4,53	9,30	3,91	9,10	3,29	8,90	2,67

AWHPR 8 MR

TEMPERATURA DE IDA [°C] ▶	25		35		40		45		50		55		60	
TEMP. EXTERIOR [°C] ▼	POTENCIA CALORÍFICA [KW]	COP	POTENCIA CALORÍFICA [KW]	COP	POTENCIA CALORÍFICA [KW]	COP	POTENCIA CALORÍFICA [KW]	COP	POTENCIA CALORÍFICA [KW]	COP	POTENCIA CALORÍFICA [KW]	COP	POTENCIA CALORÍFICA [KW]	COP
-20	-	-	5,00	2,04	4,80	1,87	-	-	-	-	-	-	-	-
-15	-	-	6,00	2,40	5,80	2,20	5,60	2,00	-	-	-	-	-	-
-10	7,30	2,81	7,10	2,59	6,80	2,38	6,60	2,16	6,40	1,93	6,20	1,70	-	-
-7	8,00	2,93	7,70	2,71	7,40	2,48	7,20	2,25	7,00	2,01	6,80	1,76	-	-
2	7,20	3,55	7,10	3,21	7,10	2,88	7,10	2,55	7,10	2,21	7,10	1,86	7,10	1,52
7	9,20	4,95	9,00	4,42	8,80	3,90	8,60	3,37	8,40	3,01	8,20	2,65	8,00	2,29
12	10,90	5,79	10,60	5,14	10,30	4,50	10,00	3,85	9,80	3,43	9,60	3,00	9,50	2,58
15	10,10	6,37	9,80	5,62	9,50	4,88	9,20	4,13	9,00	3,66	8,80	3,18	8,60	2,71
20	11,10	7,02	10,70	6,17	10,30	5,33	10,00	4,48	9,70	3,93	9,50	3,43	9,30	2,91

DATOS POTENCIA MÁXIMA FRÍO

TEMPERATURA DE IDA [°C] ▶	7		18	
MODELO ▼	POTENCIA FRÍO [KW]	EER	POTENCIA FRÍO [KW]	EER
AWHPR 4 MR	5,11	3,18	7,00	4,56
AWHPR 6 MR	5,90	2,87	8,30	4,16
AWHPR 8 MR	6,20	2,79	8,50	4,10

VALORES PARA DIMENSIONADO

BOMBAS DE CALOR **MONOBLOC R410**

Valores para bombas de calor Alezio M V200

DATOS POTENCIA MÁXIMA CALOR

MONO AWHP 6 MR

TEMPERATURA DE IDA [°C] ▶	25		35		40		45		50		55		60	
TEMP. EXTERIOR [°C] ▼	POTENCIA CALORÍFICA [KW]	COP	POTENCIA CALORÍFICA [KW]	COP	POTENCIA CALORÍFICA [KW]	COP	POTENCIA CALORÍFICA [KW]	COP	POTENCIA CALORÍFICA [KW]	COP	POTENCIA CALORÍFICA [KW]	COP	POTENCIA CALORÍFICA [KW]	COP
-20	-	-	4,3	1,87	4,2	1,70	4,1	1,67	-	-	-	-	-	-
-15	-	-	5,1	2,33	5,0	2,06	4,9	1,84	-	-	-	-	-	-
-10	6,5	3,22	6,1	2,37	5,9	2,14	5,8	1,94	5,3	1,96	4,8	1,67	-	-
-7	6,9	3,56	6,4	3,04	6,4	2,81	6,3	2,60	6,2	2,35	5,7	2,18	-	-
2	7,5	4,45	7,1	3,43	6,8	3,00	6,5	2,62	6,2	2,29	5,7	2,00	5,6	1,80
7	7,6	6,22	7,0	4,73	6,7	4,07	6,3	3,54	6,1	3,03	6,0	2,87	5,8	2,51
12	8,9	6,60	8,0	5,20	7,6	4,40	7,2	3,75	6,9	3,23	6,7	2,89	6,4	2,52
15	9,7	7,28	8,8	5,73	8,4	4,85	8,0	4,14	7,5	3,55	7,4	3,17	7,0	2,76
20	10,5	7,72	10,2	6,86	9,8	5,73	9,4	4,85	8,9	4,14	8,5	3,69	8,2	3,20

MONO AWHP 8 MR

TEMPERATURA DE IDA [°C] ▶	25		35		40		45		50		55		60	
TEMP. EXTERIOR [°C] ▼	POTENCIA CALORÍFICA [KW]	COP	POTENCIA CALORÍFICA [KW]	COP	POTENCIA CALORÍFICA [KW]	COP	POTENCIA CALORÍFICA [KW]	COP	POTENCIA CALORÍFICA [KW]	COP	POTENCIA CALORÍFICA [KW]	COP	POTENCIA CALORÍFICA [KW]	COP
-20	-	-	4,6	1,9	4,5	1,66	4,5	1,46	-	-	-	-	-	-
-15	-	-	6,7	2,28	6,6	2,02	6,5	1,78	-	-	-	-	-	-
-10	8,1	3,01	7,8	2,37	7,7	2,1	7,6	1,86	7,5	1,83	7,3	1,61	-	-
-7	8,5	3,11	8,3	2,45	8,2	2,17	8,1	2,09	7,9	1,98	7,8	1,84	-	-
2	9,8	3,56	9,7	3,08	9,6	2,81	9,5	2,61	9,3	2,37	9,2	2,16	9	1,96
7	10,9	5,52	10,5	4,35	10,1	3,84	9,8	3,4	9,6	3	9,4	2,65	9,2	2,36
12	11	5,31	10,7	4,37	10,5	3,91	10,2	3,5	10,1	3,12	9,9	2,79	9,7	2,51
15	11,9	5,33	11,5	4,63	11,3	4,16	11,1	3,73	10,9	3,33	10,7	2,98	10,5	2,68
20	13,3	5,37	12,9	5,05	12,7	4,55	12,4	3,98	12,3	3,6	12,1	3,26	12	2,95

MONO AWHP 11 MR/TR

TEMPERATURA DE IDA [°C] ▶	25		35		40		45		50		55		60	
TEMP. EXTERIOR [°C] ▼	POTENCIA CALORÍFICA [KW]	COP	POTENCIA CALORÍFICA [KW]	COP	POTENCIA CALORÍFICA [KW]	COP	POTENCIA CALORÍFICA [KW]	COP	POTENCIA CALORÍFICA [KW]	COP	POTENCIA CALORÍFICA [KW]	COP	POTENCIA CALORÍFICA [KW]	COP
-20	-	-	7	2,6	6,6	2,21	6,5	1,96	-	-	-	-	-	-
-15	-	-	7,6	2,78	7,3	2,41	7	2,08	-	-	-	-	-	-
-10	11	3,8	10,1	2,87	9,7	2,51	9,4	2,2	9,1	1,94	9	1,54	-	-
-7	11,3	4,09	10,4	3,14	10	2,75	9,6	2,41	9,3	2,11	9	1,84	-	-
2	13,1	3,85	12,5	3,08	12,2	2,73	11,9	2,42	11,6	2,14	11,3	1,87	10,9	1,65
7	14,3	5,47	13,5	4,41	13,1	3,87	12,7	3,22	12,2	2,8	11,7	2,43	11,2	2,2
12	14,4	6,06	13,7	5,11	13,3	4,59	13	4,08	12,6	3,59	12,1	3,13	11,7	2,72
15	15,5	5,71	14,8	5,23	14,5	4,79	14,1	4,32	13,6	3,85	13,2	3,39	12,6	2,97
20	17,3	7,21	16,9	6,76	16,5	5,68	16,1	4,8	15,6	4,05	15,1	3,65	14,4	3,27

DATOS POTENCIA MÁXIMA FRÍO

TEMPERATURA DE IDA [°C] ▶	7		18	
MODELO ▼	POTENCIA FRÍO [KW]	EER	POTENCIA FRÍO [KW]	EER
MONO AWHP 6 MR	6,00	2,95	7,90	3,67
MONO AWHP 8 MR	7,50	2,70	10,50	3,49
MONO AWHP 11 MR/TR	10,00	2,83	13,90	3,85

BOMBA DE CALOR AEROTERMIA

ACUMULADOR DE AGUA CALIENTA SANITARIA

ADVANCE



BEPC 300

300 L

producto

Acumulador de alto rendimiento optimizado para bomba de calor

- Acumulador de agua caliente sanitaria para conexión a una bomba de calor
- Cuba de acero esmaltada, protección mediante ánodo en magnesio
- Intercambiador sobredimensionado tipo serpentín
- Resistencia eléctrica de esteatita con termostato integrado
- Aislamiento de espuma inyectada de poliuretano de 50 mm de grosor (0% CFC)
- Termómetro
- **Suministro:** 1 bulto

DIMENSIONES PRINCIPALES (mm y pulgadas)

① Salida agua caliente sanitaria G 1"
② Entrada intercambiador G 1"
③ Recirculación G 3/4"
④ Entrada agua fría sanitaria G 1"
⑤ Salida intercambiador G 1"
⑥ Ánodo
⑦ Resistencia eléctrica
⑧ Termómetro

(1) Pies ajustables de 19 a 29 mm.
G: Roscado exterior cilíndrico
(estanqueidad mediante junta plana)

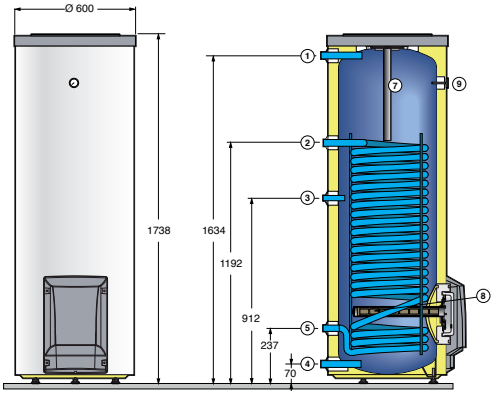

CARACTERÍSTICAS TÉCNICAS ACS

Temperatura máxima de servicio:
primario (intercambiador): **110°C**
secundario (cuba): **90°C**

Presión máxima de servicio:
primario (intercambiador): **12 bar**
secundario (cuba): **7 bar**

MODELO

			BEPC 300	
Capacidad	L		290	
Capacidad del intercambiador acs	L		16,7	
Superficie del intercambiador acs	m²		2,5	
Potencia eléctrica	W		3000	
Intensidad - 230 V/monofásica	A		13,7	
eléctrica - 230 V/trifásica	A		7,8	
- 400 V/trifásica	A		4,6	
▶ **Caudal acs, caudal primario a**	m³/h	1	2	3
Con temp. - Temperatura entrada primario	°C	80	80	80
a.c.s.: - Potencia intercambiada	kW	49,4	67,6	78,6
45°C - Caudal horario a Δt = 35 K	l/h	1213	1661	1931
Tiempo de calentamiento "eléctrico" 15-65°C	h		5,5	
Coeficiente de pérdidas térmicas	W/K		1,85	
Pérdidas al paro	kWh/24h		2,0	
Pérdida de carga circuito primario con un caudal de 3 m³/h	kPa		21	
Peso	kg		110	

P.V.P. (IVA NO INCLUIDO)

		BEPC 300
	Bulto	EH615
	Código	7620661
	€	1463,00

OPCIONES

ACCESORIOS

	BULTO	CÓDIGO	€
Ánodo de corriente inducida	AJ39	89757753	379,00

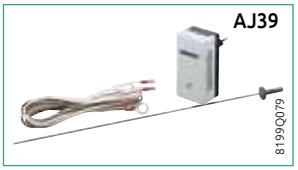

BOMBA DE CALOR

GEOTÉRMICA AGUA (AGUA GLICOLADA)/AGUA

ADVANCE



A++

GSHP

DE 5,7 A 28 kW

Producto
Totalmente equipada hasta el modelo GSHP 15TR
Elevadas prestaciones
Para todo tipo de captación

- **Bomba de calor agua (agua glicolada)/agua** con captación en bucle cerrado en suelo mediante colectores enterrados (captación horizontal), perforación (captación vertical) o extracción en la capa freática
- Reversible
- Alimentación monofásica para los modelos MR, o trifásica para los modelos TR
- El módulo incluye:
  - Compresor Scroll hermético con un COP de hasta 4,5 a 0 – -3°C/30°C – 35°C
  - 2 intercambiadores de placas sobredimensionados
  - Manorreductores, filtro deshidratador, presostatos de seguridad AP/BP
  - Limitador electrónico de la corriente de arranque
- Un vaso de expansión de 10 litros en el lado primario (captación) y otro en el lado secundario (calefacción), únicamente en la GSHP 5/9/12/15
  - 2 bombas de circulación con un índice de eficiencia energética (IEE) < 0,23 (lado primario y lado secundario) en los modelos GSHP 5/9/12/15.
- Bombas de circulación opcionales para el modelo GSHP 19.
- - Caudalímetro en el lado secundario y un detector de caudal en el lado primario
- - Manómetro electrónico, válvula de seguridad y purgador
- - Kit de resistencia eléctrica de apoyo (disponible como opción)
- - Aislamiento acústico
- - Válvula de inversión (calefacción/acs) en los modelos GSHP 5/9/12/15 (opción que se pide por separado para los modelos GSHP 19/27)
- - Un cuadro de mando provisto de la **regulación DIEMATIC iSystem** que permite gestionar los distintos parámetros de la bomba de calor así como múltiples circuitos de calor o frío
- **Suministro:** 2 ó 3 bultos

DIMENSIONES PRINCIPALES (mm y pulgadas)

① - GHSP 5/9/12/15: ida calefacción G 1"
- GHSP 19/27: retorno calefacción G 1" 1/4
(se entrega con 2 válvulas de aislamiento y un filtro)

② - GHSP 5/9/12/15: ida primario acumulador acs (si existe) G 1"
- GHSP 19/27: ida circuito calefacción G 1" 1/4

③ - GHSP 5/9/12/15: retorno calefacción G 1" (se suministra con 2 válvulas de aislamiento y un filtro)
- GHSP 19/27: tapón

④ - GHSP 5/9/12/15: retorno primario acumulador acs (si existe) G 1"
- GHSP 19/27: tapón

⑤ Impulsión del circuito de captación G 1" 1/4 (se suministra con 1 válvula de aislamiento provista de un manómetro)

⑥ Retorno del circuito de captación G 1" 1/4 (se suministra con 2 válvulas de aislamiento y un filtro)

⑦ Evacuación válvula de seguridad (lado de captación, lado de calefacción)

⑧ Evacuación condensados

⑨ Purgadores automáticos (lado de captación, lado de calefacción)

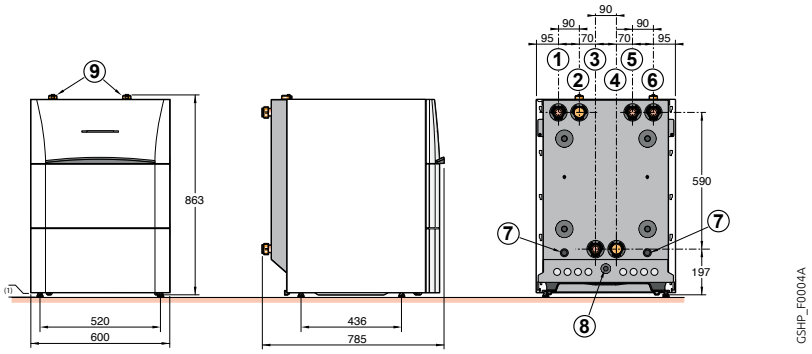

(1) Pies ajustables de 10 a 30 mm.

CARACTERÍSTICAS TÉCNICAS

Temp. límite de utilización en modo calefacción:
- Agua: **+ 7°C/+ 80°C**
- Captación (suelo): **-15°C/+ 35°C**

Temp. límite de utilización en modo frío:
- Agua: **+ 7°C/+ 25°C**
- Captación (suelo): **-15°C/+ 35°C**

Presión máxima de servicio:
- circuito calefacción: **3 bar**
- circuito de captación: **3 bar**

MODELO

		GSHP	5 MR-E	9 MR-E	9 TR-E	12 MR-E	12 TR-E	15 TR-E	19 TR	27 TR
Potencia calorífica (1)	kW	5,70	5,70	9,8	9,8	12,66	12,66	17,09	20,40	27,99
COP a (1)		4,38	4,38	4,39	4,39	4,35	4,35	4,50	4,28	4,10
Potencia eléctrica absorbida (1)	kWe	1,30	1,30	2,25	2,25	2,91	2,91	3,80	4,76	6,83
Potencia calorífica (2)	kW	5,39	5,39	9,41	9,41	12,21	12,21	16,35	20,05	26,82
COP (2)		3,31	3,31	3,43	3,43	3,42	3,42	3,53	3,43	3,28
Potencia eléctrica absorbida (2)	kWe	1,63	1,63	2,74	2,74	3,57	3,57	4,63	5,84	8,17
Potencia calorífica (3)	kW	7,42	7,42	12,95	12,95	16,58	16,58	22,27	28,11	35,25
COP (3)		5,64	5,64	5,52	5,52	5,30	5,30	5,38	5,14	4,71
Potencia eléctrica absorbida (3)	kWe	1,31	1,31	2,34	2,34	3,13	3,13	4,14	5,47	7,49
Potencia calorífica (4)	kW	7,01	7,01	12,51	12,51	15,94	15,94	21,44	26,95	34,40
COP (4)		4,25	4,25	4,37	4,37	4,20	4,20	4,27	4,12	3,90
Potencia eléctrica absorbida (4)	kWe	1,65	1,65	2,86	2,86	3,80	3,80	5,02	6,54	8,83
Eficiencia energética estacional de calefacción* (sin aporte de regulación)		136	136	140	140	140	140	145	140	134
Eficiencia energética estacional de calefacción *(con sonda exterior)		138	138	142	142	142	142	147	142	136
Tensión de alimentación	V	230 V mono	400 V tri	230 V mono	400 V tri	230 V mono	400 V tri	400 V tri	400 V tri	400 V tri
Intensidad máxima	A	12,8	4,8	22,8	7,4	27,9	9,7	13	15,3	21,6
Intensidad de arranque	A	<30	<30	<30	<30	<30	<30	<30	<30	<30
Potencia acústica	dB(A)	49	49	53	53	52	52	51	53	50
Fluido frigorífico R 410A	kg	1,50	1,50	1,70	1,70	1,80	1,80	2,50	2,54	3,18
Peso neto	kg	127	127	143	143	143	143	161	148	162

(1) Prestaciones según la norma EN 14511-2 en régimen de agua glicolada (30%)/agua: 0°C- -3°C/30°C - 35°C. (2) Prestaciones según la norma EN 14511-2 en régimen de agua glicolada (30%)/agua: 0°C - -3°C/40°C - 45°C. (3) Prestaciones según la norma EN 14511-2 en régimen de agua/agua: 10°C - 7°C/30°C - 35°C. (4) Prestaciones según la norma EN 14511-2 en régimen de agua/agua: 10°C - 7°C/40°C - 45°C.
* En condiciones de temperatura media con agua glicolada/agua

P.V.P. (IVA NO INCLUIDO)

	GSHP	5 MR-E	5 TR-E	9 MR-E	9 TR-E	12 MR-E	12 TR-E	15 TR-E	19 TR	27 TR
Código		7612336	7611946	7600538	7612220	7612330	7612245	7611656	7612360	7612590
€*		6914,00	7053,00	7685,00	7655,00	8302,00	8308,00	8904,00	8575,00	9219,00

* Tasa de Residuos de Aparatos Eléctricos y Electrónicos incluido en el PVP del producto según Directiva EU N° 2012/19/UE

BOMBA DE CALOR

GEOTÉRMICA AGUA (AGUA GLICOLADA)/AGUA CON ACUMULADOR DE ACS



GSHP

GSHP…/V 200 GHL **de 5,7 a 17,1 kW**

producto

Concepción modular
Elevadas prestaciones en acs
Protección Titan Active System®

Acumulador acs esmaltado con estratificación "High-load" provisto de un intercambiador de placas asociado a una bomba de carga.

- Acumulador dispuesto bajo la bomba de calor para constituir un conjunto con una estética uniforme.
- Protección mediante **"Titan Active System®"** (ánodo sin consumo de material).
- Llave de vaciado.
- Tubos de conexión de bomba de calor/acumulador y sonda acs incluidos.
- **Suministro:** 3 bultos

① Ida calefacción G 1"
③ Retorno calefacción G 1" (se entrega con 2 válvulas de aislamiento y un filtro)
⑤ Salida del circuito de captación geotérmica G 1" 1/4 (se entrega con 1 válvula de aislamiento provista de un manómetro)
⑥ Retorna del circuito de captación geotérmica G 1" 1/4 (se entrega con 2 válvulas de aislamiento y un filtro)
⑦ Evacuación válvulas de seguridad (lado de captación, lado de calefacción)
⑧ Evacuación condensados
⑨ Purgadores automáticos (lado de captación, lado de calefacción)
⑩ Salida agua caliente sanitaria G 3/4"
⑪ Entrada agua fria sanitaria G 3/4"
⑫ Retorno del circuito de recirculación G 3/4"

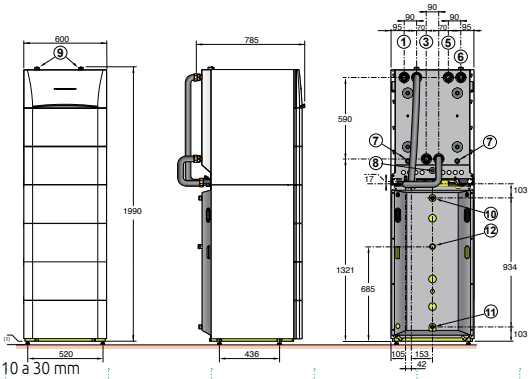

(1) Pies ajustables de 10 a 30 mm

P.V.P. (IVA NO INCLUIDO)

GSHP.../V 200 GHL	5 MR	5 TR	9 MR	9 TR	12 MR	12 TR	15 TR
Código	7638341	7638344	7638346	7638348	7638350	7638352	7638354
€*	8567,00	8706,00	9338,00	9308,00	9955,00	9961,00	10557,00

* Tasa de Residuos de Aparatos Eléctricos y Electrónicos incluido en el PVP del producto según Directiva EU N° 2012/19/UE



GSHP

GSHP…/B 200 GHL **de 5,7 a 17,1 kW**

Acumulador acs esmaltado con estratificación "High-load" provisto de un intercambiador de placas asociado a una bomba de carga.

- Acumulador adosado a la bomba de calor manteniendo la misma estética.
- Protección mediante **"Titan Active System®"** (ánodo sin consumo de material).
- Llave de vaciado.
- Tubos de conexión de bomba de calor/acumulador y sonda acs incluidos.
- **Suministro:** 3 bultos.

OPCIONES: ver páginas siguientes

① Ida calefacción G 1"
③ Retorno calefacción G 1" (se suministra con 2 válvulas de aislamiento y un filtro)
⑤ Salida del circuito de captación geotérmica G 1" 1/4 (se entrega con 1 válvula de aislamiento provista de un manómetro)
⑥ Retorno del circuito de captación geotérmica G 1" 1/4 (se suministra con 2 válvulas de aislamiento y un filtro)
⑦ Evacuación válvulas de seguridad (lado de captación, lado de calefacción)
⑧ Evacuación condensados
⑨ Purgadores automáticos (lado de captación, lado de calefacción)
⑩ Salida agua caliente sanitaria G 3/4"
⑪ Entrada agua fria sanitaria G 3/4"
⑫ Retorno del circuito de recirculación G 3/4"

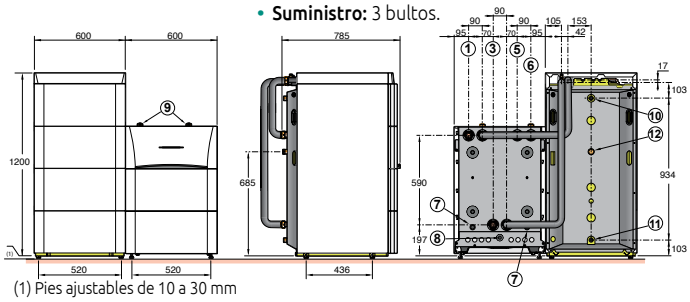

(1) Pies ajustables de 10 a 30 mm

P.V.P. (IVA NO INCLUIDO)

GSHP.../B 200 GHL	5 MR	5 TR	9 MR	9 TR	12 MR	12 TR	15 TR
Código	7638340	7638342	7638345	7638347	7638349	7638351	7638353
€*	8687,00	8826,00	9458,00	9428,00	10075,00	10081,00	10677,00

* Tasa de Residuos de Aparatos Eléctricos y Electrónicos incluido en el PVP del producto según Directiva EU N° 2012/19/UE

CARACTERÍSTICAS TÉCNICAS AGUA CALIENTE SANITARIA

Temp. máxima de servicio acs: **70 °C** ⋮ Presión máxima de servicio acs: **10 bar** ⋮

MODELO

GSHP.../V y B 200 GHL		5 MR	5 TR	9 MR	9 TR	12 MR	12 TR	15 TR
Perfil de demanda acs (1)		L	L	L	L	L	L	L
Eficiencia energética estacional de calefacción* (sin aporte de regulación)		136	136	140	140	140	140	145
Eficiencia energética estacional de calefacción *(con sonda exterior)		138	138	142	142	142	142	147
Capacidad acumulador acs	L	194	194	194	194	194	194	194
Volumen máximo de agua caliente utilizable (1)	L	270	270	270	270	270	270	270
Duración de la puesta en temperatura (1)	h	2h 10	2h 10	1h 05	1h 05	0h 55	0h 55	0h 50
Potencia absorbida en régimen estabilizado (Pes)	W	38	38	38	38	38	38	38
COP DHW (1)		2,70	2,70	2,70	2,70	2,70	2,70	2,60
Peso …V 200 GHL/…B 200 GHL	kg	243/246	243/246	259/262	259/262	261/264	261/264	276/279

(1) Según norma EN 16147. * Con temperatura media agua glicolada/agua

BOMBA DE CALOR

GEOTÉRMICA AGUA (AGUA GLICOLADA)/AGUA CON ACUMULADOR SOLAR



GSHP

GSHP.../V 200 GSHL **de 5,7 a 17,1 kW**

Producto
Concepción modular
Elevadas prestaciones en acs
Protección Titan Active System®

Acumulador de acs solar esmaltado con estratificación "High-load", provisto de un intercambiador de placas asociado a una bomba de carga, así como un serpentín para la conexión de un sistema solar.

- Acumulador dispuesto bajo la bomba de calor para constituir un conjunto con una estética uniforme.
- Protección mediante **"Titan Active System®"** (ánodo sin consumo de material).
- Llave de vaciado.
- Tubos de conexión bomba de calor/acumulador y sonda acs incluidos.
- **Suministro:** 3 bultos.

① Ida calefacción G 1"
③ Retorno calefacción G 1" (se suministra con 2 válvulas de aislamiento y un filtro)
⑤ Salida del circuito de captación geotérmica G 1" 1/4 (se suministra con 1 válvula de aislamiento provista de un manómetro)
⑥ Retorna del circuito de captación geotérmica G 1" 1/4 (se suministra con 2 válvulas de aislamiento y un filtro)
⑦ Evacuación válvulas de seguridad (lado de captación, lado de calefacción)
⑧ Evacuación condensados
⑨ Purgadores automáticos (lado de captación, lado de calefacción)
⑩ Salida agua caliente sanitaria G 3/4"
⑪ Entrada agua fria sanitaria G 3/4"
⑫ Retorno del circuito de recirculación G 3/4"
⑬ Vaina sonda solar
⑭ Entrada intercambiador solar G 1"
⑮ Retorno intercambiador solar G 1"

(1) Pies ajustables de 10 a 30 mm

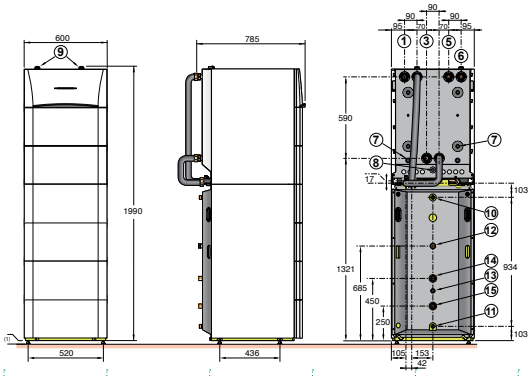

P.V.P. (IVA NO INCLUIDO)

GSHP.../V 200 GSHL	5 MR	5 TR	9 MR	9 TR	12 MR	12 TR	15 TR
Código	7638363	7638365	7638367	7638370	7638372	7638375	7638377
€*	8736,00	8875,00	9507,00	9477,00	10124,00	10130,00	10726,00

* Tasa de Residuos de Aparatos Eléctricos y Electrónicos incluido en el PVP del producto según Directiva EU N° 2012/19/UE



GSHP

GSHP.../B 200 GSHL **de 5,7 a 17,1 kW**

Acumulador de acs solar esmaltado con estratificación "High-load", provisto de un intercambiador de placas asociado a una bomba de carga, así como un serpentín para la conexión de un sistema solar.

- Acumulador adosado a la bomba de calor manteniendo la misma estética.
- Protección mediante **"Titan Active System®"** (ánodo sin consumo de material).
- Llave de vaciado.
- Tubos de conexión bomba de calor/acumulador y sonda acs incluidos.
- **Suministro:** 3 bultos.

① Ida calefacción G 1"
③ Retorno calefacción G 1" (se suministra con 2 válvulas de aislamiento y un filtro)
⑤ Salida del circuito de captación geotérmica G 1" 1/4 (se suministra con 1 válvula de aislamiento provista de un manómetro)
⑥ Retorno del circuito de captación geotérmica G 1" 1/4 (se suministra con 2 válvulas de aislamiento y un filtro)
⑦ Evacuación válvulas de seguridad (lado de captación, lado de calefacción)
⑧ Evacuación condensados
⑨ Purgadores automáticos (lado de captación, lado de calefacción)
⑩ Salida agua caliente sanitaria G 3/4"
⑪ Entrada agua fria sanitaria G 3/4"
⑫ Retorno del circuito de recirculación G 3/4"
⑬ Vaina sonda solar
⑭ Entrada intercambiador solar G 1"
⑮ Retorno intercambiador solar G 1"

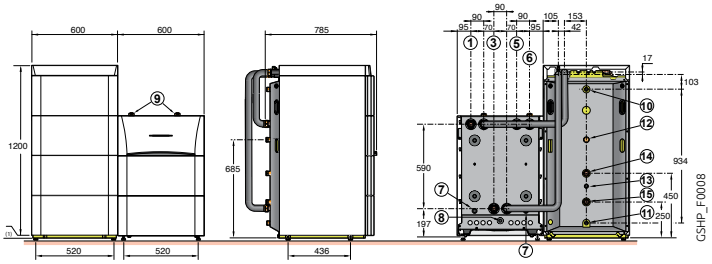

P.V.P. (IVA NO INCLUIDO)

GSHP.../B 200 GSHL	5 MR	5 TR	9 MR	9 TR	12 MR	12 TR	15 TR
Código	7638362	7638364	7638366	7638369	7638371	7638374	7638376
€*	8856,00	8995,00	9627,00	9597,00	10244,00	10250,00	10846,00

* Tasa de Residuos de Aparatos Eléctricos y Electrónicos incluido en el PVP del producto según Directiva EU N° 2012/19/UE

CARACTERÍSTICAS TÉCNICAS AGUA CALIENTE SANITARIA

Temp. máxima de servicio acs: **95 °C** | Presión máxima de servicio acs: **10 bar** | Presión máxima de servicio circuito solar: **6 bar**

MODELO

GSHP.../V B 200 GSHL		5 MR	5 TR	9 MR	9 TR	12 MR	12 TR	15 TR
Capacidad acumulador acs		187	187	187	187	187	187	187
Eficiencia energética estacional de calefacción*(sin aporte de regulación)		136	136	140	140	140	140	145
Eficiencia energética estacional de calefacción *(con sonda exterior)		138	138	142	142	142	142	147
Volumen solar/volumen de apoyo	L	73/114	73/114	73/114	73/114	73/114	73/114	73/114
Peso ...V 200 GSHL/...B 200 GSHL	kg	258/261	258/261	274/277	274/277	276/279	276/279	291/294

* Con temperatura media agua glicolada/agua

ACCESORIOS HIDRÁULICOS

ACCESORIOS NECESARIOS EN FUNCIÓN DEL TIPO DE INSTALACIÓN

	INSTALACIÓN CON ACUMULADOR 200 GT SIN ACUMULADOR ACS		
	GSHP 5 A 15		
1 CIRCUITO DIRECTO	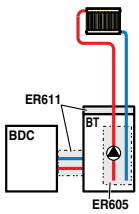	o	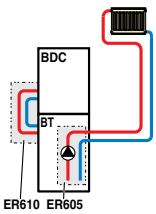
ACCESORIOS DE REGULACIÓN NECESARIOS	—		—
1 CIRCUITO CON VÁLVULA MEZCLADORA	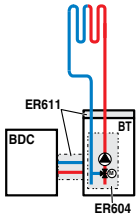	o	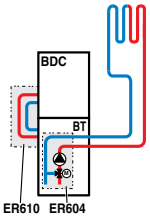
ACCESORIOS DE REGULACIÓN NECESARIOS	Sonda incluida en el bulto ER604		Sonda incluida en el bulto ER604
1 CIRCUITO DIRECTO + 1 CIRCUITO CON VÁLVULA MEZCLADORA	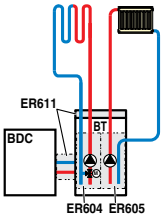	o	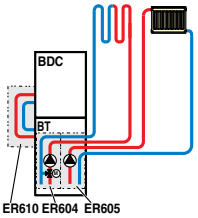
ACCESORIOS DE REGULACIÓN NECESARIOS	Sonda incluida en el bulto ER604		Sonda incluida en el bulto ER604
2 CIRCUITOS, CADA UNO CON VÁLVULA MEZCLADORA	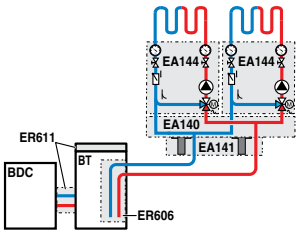	o	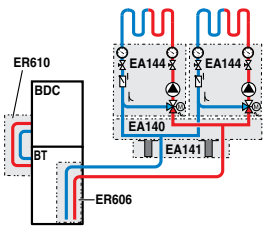
ACCESORIOS DE REGULACIÓN NECESARIOS	AD199 + AD249		AD199 + AD249
3 CIRCUITOS, DE LOS CUALES 2 CON VÁLVULA MEZCLADORA	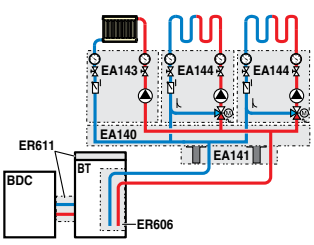	o	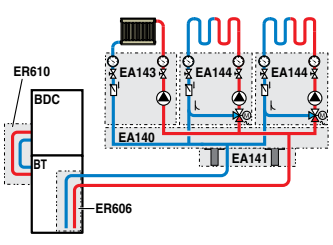
ACCESORIOS DE REGULACIÓN NECESARIOS	AD199 + AD249		AD199 + AD249

BDC: Bomba de calor, BT: Acumulador tampón (200 GT), ACS: Agua caliente sanitaria

ACCESORIOS HIDRÁULICOS

ACCESORIOS NECESARIOS EN FUNCIÓN DEL TIPO DE INSTALACIÓN

INSTALACIÓN CON ACUMULADOR 200 GT Y ACUMULADOR ACS

GSHP 5 A 15/V 200... (VERSIÓN COLUMNA)	GSHP 5 A 15/B 200... (VERSIÓN CON ACUMULADOR ADOSADO)	
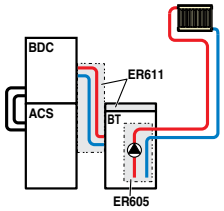	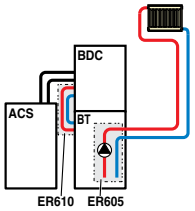	o 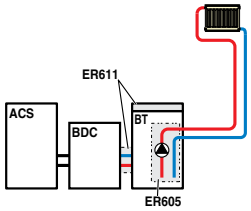
—	—	—
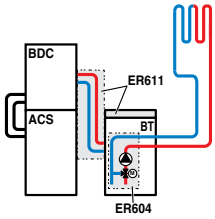	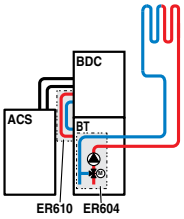	o 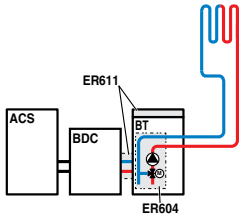
Sonda incluida en el bulto ER604	Sonda incluida en el bulto ER604	Sonda incluida en el bulto ER604
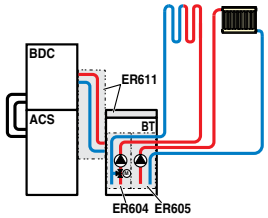	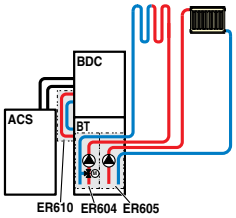	o 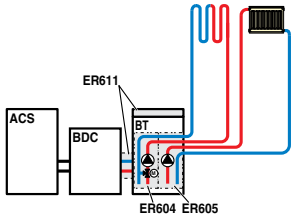
Sonda incluida en el bulto ER604	Sonda incluida en el bulto ER604	Sonda incluida en el bulto ER604
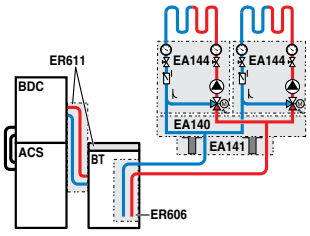	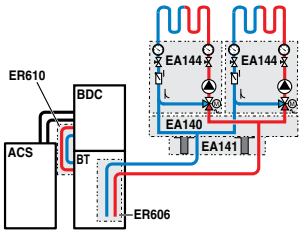	o 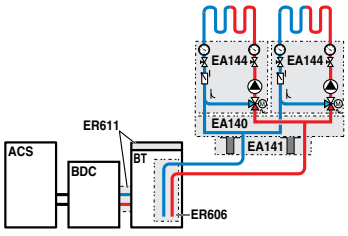
AD199 + AD249	AD199 + AD249	AD199 + AD249
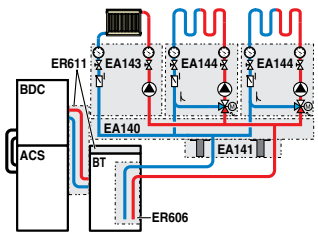	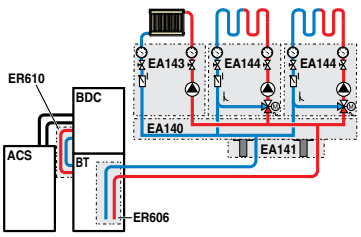	o 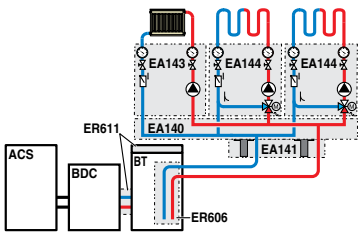
AD199 + AD249	AD199 + AD249	AD199 + AD249

GSHP_F0001A

ACCESORIOS OPCIONALES
PARA GSHP

ACCESORIOS

	BULTO	CÓDIGO	€
Kit apoyo eléctrico:			
• 9 kW para GSHP 5/9/12/15…	HZ20	7616680	659,00
• 9 kW para GSHP 19/27 TR	HZ19	7616643	718,00
Kit intercambiador captación:			
• para GSHP 5/9 MR/TR	HZ24	7618061	883,00
• para GSHP 12 MR/TR e 15 TR	HZ26	7618063	1073,00
• para GSHP 19/27 TR	HZ28	7618065	1403,00
Kit circulador WILO PARA 25/1-8 para GSHP 19	HZ63	7622062	680,00
Depósito acumulador 200 GT	ER602	7607396	925,00
Kit aislamiento modo frío para ER604, ER605 y ER606	ER581	7620436	168,00
Válvula de inversión (calefacción/acs) para GSHP 19/27 TR	HZ17	7616429	394,00
Filtro + válvula de aislamiento	EH61	100004417	101,00
Válvula diferencial	HK150	7746242	51,00
Kit filtro FERNOX TF1	EH896	100020045	376,00
Filtro 400 µ con llave	EH61	100020045	376,00

ACCESORIOS

	BULTO	CÓDIGO	€
Kit conexión para un circuito con válvula mezcladora	ER604	7610411	769,00
Kit conexión para un circuito directo	ER605	7610412	510,00
Kit conexión para un circuito externo	ER606	7610667	215,00
Kit conexión BC-acumulador acs o tampón (200 GHL/200 GSHL/200 GT) lateral	ER611	7611489	332,00
Kit conexión BC-acumulador acs o tampón (200 GHL/200 GSHL/200 GT) en columna	ER610	7611488	212,00
Modulo hidráulico con bomba con índice de eficiencia energética EEI < 0,23:			
• para 1 circuito directo	EA143	100020167	621,00
• para 1 circuito con válvula mezcladora	EA144	100020168	886,00
Colector aislado para 2/3 módulos hidraúlicos	EA140	100020164	334,00
Soporte mural para 1 módulo hidráulico	EA142	100020166	111,00
Soporte mural para colector	EA141	100020165	38,00
Kit rácores cónicos a junta plana R (1" y 3/4")	BH84	89557009	42,00

























COMBINACIONES ACONSEJADAS GSHP/ACUMULADORES ACS

	CAPACIDAD (L)	SUPERFICIE DE INTERCAMBIO (m²)	PÉRDIDAS ESTÁTICAS (kWh/24 h)	GSHP 5MR/TR	GSHP 9MR/TR	GSHP 12MR/TR	GSHP 15 TR	GSHP 19 TR	GSHP 27 TR
BPB 150	150	0,84	1,1	●	●	❍	❍	❍	❍
BPB 200	200	1,20	1,3	●	●	●	❍	❍	❍
BPB 300	300	1,70	1,6	●	●	●	❍	❍	❍
BPB 401	400	2,20	2,0	●	●	●	●	❍	❍
BPB 501	500	3,10	2,2	●	●	●	●	●	●
BEPC 300	300	2,5	2,2	●	●	●	●	●	●

● Combinación aconsejada ❍ Combinación desaconsejada

REGULACIÓN

SELECCIÓN DE OPCIONES EN FUNCIÓN DE LOS CIRCUITOS CONECTADOS

		acs	directo	mezcla	directo + 1 mezcla	2 x mezcla	directo+ 2 x mezcla
Tipo de circuito							
Cuadro de control DIEMATIC iSystem	GSHP	1 x AD212	de fábrica	1 x AD199	1 x AD199	1 x AD199 + 1 x AD249	1 x AD199 + 1 x AD249

(2) Posibilidad de hasta 10 bombas de calor en cascada

ACCESORIOS OPCIONALES DE REGULACIÓN

	BULTO	CÓDIGO	€
Kit conexión termostato de seguridad suelo radiante	HZ29	7622431	24,00
Mando a distancia CDI D. iSystem	AD285	100018924	168,00
Mando a distancia radio CDR D. iSystem (sin emisor radio)	AD284	100018923	223,00
Sonda exterior vía radio	AD251	100013306	68,00
Modulo emisor vía radio	AD252	100013307	108,00
Mando a distancia con sonda ambiente	FM52	85757747	86,00
Kit tarjeta electrónica tercer circuito mezclador (sonda incluida)	AD249	100013304	140,00

	BULTO	CÓDIGO	€
Sonda de ida para circuito mezclador	AD199	88017017	68,00
Cable BUS DIEMATIC (12 m)	AD134	88017851	90,00
Sonda acs (5 m)	AD212	100000030	44,00
Kit contabilización consumo energía	HK29	100020294	203,00
Kit sonda humedad - on/off	HK27	100019114	203,00
Sonda para depósito de inercia o sonda impulsión cascada	AD250	100013305	42,00

EJEMPLOS
PARA **GSHP**

GSHP
GSHP 9 MR/V 200 GHL

A++
A

- 1 circuito suelo radiante (con válvula mezcladora)
- 1 circuito directo
- 1 depósito tampón 200 GT

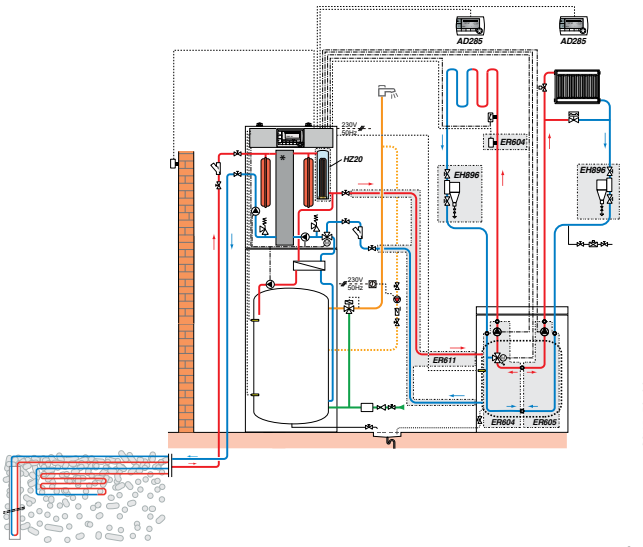

GSHP_F0100

DESCRIPCIÓN

	BULTO	CÓDIGO	€
Bomba de calor GSHP 9 MR/V 200 GHL	-	7638346	9338,00
Depósito tampón 200 GT	ER602	7607396	925,00
Sonda para deposito de inercia	AD250	100013305	42,00
Kit hidráulico para un circuito directo	ER605	7610412	510,00
Kit hidráulico para un circuito con V3V	ER604	7610411	769,00
Kit de conexión depósito tampón 200 GT - BDC	ER611	7611489	332,00
Resistencia eletrica 9 kW	HZ20	7616680	659,00
Accesorios opcionales			
- 2 x mando a distancia CDI D. iSystem	2 x AD285	100018924	2 x 168,00
- 2 x filtro 400 µm + válvula de aislamento	2 x EH61	100004417	2 x 101,00

GSHP
GSHP 5 MR/V 200 GSHL

A++
A++

- 1 circuito suelo radiante (con válvula mezcladora)
- 1 circuito directo
- 1 circuito solar

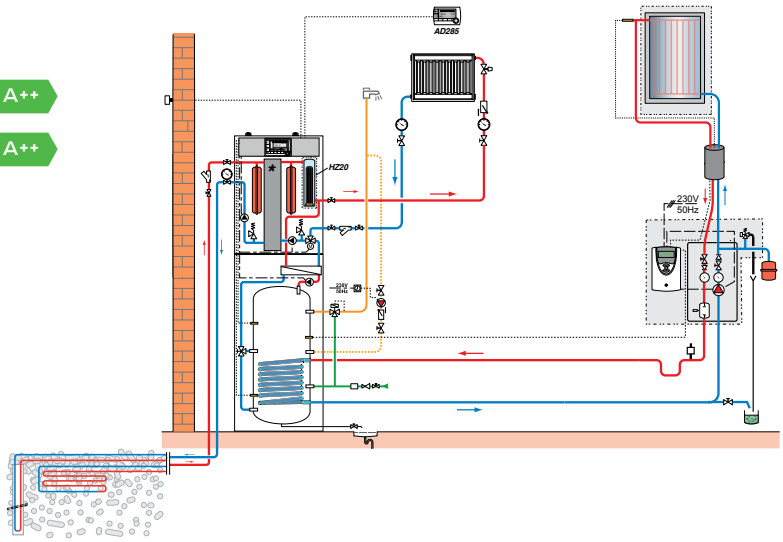

GSHP_F0199

DESCRIPCIÓN

	BULTO	CÓDIGO	€
Bomba de calor GSHP 5 MR/V 200 GSHL	-	7638363	8736,00
Kit de 2 m² de colectores, 1 x INISOL DH 200	ER646	7203638	555,00
Kit de conexión hidráulica para 1 colector	ER648	7213624	140,00
Estación solar SKP 7-8	ER655	7624853	533,00
Regulación solar SOL PLUS	ER709	7630422	273,00
Accesorios opcionales			
- Mando a distancia CDI D. iSystem	AD285	100018924	168,00
- Kit DUO-TUBE Cu 15 x 10 m (con racores bicono))	EG106	89807000	435,00
- Resistencia eletrica 9 kW	HZ20	7616680	659,00





AMBIANCE_KALIKO_CELLIER

GUÍA DE SELECCIÓN

Kaliko





		Kaliko Essentiel ETWH 180E	Kaliko Essentiel ETWH 230E	Kaliko TWH 200 E	Kaliko TWH 300 E	Kaliko TWH 300 EH
Clase de eficiencia en acs		A+	A+	A+	A+	A+
Capacidad acumulador	litros	180	230	215	270	265
Toma de aire	• Ambiente	X	X	X	X	X
	• Exterior	-	-	X	X	X
Tipo	• Monobloc	X	X	X	X	X
Tipo de apoyo E (eléctrico) H (hidráulico)		E	E	E	E	E/H
COP	• a + 7° C	-	-	3,16	3,11	2,90
	• a + 15° C	2,88	3,14	3,34	3,50	3,27
Pág.		68	68	70	70	70

BOMBAS DE CALOR PARA ACS

BOMBA DE CALOR CON ACUMULADOR

EASYLIFE



A+

Kaliko Essentiel

ETWH 180 E, 230 E **(180 y 230 l)**

producto

Calentamiento del acs hasta 65°C mediante la bomba de calor
Reducido tiempo de instalación

Bomba de calor de suelo con acumulador para producción de acs

- Modelos ETWH 180 E y 230 E con resistencia eléctrica de 1,5 kW.
- Funcionamiento con aire ambiente de +5°C a + 43°C.
- Calentamiento del acs mediante la bomba de calor hasta 65°C.
- Cuba fabricada en acero esmaltado con protección mediante ánodo de magnesio.
- Evaporador constituido por tubos de cobre y aletas de aluminio.
- Condensador fabricado en cobre situado sobre la cuba.
- Regulación específica para la gestión del acs integrando la programación, diferentes modos de funcionamiento, gestión de la resistencia de apoyo y la función antilegionela.
- **Suministro:** 1 bulto

DIMENSIONES PRINCIPALES (mm y pulgadas)

① Salida agua caliente sanitaria G 3/4"
② Resistencia eléctrica
③ Entrada agua fría G 3/4"
④ Ánodo de magnesio
⑤ Cuadro de control
⑥ Vaciado
⑦ Evacuación de condensados
⑧ Punto de manipulación

ETWH	180 E	230 E
A (mm)	1308	1628
H (mm)	1670	1990
I (mm)	1050	1390

ETWH 180 E - ETWH 230 E

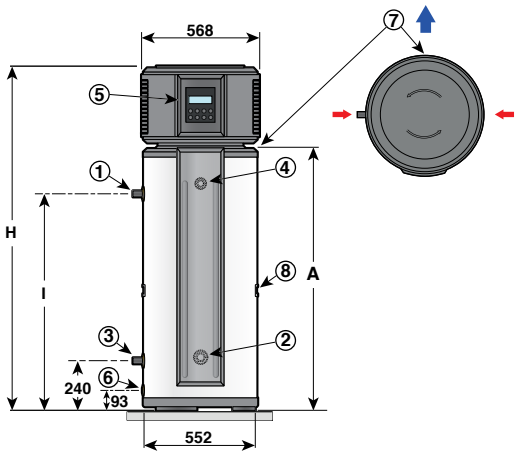

ETWH_F0001A

CARACTERÍSTICAS TÉCNICAS

Temperatura máxima de servicio (cuba): **70°C**

Presión máxima de servicio (cuba): **8 bar**

Temperatura aire para funcionamiento bomba de calor: **+5°C a +43°C**

MODELO

	ETWH	180 E	230 E
Capacidad	l	180	230
Potencia bomba de calor (7°C/15°C)	W	1000/1500	1000/1500
Potencia eléctrica absorbida por la bomba de calor (7°C/15°C)	We	400/460	400/460
COP temperatura entrada aire + 7°C (1)		2,38	2,51
COP temperatura entrada aire + 15°C (1)		2,88	3,02
Potencia resistencia eléctrica	W	1550	1550
Tensión de alimentación/Disyuntor	V/A	230 V Mono/16	230 V Mono/16
Volumen máximo de agua caliente utilizable Vmax (7°C/15°C) (1)	l	207/205	321/318
Potencia absorbida en régimen estabilizado(7°C/15°C) (1)	W	37/25	47/34
Eficiencia calentamiento acs (2)	%	119	124
Perfil de demanda acs (1)		L	XL
Duración de la puesta en temperatura th (7°C/15°C) (1)	h	8 h 39 /6 h 02	11 h 50 /7 h 54
Caudal aire max.	m^3/h	350	350
Fluido frigorífico R 134 A	kg	0,8	0,8
Nivel de presión acústica*/Potencia acústica	dB(A)	46,2/60,2	46,2/60,2
Peso neto	kg	102	116

(1) Valor según EN 16147. (2) Según reglamento n°812/2013
* a 2 m del aparato.

P.V.P. (IVA NO INCLUIDO)

	ETWH 180 E	ETWH 230 E
Bulto	EH560	EH561
Código	7626022	7626024
€*	1956,00	2117,00

* Tasa de Residuos de Aparatos Eléctricos y Electrónicos incluido en el PVP del producto según Directiva EU N° 2012/19/UE

ACCESORIOS OPCIONALES
PARA KALIKO ESSENTIEL

ACCESORIOS

	BULTO	CÓDIGO	€
Kit de conexión grupo de seguridad	ER208	100019424	20,00

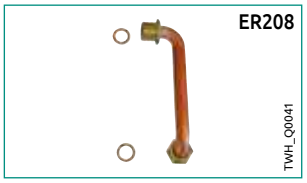

EJEMPLO

Kaliko Essentiel
ETWH 180E
(en un local no calefactado)

A+

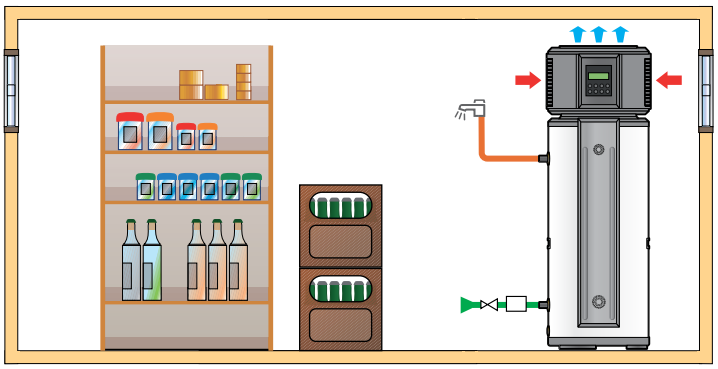

DESCRIPCIÓN

	BULTO	CÓDIGO	€
Acumulador con bomba de calor ETWH 180 E	EH560	7626022	1956,00

BOMBAS DE CALOR PARA ACS

BOMBA DE CALOR CON ACUMULADOR

EASYLIFE



Modelo representado: TWH 200 E

Kaliko

TWH 200 E, 300 E, 300 EH **(200 y 300 l)**

Producto
Calentamiento agua caliente sanitaria hasta 65°C - Regulación extraible
Estimación del consumo de energía integrado

- Bomba de calor con acumulador para agua caliente sanitaria:
  - Modelos TWH 200 E y 300 E con resistencia eléctrica de seguridad, de 2,4 kW.
  - Modelo TWH 300 EH con intercambiador para conectar un apoyo hidráulico solar o una caldera y resistencia eléctrica de seguridad de 2,4 kW.
- Conexión possible en aire ambiente o en aire exterior (mín. -5°C)
- Calentamiento agua caliente sanitaria hasta 65°C
- Cuba esmaltada, protección mediante ánodo de corriente inducida
- Compresor rotativo
- Evaporador compuesto por tubos de cobre y aletas de aluminio
- Condensador de aluminio dispuesto alrededor de la cuba
- Regulación específica para la producción de acs, incluyendo la programación, diferentes modos de funcionamiento, la gestión del apoyo, la función anti-legionela, el modo anticongelante, el deshielo automático
- Aislamiento de elevado espesor (0% CFC)

- **Suministro:** 1 bulto

TWH 200 E - TWH 300 E**

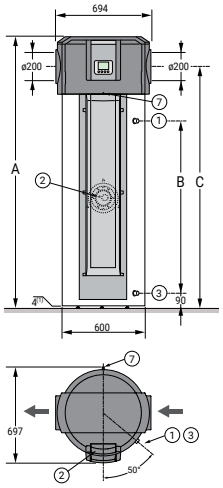

TWH 300 EH

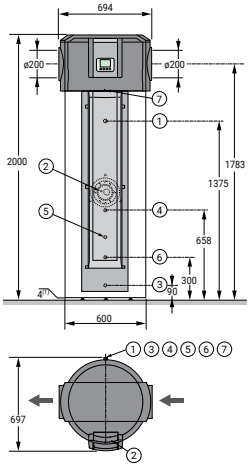

TWH_F0002D

DIMENSIONES PRINCIPALES (mm y pulgadas)

① Salida agua caliente sanitaria (con o sin conexión dieléctrica) G 3/4"
② Resistencia eléctrica
③ Entrada agua fría (con o sin conexión dieléctrica) G 3/4"
④ Entrada intercambiador hidráulico G 3/4"
⑤ Vaina para sonda intercambiador hidráulico Ø int. 16 mm
⑥ Salida intercambiador hidráulico G 3/4"
⑦ Tubo de evacuación de los condensados en PVC Ø 16 x 12 mm
(1) Pies ajustables de 4 a 21 mm
** Modelo representado

TWH	200 E	300 E
A (mm)	1 690	2 000
B (mm)	820	1 133
C (mm)	1473	1 783

CARACTERÍSTICAS TÉCNICAS

Temperatura máxima de servicio:
cuba: **90°C**
intercambiador (TWH 300 EH): **90°C**

Presión máxima de servicio:
cuba: **10 bar**
intercambiador (TWH 300 EH): **10 bar**

Temperatura aire para funcionamiento bomba de calor: **-5°C a +35°C**

MODELO

TWH		200 E	300 E	300 EH
Capacidad	l	215	270	265
Potencia bomba de calor	W	1700	1700	1700
Potencia eléctrica absorbida por la bomba de calor	We	500	500	500
Perfil de demanda acs (1)		L	XL	XL
SCOP en ACS, aire 14ºC (clima cálido) (3)		3,70	3,69	3,27
SCOP en ACS, aire 7ºC (clima medio) (3)		3,16	3,08	2,90
COP temperatura entrada aire + 7°C (aire exterior) (1)		3,16	3,11	2,90
COP temperatura entrada aire + 15°C (aire ambiente)		3,34	3,50	3,27
Volumen máximo de agua caliente utilizable Vmax (1)	l	275	378	383
Eficiencia calentamiento acs (4)	%	152	161	129
Duración de la puesta en temperatura th (1)	h	7 h 36	9 h 45	10 h 32
Potencia absorbida en régimen estabilizado(1)	W	27	27	32
Superficie del intercambiador TWH 300 EH	m^2	-	-	1
Caudal en 10 min. a ΔT = 30 K (2)	l/10 min.	-	-	420,0
Caudal continuo a ΔT = 35 K (2) (3)	l/h	-	-	955,6
Potencia resistencia eléctrica	W	2400	2400	2400
Tensión de alimentación/Disyuntor	V/A	230 V Mono/16	230 V Mono/16	230 V Mono/16
Caudal aire max.	m^3/h	385	385	385
Presión aire disponible	Pa	50	50	50
Longitud máxima de conexión aire Ø 160 mm	m	25	25	25
Fluido frigorífico R 134 A	kg	1,45	1,45	1,45
Nivel de presión acústica*	dB(A)	35,2	35,2	35,2
Peso neto	kg	92	105	123

(1) Valor para un calentamiento de 10°C a 52,5°C con una temperatura de entrada del aire de +7°C según EN 16147
(2) Entrada agua fría sanitaria: 10°C, temperatura de entrada primaria: 80°C (3) Potencia 34,1 kW (4) Según reglamento n°812/2013
* a 2 m del aparato, instalación con flexibles.
(3) Según norma EN 16147 con toma de aire del exterior

P.V.P. (IVA NO INCLUIDO)

TWH	200 E	300 E	300 EH
Bulto	EH185	EH186	EH187
Código	100017408	100017410	100017411
€*	2788,00	2901,00	3108,00

* Tasa de Residuos de Aparatos Eléctricos y Electrónicos incluido en el PVP del producto según Directiva EU N° 2012/19/UE

ACCESORIOS OPCIONALES

PARA KALIKO TWH...

ACCESORIOS

	BULTO	CÓDIGO	€
Manguito adaptador Ø 200/160 mm	EH205	100017621	73,00
Codo a 90 ° Ø 160 mm	EH77	100007557	61,00
Funda flexible aislada Ø 160 mm, longitud 3 m	EH206	100017622	210,00
Juego de 2 abrazaderas de fijación Ø 160 mm	EH207	100017623	60,00
Traviesa de pared Ø 160 mm con rejilla	EH208	100017624	152,00
Rejilla exterior Ø 160 mm (aluminio)	EH209	100017625	150,00
Rejilla exterior toma y salida de aire Ø 160 mm	EH558	7625587	431,00
Kit de codo reducido para montar en la parte superior del TWH	EH434	7613626	94,00
Conducto PPE Ø 160 mm, 2 x 1 m (suministrado con 2 manguitos)	EH272	100019964	86,00
Juego de 2 codos PPE Ø 160 mm (suministrado con 2 manguitos)	EH273	100019965	63,00
Juego de 2 manguitos PPE Ø 160 mm	EH274	100019966	15,00
Terminal vertical negro Ø 160 mm	EH275	100019967	166,00
Acabado estanqueidad techo plano Ø 160 mm	EH276	100019968	39,00
Acabado estanqueidad techo con pendiente de 25 a 45° Ø 160 mm	EH277	100019969	150,00
Kit de conexión grupo de seguridad (TWH 300 EH solamente)	ER208	100019424	20,00



EJEMPLOS

Kaliko
TWH 300 EH con apoyo mediante caldera

B

A+

DESCRIPCIÓN

	BULTO	CÓDIGO	€
Bomba de calor para ACS TWH 300 EH	EH187	100017411	3108,00
2 manguitos adaptadores Ø 200 a 160 mm	2 x EH205	100017621	2 x 73,00
3 juegos de 2 conductos PPE Ø 160 mm	3 x EH272	100019964	3 x 86,00
Juego de 2 codos PPE Ø 160 mm	EH273	100019965	63,00
Acabado estanqueidad techo con pendiente	EH277	100019969	150,00
Terminal vertical negro Ø 160 mm	EH275	100019967	166,00
Traviesa de pared Ø 160 mm con rejilla	EH208	100017624	152,00

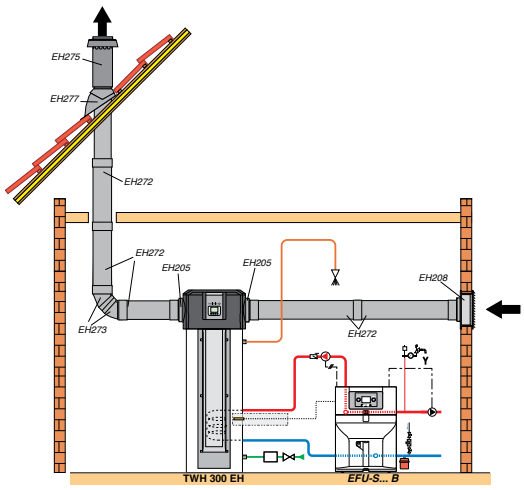

TWH_F0004E

Kaliko
TWH 200 E

A+

DESCRIPCIÓN

	BULTO	CÓDIGO	€
Bomba de calor para ACS TWH 300 E	EH185	100017408	2788,00
2 x manguito adaptador Ø 160 mm	2 x EH205	100017621	2 x 73,00
2 x funda flexible aislada Ø 160 mm, lg 3 m	2 x EH206	100017622	2 x 210,00
2 x juego de 2 abrazaderas de fijación Ø 160 mm	2 x EH207	100017623	2 x 60,00
2 x traviesa de pared Ø 160 mm con rejilla	2 x EH208	100017624	2 x 152,00

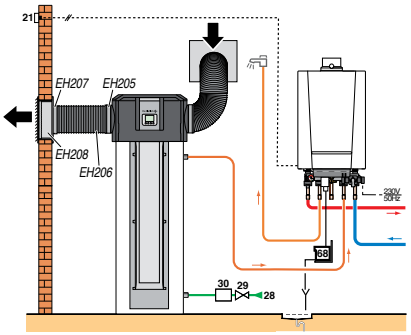

TWH_F0044A

NOTAS



GAS

03 CALDERAS MURALES DE GAS DE CONDENSACIÓN

GUÍA SELECCIÓN DOMÉSTICO RESIDENCIAL p76

Naneo S p78
Vivadens p85

Evodens AMC p90

GUÍA SELECCIÓN COLECTIVO Y TERCIARIO p97

Evodens AMC Pro 45 a 115 p99
Innovens Pro MCA 160 p105

04 CALDERAS DE GAS DE PIE DE CONDENSACIÓN

GUÍA SELECCIÓN COLECTIVO Y TERCIARIO p113

Elidens C140 p114
C 230-.. Eco p121
C 340 p124
C 640 p125

GUÍA SELECCIÓN DOMÉSTICO RESIDENCIAL

Naneo S

Vivadens








		EMC-S 24, 34	EMC-S... MI	EMC-S 24, 34/ BS 80	EMC-S 24, 34/ BS 130	MCR-24 PLUS	MCR... MI PLUS	MCR 24/28 BIC PLUS	MCR 24 PLUS/ BS 80	MCR 24 PLUS/ BS 130
Potencia nominal calefacción a 80/60 °C	kW	23,8 a 34,7	23,8 a 34,7	23,8 a 34,7	23,8 a 34,7	23,8	23,8 a 33,3	23,8	23,8	23,8
Potencia nominal acs	kW	23,8 a 34,7	27,5 a 37,8	20,6 a 22,1	27,5 a 37,8	23,8	23,8 a 33,3	27,4	22,6	22,6
Caudal específico según EN 13203	l/min	-	14,0 a 19,0	16,2	20,0	-	14,0 a 19,0	18,0	16,5	20,0
Clase de eficiencia en calefacción		A	A	A	A	hasta A	hasta A	hasta A	hasta A	hasta A
Clase de eficiencia en acs		A	A	A	A	hasta A	hasta A	hasta A	hasta A	hasta A
Circuitos posibles										
Producción de acs mediante acumulador independiente		X	-	-	-	X	-	-	-	-
Producción de acs		-	micro-acumulación	Acumulador 80 litros mural lateral	Acumulador 130 litros de pie (bajo caldera)	-	micro-acumulación	Acumulador 40 litros integrado	Acumulador 80 litros mural lateral	Acumulador 130 litros de pie (bajo caldera)
Conectividad		Smart TC° IFTT Amazon Alexa Google Assistant	Smart TC° IFTT Amazon Alexa Google Assistant	Smart TC° IFTT Amazon Alexa Google Assistant	Smart TC° IFTT Amazon Alexa Google Assistant	Smart TC° IFTT Amazon Alexa Google Assistant	Smart TC° IFTT Amazon Alexa Google Assistant	Smart TC° IFTT Amazon Alexa Google Assistant	Smart TC° IFTT Amazon Alexa Google Assistant	Smart TC° IFTT Amazon Alexa Google Assistant
Pág		78	80	79	79	85	87	86	86	86

Evodens






AMC 10... a 35	AMC 25/28... MI	AMC 25/28 y 25/39 BIC	AMC 15... 35/BS 60	AMC 10... 35/BS 130
10,4 a 34,5	24,8	24,8 a 34,5	14,9 a 34,5	10,4 a 34,5
10,4 a 34,5	27,8	29,1 - 38,5	14,9 a 25,0	10,4 a 25,0
-	14	20 a 24	20 a 24	20,0
hasta A	hasta A	hasta A	hasta A	hasta A
hasta A	hasta A	hasta A	hasta A	hasta A
hasta 3 x	hasta 3 x	hasta 3 x	hasta 3 x	hasta 3 x
X	-	-	-	-
-	Microacumulación	Acumulador 40 litros integrado	Acumulador 40 litros integrado	Acumulador 130 litros de pie (bajo caldera)
Smart TC° IFTT Amazon Alexa Google Assistant	Smart TC° IFTT Amazon Alexa Google Assistant	Smart TC° IFTT Amazon Alexa Google Assistant	Smart TC° IFTT Amazon Alexa Google Assistant	Smart TC° IFTT Amazon Alexa Google Assistant
90	93	92	91	91

EASYLIFE



A

Naneo S

EMC-S 24 **de 6,1 a 35,7 kW**

producto

Reducido peso; dimensiones compactas
Sistema de llenado inteligente en opción
Cuadro de control con display retroiluminado

Caldera mural de gas de condensación de **dimensiones compactas y peso reducido**.

- Ajustada de fábrica para funcionar con gas natural; adaptable a gas propano.
- Suministrada para conexión estanca vertical u horizontal.
- Bajas emisiones contaminantes: NOx < 60 mg/kWh
- **Intercambiador compacto, fabricado en aleación de aluminio/silicio**
- **Módulo aire/gas** que incorpora quemador de gas con modulación de potencia del 24 % al 100 %
- **Módulo hidráulico** con bomba de calefacción modulante, válvula de inversión de calefacción/sanitario, válvula de seguridad de calefacción 3 bares, limitador de caudal, vaso de expansión 8 litros
- **Soporte de montaje** completo con grifería de agua y gas incluida
- **Cuadro de control de muy fácil manejo con pantalla retroiluminada.** Extraible; posibilidad de montaje en pared.
- **Embalaje:** 1bulto (sin incluir salida de humos)



n° CE 0063CS3718

CONEXIÓN AIRE/HUMOS: ver capítulo 12

DIMENSIONES PRINCIPALES (mm y pulgadas)

① Ida calefacción Ø 18 mm int.
② Salida primario acumulador Ø 16 mm int. (si existe)
③ Conexión gas Ø 18 mm int.
④ Retorno primario acumulador Ø 16 mm int. (si existe)
⑤ Retorno calefacción Ø 18 mm int.
⑥ Tubo evacuación válvula de seguridad Ø 15 mm
⑦ Evacuación condensados Ø 25 mm
⑨ Evacuación de los productos de combustión y entrada aire Ø 60/100 mm
⑩ Salida a.c.s. R 3/4"
⑪ Entrada agua fría sanitaria R 3/4"

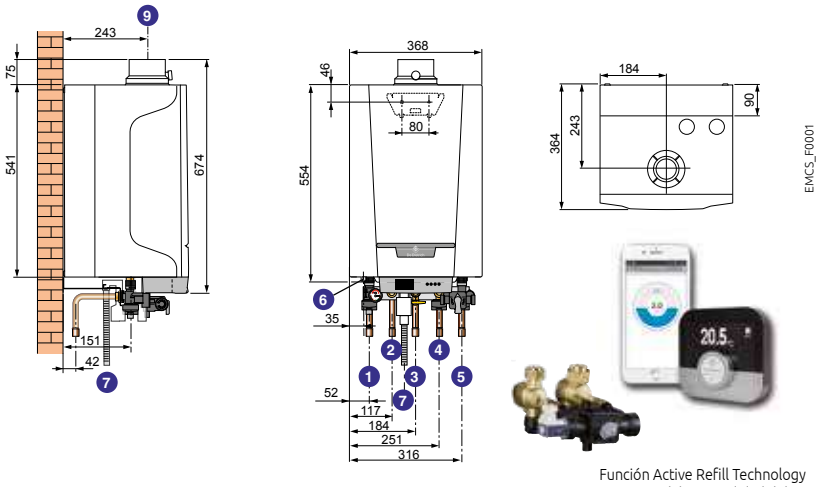

Función Active Refill Technology opcional: la comodidad del llenado inteligente

CARACTERÍSTICAS TÉCNICAS

Condensación

Temperatura mín. retorno: **20°C**
Temperatura mín. impulsión: **20°C**

Temp. de servicio máx. **90°C**
Presión máx. de servicio: **3 bar**
Termostato de seguridad: **110°C**

Alimentación: **230 V/50 Hz**
Índice de protección: **IP X4D**
Categoría de gas: II_{2H3P}

Clase NOx: **6**
Homologación: B_{23}, B_{23P}, B_{33}, $C_{10(3)x}$, $C_{12(3)x}$, $C_{13(x)}$, $C_{33(x)}$, C_{53}, $C_{93(x)}$, $C_{63(x)}$, $C_{83(x)}$, $C_{43(x)}$

MODELO

		EMC-S	24	34
Potencia útil Pn 50/30°C (modo calefacción)		kW	6,1-24,8	8,5-35,7
Rendimiento en ...% PCI,	100 % Pn, temp. media 70°C	%	99,1	99,3
carga…% y	100 % Pn, temp. retorno 30°C	%	103,3	102,4
temp. agua…°C	30 % Pn, temp. retorno 30°C	%	110,5	110,4
Eficiencia energética estacional de calefaccion (sin aporte de regulación)		%	94	94
Caudal nominal de agua a Pn, ΔT = 20 K		m^3/h	1,03	1,05
Potencia útil a 80/60°C mín./máx.		kW	5,5-23,8	7,7-34,7
Altura manométrica disponible circuito calefacción		mbar	> 212	144
Contenido en agua		l	1,4	1,5
Caudal de gas a Pn	- gas natural H	m^3/h	2,54	3,68
(15 °C, 1013 mbar)	- propano	m^3/h	0,98	1,42
Temperatura máx. de humos 80/60°C		°C	78	82
Caudal másico de humos mín./máx.		kg/h	9,4/38,7	13,1/56,2
Presión disponible en salida de humos de caldera		Pa	80	105
Peso neto		kg	25	28

P.V.P. (IVA NO INCLUIDO)

	EMC-S	24	34
VH8: con terminal horizontal PPS Ø 60/100 mm (1)(4)	Código	7722753	7722756
	€	2179,00	2243,00
VV12: con terminal vertical PPS Ø 80/125 mm + adaptador (1)(2)(3)	Código	7722754	7722757
	€	2256,00	2320,00

(1) Por defecto, la caldera se suministra con salida humos horizontal longitud 800 mm.
(2) El terminal suministrado es de color negro. Bajo pedido, es posible el suministro de un terminal en color rojo.
(3) Incluye el adaptador Ø 80/125 mm, bulto HR68.
(4) Para otras conexiones, deducir el precio de la salida de humos horizontal (bulto DY871, código: 100008296, **104,00 €**) del precio de la caldera VH y añadir el precio de los accesorios necesarios según la configuración deseada.



Naneo S

EMC-S../BS 80 **de 6,1 a 35,7 kW**

producto
Cuadro de control con display retroiluminado
Sistema de llenado inteligente en opción

Acumulador de agua caliente sanitaria esmaltado de **80 litros para montaje a la derecha o a la izquierda de la caldera** con protección mediante ánodo de magnesio.

- Tubos de conexión caldera/acumulador incluidos.
- Sonda a.c.s. suministrada.
- **Suministro:** 4 bultos (sin salida de humos).

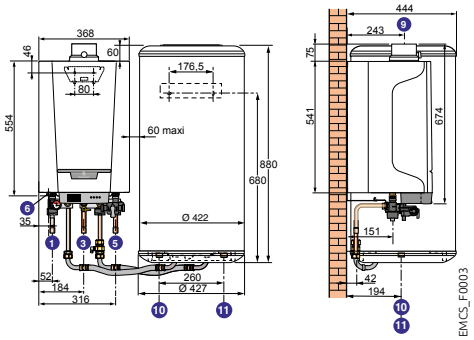

P.V.P. (IVA NO INCLUIDO)

	EMC-S		24/BS 80			34/BS 80	
VH8: con terminal horizontal PPS Ø 60/100 mm (1)(4)	Código	7722810	€	3018,00	Código	7722814	€ 3082,00
VV12: con terminal vertical PPS Ø 80/125 mm + adaptador (1)(2)(3)	Código	7722811	€	3095,00	Código	7722815	€ 3159,00

(1) Por defecto, la caldera se suministra con salida humos horizontal longitud 800 mm.
(2) El terminal suministrado es de color negro. Bajo pedido, es posible el suministro de un terminal en color rojo.
(3) Incluye el adaptador Ø 80/125 mm, bulto HR68.
(4) Para otras conexiones, deducir el precio de la salida de humos horizontal (bulto DY871, código: 100008296, **104,00 €**) del precio de la caldera VH y añadir el precio de los accesorios necesarios según la configuración deseada.



Naneo S

EMC-S../BS 130 **de 6,1 a 24,8 kW**

producto
Gran confort en acs
Cuadro de control con display retroiluminado
Sistema de llenado inteligente en opción

Acumulador de agua caliente sanitaria esmaltado **de 130 litros montado bajo la caldera** con protección mediante ánodo de magnesio.

- Tubos de conexión caldera/acumulador incluidos.
- Sonda a.c.s. suministrada.
- **Suministro:** 4 bultos (sin salida de humos).

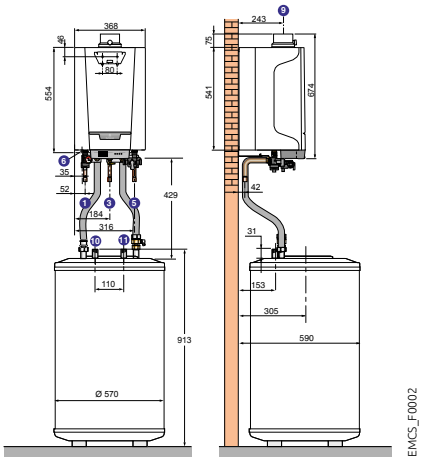

P.V.P. (IVA NO INCLUIDO)

	EMC-S		24/BS 130			34/BS 130	
VH8: con terminal horizontal PPS Ø 60/100 mm (1)(4)	Código	7722812	€	3012,00	Código	7722816	€ 3076,00
VV12: con terminal vertical PPS Ø 80/125 mm + adaptador (1)(2)(3)	Código	7722813	€	3089,00	Código	7722817	€ 3153,00

(1) Por defecto, la caldera se suministra con salida humos horizontal longitud 800 mm.
(2) El terminal suministrado es de color negro. Bajo pedido, es posible el suministro de un terminal en color rojo.
(3) Incluye el adaptador Ø 80/125 mm, bulto HR68.
(4) Para otras conexiones, deducir el precio de la salida de humos horizontal (bulto DY871, código: 100008296, **104,00 €**) del precio de la caldera VH y añadir el precio de los accesorios necesarios según la configuración deseada.

CARACTERÍSTICAS TÉCNICAS AGUA CALIENTE SANITARIA

Presión máx. servicio a.c.s.: **10 bar**

MODELO

	EMC-S	24/BS 80	34/BS 80	24/BS 130	34/BS 130
Potencia útil caldera 40/30°C (modo calefacción)	kW	24,8	35,7	24,8	35,7
Capacidad acumulador a.c.s.	l	75	75	125	125
Potencia intercambiada	kW	20,6	22,1	22,5	24
Caudal en 10 min a ΔT = 30 K	l/10 min	162	162	201	210
Caudal horario a ΔT = 35 K	l/h	505	544	560	589
Caudal específico a ΔT = 30 K (según EN 13203-1)	l/min	16,2	16,2	20	21
Coeficiente de pérdidas	W/K	1,26	1,26	1,09	1,09
Perfil de demanda acs		XL	XL	XL	XL
Peso neto	kg	75	78	95	98

Prestaciones sanitarias a temp. del local a Pn: 20°C, temp. agua fría sanitaria: 10°C, temp. agua caliente primario: 80°C, temp. almacenamiento 60°C



Naneo S

EMC-S... MI **de 6,1 a 35,7 kW**

producto
Fácil instalación
Reducido peso; dimensiones compactas
Sistema de llenado inteligente en opción
Cuadro de control con display retroiluminado

Caldera mural de gas de condensación **de dimensiones compactas y peso reducido**.

- Ajustada de fábrica para funcionar con gas natural; adaptable a gas propano.
- Suministrada para conexión estanca vertical u horizontal.
- Bajas emisiones contaminantes: NOx < 60 mg/kWh
- **Intercambiador compacto, fabricado en aleación de aluminio / silicio**
- **Módulo aire/gas** con quemador de gas con modulación de potencia del 24 % al 100 %
- **Módulo hidráulico** que incorpora bomba de calefacción modulante, válvula de conmutación calefacción/sanitario, intercambiador de placas de acero inoxidable de grandes dimensiones para la producción de ACS, válvula de seguridad calefacción 3 bares, limitador de caudal, detector de caudal y vaso de expansión 8 litros
- **Soporte de montaje** completo con grifería de agua y gas incluida (llenado automático en opción)
- **Cuadro de control de muy fácil manejo con pantalla retroiluminada.** Extraible; posibilidad de montaje en pared.
- **Embalaje:** 1 bulto (sin incluir salida de humos)



n° CE 0063CS3718

CONEXIÓN AIRE/HUMOS: ver capítulo 12

DIMENSIONES PRINCIPALES (mm y pulgadas)

① Ida calefacción Ø 18 mm int.
② Salida agua caliente sanitaria Ø 16 mm int.
③ Conexión gas Ø 18 mm int.
④ Entrada agua fría Ø 16 mm int.
⑤ Retorno calefacción Ø 18 mm int.
⑥ Tubo evacuación válvula de seguridad Ø 15 mm
⑦ Evacuación condensados Ø 25 mm
⑨ Evacuación de los productos de combustión y entrada aire Ø 60/100 mm

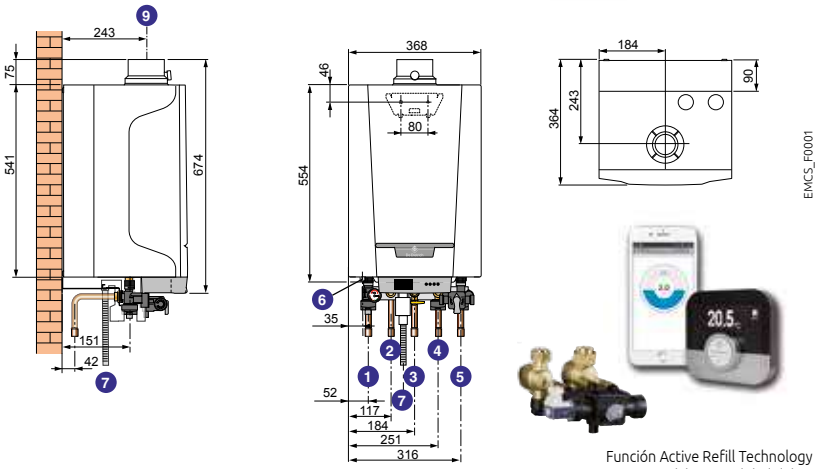

Función Active Refill Technology opcional: la comodidad del llenado inteligente

CARACTERÍSTICAS TÉCNICAS

Condensación

Temperatura mín. retorno: **20°C**
Temperatura mín. impulsión: **20°C**

Temp. de servicio máx. **90°C**
Presión máx. de servicio: **3 bar**
Termostato de seguridad: **110°C**

Alimentación: **230 V/50 Hz**
Índice de protección: **IP X4D**
Categoría de gas: II_{2H3P}

Clase NOx: **6**
Homologación: B_{23}, B_{23P}, B_{33}, $C_{10(3)x}$, $C_{12(3)x}$, $C_{13(x)}$, $C_{33(x)}$, C_{53}, $C_{93(x)}$, $C_{63(x)}$, $C_{83(x)}$, $C_{43(x)}$

MODELO

		EMC-S	24/28 MI	30/35 MI	34/39 MI
Potencia útil Pn 50/30°C (modo calefacción)		**kW**	**6,1-24,8**	**8,5-31,0**	**8,5-35,7**
Potencia útil a 80/60°C (modo sanitario)		kW	27,5	33,9	37,8
Rendimiento en ...% PCI, carga...% y temp. agua...°C	100 % Pn, temp. media 70°C	%	99,1	99,3	99,3
	100 % Pn, temp. retorno 30°C	%	103,3	103,3	102,4
	30 % Pn, temp. retorno 30°C	%	110,5	110,4	110,4
Eficiencia energética estacional de calefaccion (sin aporte de regulación)		%	94	94	94
Caudal nominal de agua a Pn, ΔT = 20 K		m³/h	1,03	1,25	1,50
Potencia útil a 80/60°C mín./máx.		kW	5,5-23,8	7,7-29,8	7,7-34,7
Altura manométrica disponible circuito calefacción		mbar	203	267	144
Contenido en agua		l	1,6	1,7	1,7
Caudal de gas a Pn (15 °C, 1013 mbar)	- gas natural H	m³/h	2,98	3,68	4,13
	- propano	m³/h	1,15	1,42	1,60
Temperatura máx. de humos 80/60°C		°C	84	82	86
Caudal másico de humos mín./máx.		kg/h	9,4/45,5	13,1/56,3	13,1/62,9
Presión disponible en salida de humos de caldera		Pa	116	105	120
Potencia intercambiada		kW	27,5	33,9	37,8
Caudal específico a ΔT = 30 K (según EN 13203-1)		l/min	14	17	19
Perfil de demanda acs			XL	XXL	XXL
Peso neto		kg	26	29	29

Prestaciones sanitarias a temp. del local a Pn: 20°C, temp. agua fría sanitaria: 10°C, temp. agua caliente primario: 85°C.

P.V.P. (IVA NO INCLUIDO)

		EMC-S	24/28 MI	30/35 MI	34/39 MI
VH8: con terminal horizontal PPS Ø 60/100 mm (1)(4)	Código	7722758	7722802	7722804
	€	2289,00	2876,00	3062,00
VV12: con terminal vertical PPS Ø 80/125 mm + adaptador (1)(2)(3)	Código	7722801	7722803	7722807
	€	2366,00	2953,00	3139,00

(1) Por defecto, la caldera se suministra con salida humos horizontal longitud 800 mm.
(2) El terminal suministrado es de color negro. Bajo pedido, es posible el suministro de un terminal en color rojo.
(3) Incluye el adaptador Ø 80/125 mm, bulto HR68.
(4) Para otras conexiones, deducir el precio de la salida de humos horizontal (bulto DY871, código: 100008296, **104,00 €**) del precio de la caldera VH y añadir el precio de los accesorios necesarios según la configuración deseada.

ACCESORIOS OPCIONALES DE CONEXIÓN

PARA NANEO S EMC-S

NUEVA INSTALACIÓN

ESTÁNDAR

- Para las calderas EMC-S, los accesorios de conexión hidráulica, es decir, la plantilla posterior de montaje con las tubos de conexión de agua y gas, forman parte del suministro.

TUBOS VERTICALES

ACCESORIOS NECESARIOS:

EMC-S 24 y EMC-S… MI:
Bastidor separador: bulto HR79
Código S103219 - **PVP (iva no incluido) €: 114,00**


Naneo_Q0022

Tubos de conexión
para bastidor separador: bulto HR80
Código S101703 - **PVP (iva no incluido) €: 87,00**


Naneo_Q0017

- Terminal horizontal DY871, Código 100008296 - **PVP (iva no incluido) €: 104,00**
- Terminal vertical DY843 (negro), Código 100002732 - **PVP (iva no incluido) €: 132,00**
- Terminal vertical DY844 (rojo), Código 100002733 - **PVP (iva no incluido) €: 137,00**

NOTA: para cualquier otro tipo de configuración, solicitar los accesorios de aire/humos correspondientes. Ver capítulo 12.

DY843


MC35E_F0051A

DY871

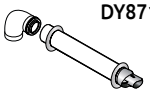
MCX_F007B

SUSTITUCIÓN DE UNA CALDERA EXISTENTE (SÓLO PARA EMC-S... MI)

Accesorios necesarios:

• Terminal horizontal sin codo	Bulto	DY920
		 NANEO_Q0023A
	Código	100019963
	PVP (iva no incluido) €	70,00
• Codo reducido para terminal horizontal Ø 60/100 mm	Bulto	HR67
		 NANEO_Q0008
	Código	S101712
	PVP (iva no incluido) €	23,00

OTROS ACCESORIOS

	BULTO	CÓDIGO	€
Cubre tuberías NANEO S EMC	HP139	7683755	37,00

HP139



ACTIVE REFILL TECHNOLOGY

La comodidad del llenado inteligente

"Active Refill Technology" es la función de llenado inteligente incorporada de forma exclusiva en algunos productos de la gama De Dietrich.
Garantiza un llenado cómodo para el usuario, asegurando una presión óptima en el circuito de calefacción de manera totalmente segura, evitando molestias e incidencias. Permite tres posibilidades de ajuste adaptadas a la tipología de instalación y de usuario: desactivado, manual (ajuste de fábrica) y automático. En el ajuste de fábrica el sistema solicita confirmación de llenado al usuario a través del cuadro de control, el termostato Smart TC° o la aplicación vinculada en el smartphone. Con solo un clic, el sistema procede al llenado de manera cómoda y segura hasta la presión de consigna establecida.

	BULTO	código	€
Kit llenado EMC-S 24,34	HX137	7693938	208,00
Kit llenado EMC-S MI	HP138	7723463	161,00





ACCESORIOS OPCIONALES

PARA NANEO S EMC-S...

ACCESORIOS

	BULTO	código	€
Termostato de humos	HR71	S101690	65,00
Útil de limpieza intercambiador de placas (EMC-S... MI únicamente)	HR82	S101708	221,00
Sistema de neutralización de condensados DN1 (hasta 75 kW)	SA1	7613605	238,00
Soporte mural para kit de neutralización SA1	SA2	7613606	85,00
Recarga granulados (10 kg)*	-	94225601	Consultar
Adaptador de aire / humo Ø 80/125 mm	HR68	S101688	49,00
Kit de conexión caldera a un conducto 3 CEP, Ø 80/125 mm	DY921	100020019	129,00
Adaptador bi-flujo 2 x Ø 80 mm	HR70	S101711	22,00
Codo reducido para terminal horizontal	HR67	S101712	23,00

* Solicitar como recambio

PRODUCCIÓN A.C.S.

	BULTO	código	€
Sonda a.c.s. (5m)	AD226	100005661	45,00
Kit solar	HP143	7695138	213,00

SA1



DN1_Q0001

SA2

DN1_Q0002

HR82



Naneo_Q0004

HR67



Naneo_Q0008

AD324



NANEO_Q0046

HR70



Naneo_Q0010

DY921

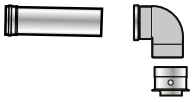

MCX_F0008B

HP143

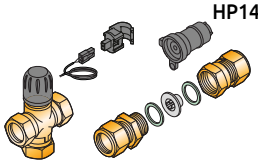

EMCS_F0023

HR71



Naneo_Q0011

AD341



SMARTTC_Emetteur RF
SMARTTC_Q5000

AD342



SMARTTC_Q5000

AD338



TH_Q0002

REGULACIÓN

SELECCIÓN DE ACCESORIOS EN FUNCIÓN DE LOS CIRCUITOS CONECTADOS

		Tipo circuito	a.c.s.	directo	directo + mezclador
Cuadro de control Naneo S	EMC-S...		AD226	de fábrica	AD290 (1)
	EMC-S... MI EMC-S.../BS...		de fábrica	de fábrica	AD290 (1)

(1) Compatible con termostatos ambiente modulantes OpenTherm AD311, AD301, AD303 y AD304.

ACCESORIOS DE REGULACIÓN

	BULTO	CÓDIGO	€
Termostatos ambiente modulantes WiFi			
• Modulante WiFi SMART TC° R-BUS (cable)	AD324	7691375	160,00
• Modulante WiFi SMART TC° RF (inalámbrico)	AD341	7691377	295,00
Termostatos ambiente modulantes OpenTherm			
• Modulante OpenTherm (cable)	AD304	7609763	180,00
• Modulante OpenTherm (inalámbrico)	AD303	7609762	296,00
• Modulante OpenTherm no programable (cable)	AD301	7612097	66,00
Termostatos ambiente on/off			
• No programable	AD140	88017859	42,00
• Programable (cable y batería)	AD337	7768817	125,00
• Programable (inalámbrico)	AD338	7768818	225,00
• Programable (cable, 230 V)	AD345	7774421	90,00
Sonda exterior inalámbrica (en asociación con AD341)	AD346	7776874	75,00
Sonda exterior	FM46	85757741	36,00
Sonda a.c.s. (5m)	AD226	100005661	45,00
Módulo regulación 2 circuitos	AD290	S103303	268,00

EJEMPLOS
PARA NANEO S EMC-S

Naneo S
EMC-S 24/28 MI VH8

A+ CON TERMOSTATO AMBIENTE SONDA EXTERIOR

A

- 1 circuito directo (sin válvula mezcladora).

DESCRIPCIÓN

	BULTO	CÓDIGO	€
Caldera EMC-S 24/28 MI VH8	-	7722758	2289,00
Accesorios opcionales			
- Termostato ambiente modulante WIFI SMART TC°, R-BUS (cable)	AD324	7691375	160,00
- Sonda exterior	FM46	85757741	36,00

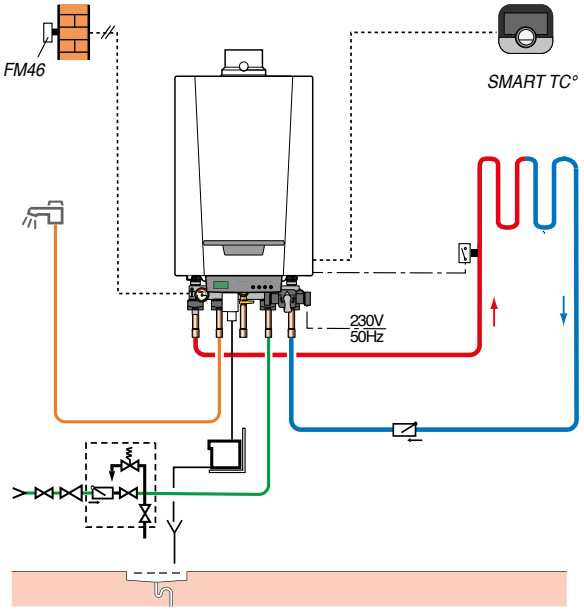

EMCS_F0004

Naneo S
EMC-S 24/BS 130 VH8

A

A

- 1 circuito directo (sin válvula mezcladora).

DESCRIPCIÓN

	BULTO	CÓDIGO	€
Caldera EMC-S 24/BS 130 VH8	-	7722812	3012,00
Accesorios opcionales			
Termostato ambiente modulante WiFi SMART TC° R-BUS (cable)	AD324	7691375	160,00

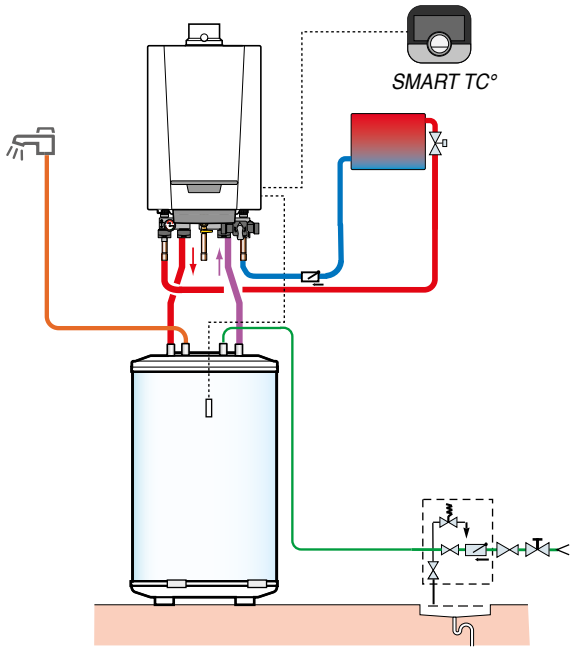

Naneo_F0005A

EASYLIFE



Vivadens

MCR 24 PLUS **de 6,3 a 25,0 kW**

conexión chimenea o estanca

producto

Caldera totalmente equipada

- Caldera mural de gas de condensación.
- **Gama de precios competitiva.**
- Equipada para funcionar con gas natural con posibilidad de conversión a propano (kit de conversión).
- Posibilidad de conexión con salida de humos horizontal o vertical (homologaciones C_{13x} y C_{33x}) a chimenea (homologación B_{23P} y C_{93x}, en doble flujo (homologación C_{53}) o a 3CE (homologación C_{43}).
- **Rendimiento anual de hasta un 109%.**
- Bajas emisiones contaminantes: NOx < 70 mg/kWh.
- Intercambiador de acero inoxidable con doble envolvente exterior de material plástico.
- Quemador de gas de acero inoxidable con premezcla total, con modulación del 25% al 100% de la potencia.
- Ventilador provisto de un silenciador en la aspiración de aire.
- Encendido electrónico y control de llama por ionización.
- **Caldera totalmente equipada:** plantilla posterior de montaje con grifos agua y gas, bomba de calefacción modulante con índice de eficiencia energética EEI < 0,23, vaso de expansión, válvula de inversión calefacción/a.c.s., purgador automático, válvula de seguridad calefacción.
- **Clase de Eficiencia en Calefacción A+ con termostato ambiente modulante y sonda exterior.**
- **Cuadro de mando simple y funcional.**
- **Suministro:** 1 bulto (sin salida de humos).

n° CE 0063BQ3009

CONEXIÓN AIRE/HUMOS: ver capítulo 12

DIMENSIONES PRINCIPALES (mm y pulgadas)

	MCR 24 PLUS	MCR 24 BIC PLUS	MCR 24 PLUS/BS...
② Ida calefacción Ø (mm)	18 int.	18 int.	18 int.
③ Salida primario acumulador Ø (mm)	16 int.	-	16 int.
④ Conexión gas Ø (mm)	18 int.	18 int.	18 int.
⑤ Retorno primario acumulador Ø (mm)	16 int.	-	16 int.
⑥ Retorno calefacción Ø (mm)	18 int.	18 int.	18 int.
⑧ Evacuación de condensados (colector suministrado) Ø tubo PVC a conectar (mm)	32	32	32
⑨ Evacuación de productos de combustión y entrada de aire Ø (mm)	60/100	60/100	60/100
⑩ Salida a.c.s.	-	Ø 16 int.	R 3/4"
⑪ Entrada agua fría sanitaria	-	Ø 16 int.	R 3/4"

R: tarado

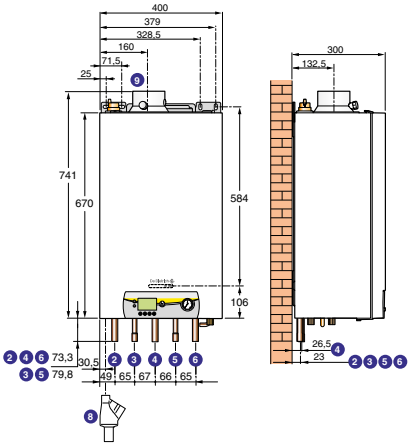

MCR_F0001A

CARACTERÍSTICAS TÉCNICAS

Condensación

Temperatura mín. retorno: **20°C**
Temperatura mín. impulsión: **20°C**

Temp. de servicio máx. **90°C**
Presión máx. de servicio: **3 bar**
Termostato de seguridad: **110°C**

Alimentación: **230 V/50 Hz**
Índice de protección: **IP X4D**
Clase NOx: **6**

Homologación: B_{23P}, C_{13x}, C_{33x}, C_{93x}, C_{43x}, C_{53}, C_{83x}
Categoría de gas: II_{2H3P}

MODELO

		MCR	24 PLUS
Potencia útil Pn 50/30°C (modo calefacción)		kW	6,3-25,0
Rendimiento en ...% PCI,	100 % Pn, temp. media 70°C	%	99,1
carga…% y	100 % Pn, temp. retorno 30°C	%	104,4
temp. agua…°C	30 % Pn, temp. retorno 30°C	%	110,2
Eficiencia energética estacional de calefaccion (sin aporte de regulación)		%	94
Caudal nominal de agua a Pn, ΔT = 20 K		m^3/h	1,03
Potencia útil a 80/60°C mín./máx.		kW	5,5-23,8
Altura manométrica disponible circuito calefacción		mbar	> 240
Contenido en agua		l	1,7
Caudal de gas a Pn	- gas natural H	m^3/h	2,33
(15°C, 1013 mbar)	- propano	m^3/h	0,90
Temperatura media de los humos 80/60°C		°C	78
Caudal másico de humos mín./máx.		kg/h	10/37
Presión disponible en salida de humos de caldera		Pa	50
Peso neto		kg	37

P.V.P. (IVA NO INCLUIDO)

	MCR	24 PLUS
VH8: con terminal horizontal PPS Ø 60/100 mm (1)(4)	Código	7629028
	€	2182,00
VV12: con terminal vertical PPS Ø 80/125 mm + adaptador (1)(2)(3)	Código	7629029
	€	2260,00

1) Por defecto, la caldera se suministra con salida humos horizontal longitud 800 mm.
(2) El terminal suministrado es de color negro. Bajo pedido, es posible el suministro de un terminal en color rojo.
(3) Incluye el adaptador Ø 80/125 mm, bulto HR38.
(4) Para otras conexiones, deducir el precio de la salida de humos horizontal (bulto DY871, código: 100008296, **104,00 €**) del precio de la caldera VH y añadir el precio de los accesorios necesarios según la configuración deseada.

GAS

CALDERA MURAL DE GAS DE CONDENSACIÓN PARA CALEFACCIÓN Y ACS POR ACUMULACIÓN

producto

Caldera totalmente equipada



Vivadens

MCR 24/28 BIC PLUS **de 6,3 a 25,0 kW**

Acumulador de agua caliente sanitaria esmaltado de **40 litros integrado** en la caldera, protección mediante ánodo de magnesio, **caudal específico a ΔT = 30K: 18 l/min.**

- Espacio de instalación reducido: 600 mm de ancho.
- Tubos de conexión caldera/acumulador incluidos.
- Sonda a.c.s., válvulas de seguridad calefacción y a.c.s.

- **Suministro:** 1 bulto (sin salida de humos).

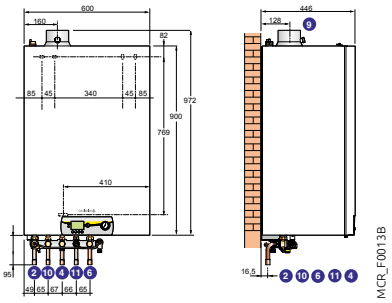

P.V.P. (IVA NO INCLUIDO)

MCR	24/28 BIC PLUS		
VH8: con terminal horizontal PPS Ø 60/100 mm (1)(4)	Código 7629036	€	3632,00
VV12: con terminal vertical PPS Ø 80/125 mm + adaptador (1)(2)(3)	Código 7629037	€	3710,00



Vivadens

MCR 24 PLUS/BS 80 **de 6,3 a 25,0 kW**

Acumulador de agua caliente sanitaria esmaltado de **80 litros dispuesto a la derecha o a la izquierda de la caldera** con protección mediante ánodo de magnesio.

- Tubos de conexión caldera/acumulador incluidos.
- Sonda a.c.s.

- **Suministro:** 4 bultos (sin salida de humos).

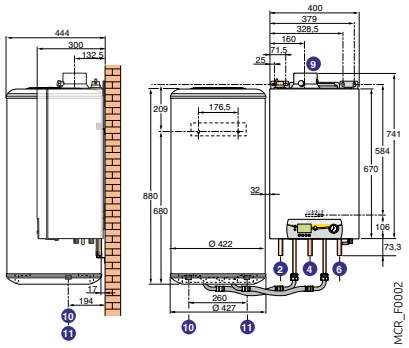

P.V.P. (IVA NO INCLUIDO)

MCR	24 PLUS/BS 80		
VH8: con terminal horizontal PPS Ø 60/100 mm (1)(4)	Código 7629038	€	3020,00
VV12: con terminal vertical PPS Ø 80/125 mm + adaptador (1)(2)(3)	Código 7629039	€	3098,00



Vivadens

MCR 24 PLUS/BS 130 **de 6,3 a 25,0 kW**

Acumulador de agua caliente sanitaria esmaltado **de 130 litros dispuesto bajo la caldera** con protección mediante ánodo de magnesio.

- Tubos de conexión caldera/acumulador incluidos.
- Sonda a.c.s.

- **Suministro:** 4 bultos (sin salida de humos).

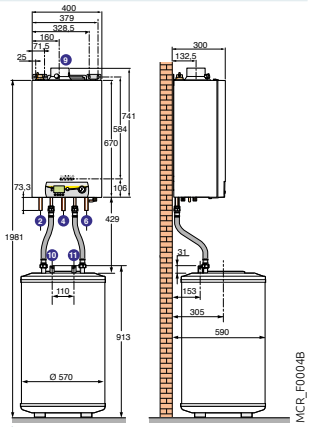

P.V.P. (IVA NO INCLUIDO)

MCR	24 PLUS/BS 130		
VH8: con terminal horizontal PPS Ø 60/100 mm (1)(4)	Código 7629040	€	3014,00
VV12: con terminal vertical PPS Ø 80/125 mm + adaptador (1)(2)(3)	Código 7629041	€	3092,00

CARACTERÍSTICAS TÉCNICAS AGUA CALIENTE SANITARIA

Presión máx. servicio a.c.s.: **10 bar**

MODELO

	MCR	24/28 BIC PLUS	24 PLUS/BS 80	24 PLUS/BS 130
Potencia útil caldera 40/30°C (modo calefacción)	**kW**	**25,0**	**25,0**	**25,0**
Capacidad acumulador a.c.s.	l	36,6	75	125
Potencia intercambiada	kW	27,4	22,6	22,6
Caudal en 10 min a ΔT = 30 K	l/10 min	180	165	200
Caudal horario a ΔT = 35 K	l/h	670	555	555
Caudal específico a ΔT = 30 K (según EN 13203-1)	l/min	18,0	16,5	20,0
Coeficiente de pérdidas térmicas	W/K	1,36	1,26	1,28
Perfil de demanda acs		XXL	XL	XL
Peso neto	kg	67	97	105

Prestaciones sanitarias a temp. del local a Pn: 20°C, temp. agua fría sanitaria: 10°C, temp. agua caliente primario: 80°C, temp. almacenamiento 60°C

EASYLIFE



Vivadens

MCR.. MI PLUS **de 6,3 a 35,5 kW**

producto

Caldera totalmente equipada

GAS · VE · P · SMART TC °

- Caldera mural de gas de condensación.
- **Gama de precios competitiva.**
- **Muy compacta: 670 x 400 x 300 mm** (alto x ancho x fondo).
- Equipada para funcionar con gas natural con posibilidad de conversión a propano (se precisa quemador específico de propano para MCR 34/39 MI PLUS).
- Posibilidad de conexión con salida de humos horizontal o vertical (homologaciones C_{13x} y C_{33x}) a chimenea (homologación B_{23P} y C_{93x}), en doble flujo (homologación C_{53}) o a 3CE (homologación C_{43x}).
- Rendimiento anual de hasta un 109%.
- Bajas emisiones contaminantes: NOx < 70 mg/kWh.
- Intercambiador de acero inoxidable con doble envolvente exterior de material plástico.
- Quemador de gas de acero inoxidable con premezcla total, con modulación del 25% al 100% de la potencia.
- Ventilador provisto de un silenciador en la aspiración de aire.
- Encendido electrónico y control de llama por ionización.
- **Clase de Eficiencia en Calefacción A+ con termostato ambiente modulante y sonda exterior.**
- **Caldera totalmente equipada:** plantilla posterior de montaje con grifería de agua y gas, bomba de circulación de calefacción con índice de eficiencia energética EEI < 0,23, vaso de expansión (sin vaso en el modelo MCR 34/39 MI), intercambiador de placas para la producción de a.c.s., purgador automático, válvula de seguridad calefacción.
- **Cuadro de mando simple y funcional.**
- **Suministro:** 1 bulto.

n° CE 0063BQ3009

CONEXIÓN AIRE/HUMOS: ver capítulo 12

DIMENSIONES PRINCIPALES (mm y pulgadas)

② Ida calefacción Ø 18 mm int.
③ Salida agua caliente sanitaria Ø 16 mm int.
④ Conexión de gas: Ø 18 mm int.
⑤ Entrada agua fría sanitaria Ø 16 mm int.
⑥ Retorno calefacción Ø 18 mm int.
⑧ Evacuación de condensados (colector suministrado) Tubo de PVC a conectar Ø 32 mm
⑨ Evacuación de los productos de combustión y entrada de aire Ø 60/100 mm

R = rosca

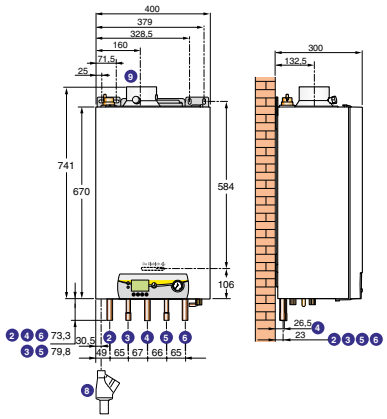

MCR_F0001A

CARACTERÍSTICAS TÉCNICAS

Condensación

Temperatura mín. retorno: **20°C**
Temperatura mín. impulsión: **20°C**
Temp. de servicio máx. **90°C**
Presión máx. de servicio: **3 bar**
Termostato de seguridad: **110°C**
Alimentación: **230 V/50 Hz**
Índice de protección: **IP X4D**
Clase **NOx: 6**
Homologación: B_{23P}, C_{13x}, C_{33x}, C_{93x}, C_{43x}, C_{53}, C_{83x}
Categoría de gas: II_{2H3P}

MODELO

		MCR	24/28 MI PLUS	30/35 MI PLUS	34/39 MI PLUS
Potencia útil Pn 50/30°C (modo calefacción)		**kW**	**6,3-25,0**	**6,6-31,3**	**6,8-35,5**
Potencia útil a 80/60°C (modo sanitario)		**kW**	**27,4**	**34,3**	**38,2**
Rendimiento en ...% PCI,	100 % Pn, temp. media 70°C	%	99,1	98,2	98,0
carga…% y	100 % Pn, temp. retorno 30°C	%	104,4	104,4	104,4
temp. agua…°C	30 % Pn, temp. retorno 30°C	%	110,2	109,7	110,5
Eficiencia energética estacional de calefaccion (sin aporte de regulación)		%	94	94	94
Caudal nominal de agua a Pn, ΔT = 20 K		m^3/h	1,03	1,29	1,47
Pérdida en la parada a ΔT = 30 K		W	57	57	57
Potencia eléctrica auxiliar a Pn (sin circulador)		W	25	25	25
Potencia eléctrica circulador		W	31	31	31
Potencia útil a 80/60°C mín./máx.		kW	5,5-23,8	5,7-29,5	5,9-33,3
Altura manométrica disponible circuito calefacción		mbar	> 240	> 191	> 71
Contenido en agua		l	1,8	2,0	2,2
Caudal de gas a Pn	- gas natural H	m^3/h	2,96	3,70	4,13
(15°C, 1013 mbar)	- propano	m^3/h	1,15	1,44	1,60
Temperatura media de los humos 80/60°C		°C	78	74	72
Caudal másico de humos mín./máx.		kg/h	10/47	10/59	10/62
Presión disponible en salida de humos de caldera		Pa	100	100	140
Potencia intercambiada		kW	27,4	34,3	38,2
Caudal específico a ΔT = 30 K (según EN 13203-1)		l/min	14	16	19
Presión mínima de funcionamiento (11 l/min)		bar	0,4	0,4	0,4
Perfil de demanda acs			XL	XL	XL
Peso neto		kg	39	40	42

P.V.P. (IVA NO INCLUIDO)

	MCR	24/28 MI PLUS	30/35 MI PLUS	34/39 MI PLUS
VH8: con terminal horizontal PPS Ø 60/100 mm (1)(4)	Código	7629030	7629032	7629034
	€	**2298,00**	**2879,00**	**3066,00**
VV 12: con terminal vertical PPS Ø 80/125 mm + adaptador (1)(2)(3)	Código	7629031	7629033	7629035
	€	**2376,00**	**2957,00**	**3144,00**

(1) Por defecto, la caldera se suministra con salida humos horizontal longitud 800 mm.
(2) El terminal suministrado es de color negro. Bajo pedido, es posible el suministro de un terminal en color rojo.
(3) Incluye el adaptador Ø 80/125 mm, bulto HR38.
(4) Para otras conexiones, deducir el precio de la salida de humos horizontal (bulto DY871, código: 100008296, **104,00 €**) del precio de la caldera VH y añadir el precio de los accesorios necesarios según la configuración deseada.

ACCESORIOS OPCIONALES

PARA VIVADENS MCR... PLUS

ACCESORIOS

	BULTO	CÓDIGO	€
Bastidor separador:			
• MCR 24/28 BIC PLUS	HG75	117422	180,00
• MCR 24... PLUS	HG19	100005628	159,00
Kit tubos para bastidor separador	HG43	100009391	87,00
Cubre tuberías:			
• MCR 24/28 BIC PLUS	HG76	117433	63,00
• MCR 24... PLUS	HG21	100005630	50,00
Plantilla con desconector MCR 24... PLUS para premontaje (1)	HG58	100011289	Consultar
Plantilla con desconector MCR... MI PLUS para premontaje (1)	HG59	100011290	274,00
Vaso expansión sanitario (MCR 24/28 BIC PLUS)	HG77	117167	89,00
Sistema de neutralización de condensados DN 1 (hasta 75 kW)	SA1	7613605	238,00
Soporte mural para kit de neutralización SA1	SA2	7613606	85,00
Recarga granulados neutralización (10 kg)*	-	94225601	Consultar
Kit conversion propano para MCR 30/35 MI PLUS	HG155	7667233	Consultar
Kit de conversión a propano para MCR 34/39 MI PLUS (quemador propano)	HG31	100005824	107,00
Kit de conexión caldera a un conducto 3CE P	DY887	100014000	144,00
Kit trasformación para integración válvula aire (conexión 3CE P)	DY884	100011367	58,00
Adaptador bi-flujo Ø 60/100 a 2 x Ø 80 mm	DY868	100005825	58,00

(1) Plantilla posterior incluida en el suministro de base de MCR
* Solicitar como recambio

HG21 (HG76)

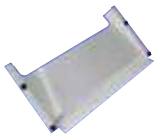

MCR_Q0020

SA1



DNT_Q0001

SA2

DNT_Q0002

DY868



EGC_Q0011

HG43



MCX_F0005

HG58 (HG59)



MCR_Q0006

HG19 (HG75)



MCR_Q0015

AD311



NANEO_Q0047

HG77



8531Q050

REGULACIÓN

SELECCIÓN DE ACCESORIOS EN FUNCIÓN DE LOS CIRCUITOS CONECTADOS

	Tipo circuito	a.c.s.	directo
Cuadro de control VIVADENS	MCR 24 PLUS	AD226	de fábrica
	MCR .. MI PLUS MCR 24 PLUS/BS... MCR 24/28 BIC PLUS	de fábrica	de fábrica

Regulación en función de la temperatura ambiente o exterior.

PRECIOS DE LOS ACCESORIOS DE REGULACIÓN

	BULTO	CÓDIGO	€
Termostatos ambiente modulantes WiFi			
• Modulante WiFi SMART TC° R-BUS (cable)	AD311	7649289	215,00
• Modulante WiFi SMART TC° RF (inalámbrico)	AD341	7691377	295,00
Termostatos ambiente modulantes OpenTherm			
• Modulante OpenTherm (cable)	AD304	7609763	180,00
• Modulante OpenTherm (inalámbrico)	AD303	7609762	296,00
• Modulante OpenTherm no programable (cable)	AD301	7612097	66,00
Termostatos ambiente on/off			
• No programable	AD140	88017859	42,00
• Programable (cable y batería)	AD337	7768817	125,00
• Programable (inalámbrico)	AD338	7768818	225,00
• Programable (cable, 230 V)	AD345	7774421	90,00
Sonda exterior inalámbrica (en asociación con AD341)	AD346	7776874	75,00
Sonda exterior	AD225	100005660	46,00
Sonda a.c.s. (5m)	AD226	100005661	45,00

Vivadens
MCR 24/28 MI PLUS

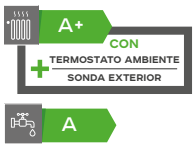

- 1 circuito directo (sin válvula mezcladora)

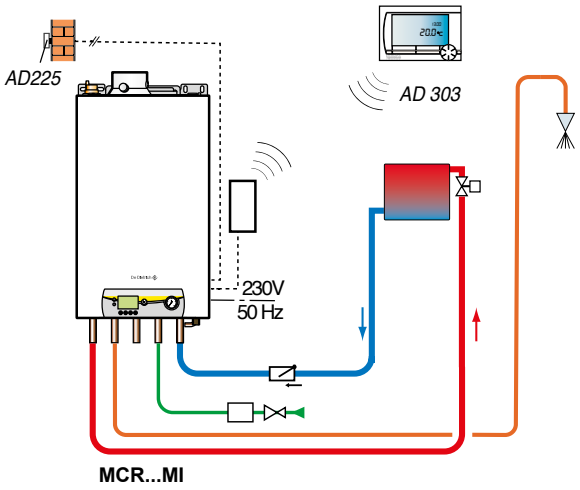

DESCRIPCIÓN	BULTO	CÓDIGO	€
Caldera MCR 24/28 MI PLUS VH8	-	7629030	2298,00
Accesorios opcionales			
- Termostato ambiente modulante (inalámbrico)	AD303	7609762	296,00
- Sonda exterior	AD225	100005660	46,00

Vivadens
MCR 24/28 BIC PLUS

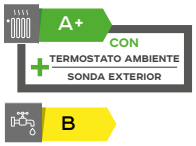

- 1 circuito directo (sin válvula mezcladora)

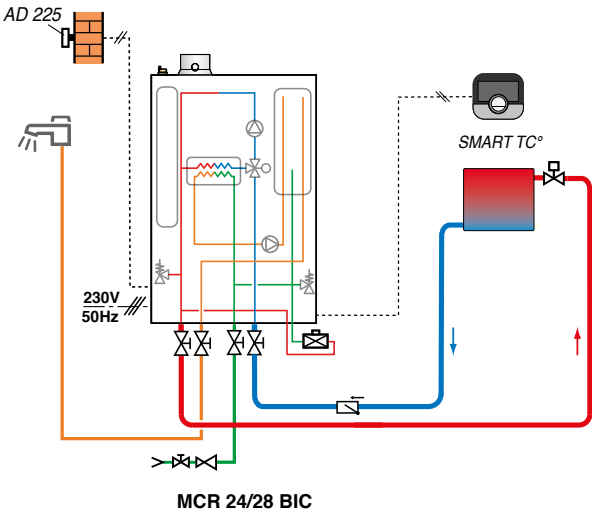

DESCRIPCIÓN	BULTO	CÓDIGO	€
Caldera MCR 24/28 BIC PLUS VH8	-	7629036	3632,00
Accesorios opcionales			
- Termostato ambiente modulante WIFI SMART TC°	AD311	7649289	215,00
- Sonda exterior	AD225	100005660	46,00

GAS

CALDERA MURAL DE GAS DE CONDENSACIÓN PARA CALEFACCIÓN

producto

Sistema de llenado inteligente Active Refill Technology integrado
Grupo hidráulico fabricado en latón
Regulación DIEMATIC Evolution

ADVANCE



A

Evodens

AMC 10, 15, 25, 35 **de 3,4 a 35,9 kW**

GAS · VE · P · SMART TC °

- Caldera mural de gas condensación
- Suministrada con terminal horizontal o vertical
- Bajo nivel de emisiones
- **Intercambiador de fundición de Aluminio / Silicio**
- **Quemador de gas de premezcla total**, con una modulación del 22 al 100 % de la potencia y sistema antirretorno de humos incorporado
- Totalmente equipada: grupo hidráulico de latón, plantilla de montaje con llaves de agua y gas premontadas incluyendo **sistema de llenado inteligente,** circulador modulante, válvula de seguridad 3 bar, vaso de expansión 12 litros (excepto modelo AMC 35, sin vaso), válvula derivadora calefacción/ACS y purgador automático
- **Cuadro de control DIEMATIC Evolution** con sonda exterior suministrada



- **Suministro:** 1 bulto (sin salida de humos)

CONEXIÓN AIRE/HUMOS: ver capítulo 12

DIMENSIONES PRINCIPALES (mm y pulgadas)

	AMC...	AMC.../ BS 60	AMC.../ BS 130
② Ida calefacción Ø (mm)	22 int.	22 int.	22 int.
③ Salida primario acumulador Ø (mm) (1)	16 int.	-	-
④ Conexión gas Ø (mm)	18 int.	18 int.	18 int.
⑤ Retorno primario acumulador Ø (mm) (1)	16 int.	-	-
⑥ Retorno calefacción Ø (mm)	22 int.	22 int.	22 int.
⑧ Evacuación condensados (colector de evacuación suministrado) PVC Ø (mm) a conectar	32	32	32
⑨ Evacuación de los productos de combustión y entrada aire Ø (mm)	60/100	60/100	60/100
⑩ Salida a.c.s.	-	R 3/4"	R 3/4"
⑪ Entrada agua fría sanitaria	-	R 3/4"	R 3/4"

(1) en caso de conexión de un acumulador independiente

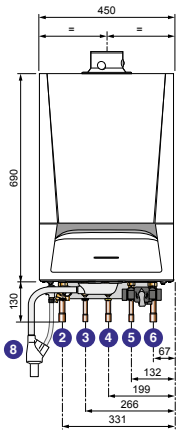

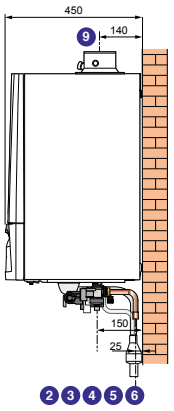



Función Active Refill Technology opcional: la comodidad del llenado inteligente

AMC_F0001

CARACTERÍSTICAS TÉCNICAS

Condensación

Temp. de servicio máx.: **90°C**
Presión máx. de servicio: **3 bar**
Termostato de seguridad: **110°C**

Alimentación: **230 V/50 Hz/6A**
Indice de protección: **IP X4D**
Categoría de gas: **II_{2H3P}**

Clase NOx: **6**

Homologación: **B_{33}, B_{23}, B_{23P}, C_{13x}, C_{33x}, C_{93x}, C_{53}, C_{43P}, C_{83x}**

MODELO

		AMC	10	15	25	35*
Potencia útil Pn50/30°C (modo calefacción)		kW	3,4-11,2	3,4-15,8	5,6-25,5	7,0-35,9
Rendimiento en …% Pci,	- 100 % Pn, temp. media 70°C	%	99,3	99,3	99,2	99,1
carga…% y temp. agua…°C	- 30 % Pn, temp. retorno 30°C	%	110,2	110,2	110,1	110,6
Eficiencia energética estacional de calefacción (sin aporte de regulación)		%	93	94	94	95
Eficiencia energética estacional de calefacción (con sonda exterior)		%	95	96	96	97
Potencia útil a 80/60°C mín./máx.		kW	3,0-10,4	3,0-14,9	5,0-24,8	6,3-34,8
Altura manométrica disponible circuito calefacción		mbar	640	585	355	231
Contenido en agua		L	1,7	1,7	1,7	2,3
Caudal de gas a Pn mín.-máx.	- gas natural H	m^3/h	0,33-1,11	0,33-1,59	0,55-2,65	0,77-3,71
(15°C, 1013 mbar)	- propano	m^3/h	0,21-0,43	0,21-0,61	0,24-1,02	0,30-1,44
Caudal másico de humos mín.-máx.		kg/h	5,5-17,7	5,5-25,3	9,2-42,1	11,6-59,1
Presión disponible en salida de humos de caldera		Pa	22	80	120	140
Peso neto		kg	45	45	45	41

* Vaso de expansión no incluido

P.V.P. (IVA NO INCLUIDO)

	AMC	10	15	25	35
VH: con salida de humos horizontal PPS Ø 60/100 mm (1) (4)	Código	7694993	7694995	7694997	7695025
	€	2856,00	3002,00	3147,00	3344,00
VV: con salida de humos PPS Ø 80/125 mm + adaptador (1) (2) (3)	Código	7694994	7694996	7694998	7695026
	€	2878,00	3024,00	3169,00	3366,00

(1) Por defecto, la caldera se suministra con salida de humos horizontal.
(2) El terminal suministrado es de color negro, bajo pedido, es posible el suministro de un terminal en color rojo.
(3) Incluye el adaptador Ø 80/125 mm, bulto HR38.
(4) Para otras conexiones, deducir el precio de la salida de humos horizontal (bulto HR48, código: 100013756 - **160,00 €**) del precio de la caldera (VH) y añadir el precio de los accesorios necesarios según la configuración deseada.

producto

Protección del acumulador de ACS «Titan Active System»



Evodens

AMC../BS 60 **de 3,4 a 35,9 kW**

Acumulador de agua caliente sanitaria esmaltado de 60 litros situado a la derecha o a la izquierda de la caldera con protección mediante « Titan Active System® » (ánodo sin consumo de material).

- Tubos de conexión caldera/acumulador incluidos.
- Sonda a.c.s. suministrada.
- Suministro: 3 bultos (sin salida de humos)

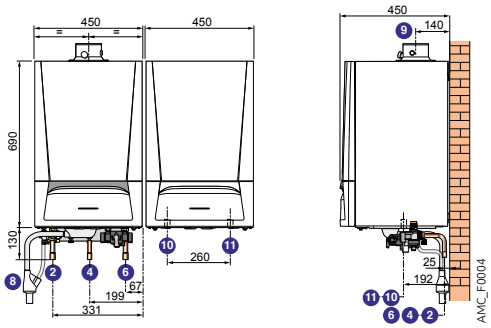

NOTA: el kit de conexión caldera/acumulador es suministrado pero no representado

P.V.P. (IVA NO INCLUIDO)

AMC			15/BS 60			25/BS 60			35/BS 60
VH: con salida de humos horizontal PPS Ø 60/100 mm (1) (4)	Código	7695034	€ 3990,00	Código	7695038	€ 4135,00	Código	7695042	€ 4332,00
VV: con salida de humos vertical PPS Ø 80/125 mm + adaptador (1) (2) (3)	Código	7695035	€ 4012,00	Código	7695039	€ 4157,00	Código	7695043	€ 4354,00



Evodens

AMC../BS 130 **de 3,4 a 35,9 kW**

- Acumulador de agua caliente sanitaria esmaltado de 130 litros situado bajo la caldera con protección mediante ánodo de magnesio.
- Tubos de conexión caldera/acumulador incluidos.
- Sonda a.c.s..
- Suministro: 3 bultos (sin salida de humos)

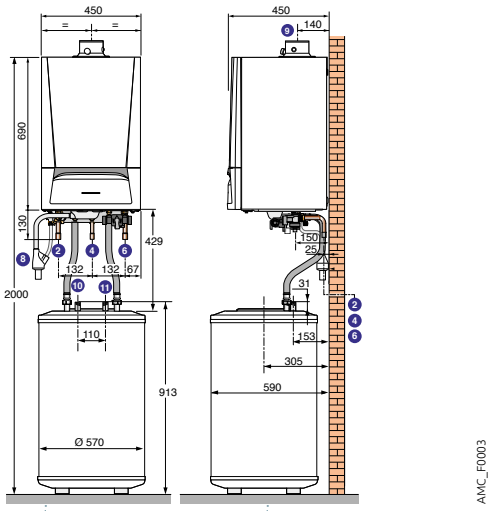

P.V.P. (IVA NO INCLUIDO)

AMC		10/BS 130		15/BS 130		25/BS 130		35/BS 130
VH: con salida de humos horiz. PPS Ø 60/100 mm (1) (4)	Código	7695032	Código	7695036	Código	7695040	Código	7695044
	€	3720,00	€	3866,00	€	3932,00	€	4208,00
VV: con salida de humos PPS Ø 80/125 mm + adapt. (1) (2) (3)	Código	7695033	Código	7695037	Código	7695041	Código	7695045
	€	3742,00	€	3888,00	€	4033,00	€	4230,00

(1) Por defecto, la caldera se suministra con salida de humos horizontal.
(2) El terminal suministrado es de color negro, bajo pedido, es posible el suministro de un terminal en color rojo.
(3) Incluye el adaptador Ø 80/125 mm, bulto HR38.
(4)Para otras conexiones, deducir el precio de la salida de humos horizontal (bulto HR48, codigo: 100013756 - **160,00 €**) del precio de la caldera (VH) y añadir el precio de los accesorios necesarios según la configuración deseada.

CARACTERÍSTICAS TÉCNICAS AGUA CALIENTE SANITARIA

Presión máx. servicio a.c.s.: **10 bar**

MODELO

AMC		15/BS 60	25/BS 60	35/BS 60	10/BS 130	15/BS 130	25/BS 130	35/BS 130
Rendimiento de a.c.s.		A	A	A	B	B	A	A
Potencia útil caldera 50/30°C	kW	3,4-15,8	5,6-25,5	7,0-35,9	3,4-11,2	3,4-15,8	5,6-25,5	7,0-35,9
Eficiencia energética estacional de calefacción (sin aporte de regulación)	%	**94**	**94**	**95**	**93**	**94**	**94**	**95**
Eficiencia energética estacional de calefacción (con sonda exterior suministrada)	%	**96**	**96**	**97**	**95**	**96**	**96**	**97**
Capacidad acumulador a.c.s.	l	57,3	57,3	57,3	125	125	125	125
Potencia intercambiada	kW	14,9	22	25	10,4	14,9	24	25
Caudal en 10 min a ΔT = 30 K	L/10 min	125	145	150	200	200	200	200
Caudal horario a ΔT = 35 K	L/h	355	540	615	245	355	590	615
Caudal específico a ΔT = 30 K (según EN 13203-1)	L/min	12,5	14,5	15	20,0	20,0	20	20
Coeficiente de pérdidas térmicas	W/K	1,03	1,03	1,03	1,28	1,28	1,28	1,28
Peso de suministro	kg	86	86	88	101	101	101	103
Perfil de demanda a.c.s.								

Prestaciones sanitarias a temp. del local a Pn: 20°C, temp. agua fría sanitaria: 10°C, temp. agua caliente primario: 80°C, temp. almacenamiento 60°C.

GAS

CALDERA MURAL DE GAS DE CONDENSACIÓN PARA CALEFACCIÓN Y PRODUCCIÓN DE A.C.S.

ADVANCE



CONEXIÓN AIRE/HUMOS: ver capítulo 12

Evodens

AMC 25/28 BIC, 25/39 BIC **de 5,6 a 25,5 kW**

producto

Sistema de llenado inteligente Active Refill Technology integrado
Grupo hidráulico fabricado en latón
Regulación Diematic Evolution

- Caldera mural de gas condensación
- Suministrada con terminal horizontal o vertical
- Bajo nivel de emisiones
- **Intercambiador de fundición de Aluminio / Silicio**
- Quemador de gas de premezcla total, con una modulación del 22 al 100 % de la potencia y sistema antirretorno de humos incorporado
- Totalmente equipada: grupo hidráulico de latón, plantilla de montaje con llaves de agua y gas premontadas incluyendo **sistema de llenado inteligente,** circulador modulante, válvula de seguridad 3 bar, vaso de expansión 12 litros (excepto modelo AMC 25/39 BIC, sin vaso), válvula derivadora calefacción/ACS y purgador automático
- **Acumulador de ACS** formado **por tres depósitos** estratificados de inoxidable totalmente aislados y montados en serie, asociados a un intercambiador de placas y un circulador de carga, con una capacidad total de 40 litros, integrado en la caldera
- **Cuadro de control DIEMATIC Evolution** con sonda exterior suministrada



- Reducidas dimensiones: 900 x 600 x 499 mm
- Vaso de expansión sanitario integrado
- **Suministro:** 1 bulto (sin salida de humos)

DIMENSIONES PRINCIPALES (mm y pulgadas)

⑧ Ida calefacción Ø 22 mm int.
④ Conexión gas Ø 18 mm int.
⑥ Retorno calefacción Ø 22 mm int.
⑧ Evacuación condensados (colector de evacuación suministrado) PVC Ø 32mm a conectar
⑨ Evacuación de los productos de combustión y entrada aire Ø 60/100 mm
⑩ Salida a.c.s. Ø 16 mm int.
⑪ Entrada agua fría sanitaria Ø 16 mm int.

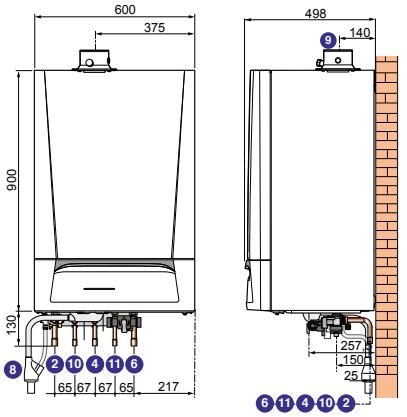



Función Active Refill Technology opcional: la comodidad del llenado inteligente

AMC_F0005

CARACTERÍSTICAS TÉCNICAS

Condensación

Temp. de servicio máx.: **90°C**
Presión máx. de servicio: **3 bar**
Termostato de seguridad: **110°C**

Alimentación: **230 V/50 Hz/6A**
Indice de protección: **IP X4D**
Categoría de gas: **II_{2ESI3P}**

Clase NOx: **6**

Homologación: B_{33}, B_{23}, B_{23P}, C_{13x}, C_{33x}, C_{93x}, C_{53}, C_{43P}, C_{83x}

MODELO

		AMC	25/28 BIC	25/39 BIC
Potencia útil Pn 50/30°C (modo calefacción)		**kW**	**5,6-25,5**	**7,9-25,5**
Potencia útil a 80/60°C (modo acs)		kW	29,1	38,5
Rendimiento en …% Pci,	- 100 % Pn, temp. media 70°C	%	99,2	97,5
carga …% y temp. agua…°C	- 30 % Pn, temp. retorno 30°C	%	110,1	107,9
Eficiencia energética estacional de calefacción (sin aporte de regulación)		**%**	**94**	**92**
Eficiencia energética estacional de calefacción (con sonda exterior)		**%**	**96**	**94**
Altura manometrica disponible circuito calefacción		mbar	355	231
Contenido en agua		l	1,8	2,4
Potencia eléctrica auxiliar a Pn (sin circulador)		W	84	92
Potencia eléctrica circulador		W	40	43
Potencia útil a 80/60°C mín.-máx.		kW	5,0-24,8	7,0-24,8
Presión disponible en salida de humos de caldera		Pa	130	160
Capacidad acumulador a.c.s.		L	40,5	40,5
Potencia intercambiado		kW	28,6	39,7
Caudal en 10 min a ΔT = 30 K		l/10 min	200	240
Caudal especifico a ΔT = 30 K (según EN 13203-1)		l/min	20	24
Caudal horario a ΔT = 35 K		l/h	746	1236
Perfil de demanda acs			XXL	XXL
Peso neto		kg	74	69

Prestaciones sanitarias a temp. del local a Pn: 20°C, temp. agua fría sanitaria: 10°C, temp. agua caliente primario: 85°C

P.V.P. (IVA NO INCLUIDO)

	AMC	25/28 BIC	25/39 BIC
VH: con salida de humos horizontal PPS Ø 60/100 mm (1) (4)	Código	7695001	7695003
	€	**4437,00**	**4510,00**
VV: con salida de humos vertical PPS Ø 80/125 mm + adaptador (1) (2) (3)	Código	7695002	7695024
	€	**4459,00**	**4532,00**

(1) Por defecto, la caldera se suministra con salida de humos horizontal.
(2) El terminal suministrado es de color negro, bajo pedido, es posible el suministro de un terminal en color rojo.
(3) Incluye el adaptador Ø 80/125 mm, bulto HR38.
(4) Para otras conexiones, deducir el precio de la salida de humos horizontal (bulto HR48, código: 100013756 - **160,00 €**) del precio de la caldera (VH) y añadir el precio de los accesorios necesarios según la configuración deseada.

ADVANCE



Evodens

AMC 25/28 MI **de 5,6 a 25,5 kW**

producto

Sistema de llenado inteligente Active Refill Technology
Grupo hidráulico fabricado en latón
Regulación Diematic Evolution

- Caldera mural de gas condensación
- Suministrada con terminal horizontal o vertical
- Bajo nivel de emisiones
- **Intercambiador de fundición de Aluminio / Silicio**
- Quemador de gas de premezcla total, con una modulación del 22 al 100 % de la potencia y sistema antirretorno de humos incorporado
- Totalmente equipada: grupo hidráulico de latón, plantilla de montaje con llaves de agua y gas premontadas incluyendo sistema de llenado inteligente, circulador modulante, válvula de seguridad 3 bar, vaso de expansión 12 litros (excepto modelo AMC 25/39 BIC, sin vaso), válvula derivadora calefacción/ACS y purgador automático
- **Acumulador de ACS** formado **por tres depósitos** estratificados de inoxidable totalmente aislados y montados en serie, asociados a un intercambiador de placas y un circulador de carga, con una capacidad total de 40 litros, integrado en la caldera
- **Cuadro de control DIEMATIC Evolution** con sonda exterior suministrada



- Reducidas dimensiones: 900 x 600 x 499 mm
- Vaso de expansión sanitario integrado
- **Suministro:** 1 bulto (sin salida de humos)

CONEXIÓN AIRE/HUMOS: ver capítulo 12

DIMENSIONES PRINCIPALES (mm y pulgadas)

② Ida calefacción Ø 22 mm int.
③ Salida a.c.s. Ø 16 mm int.
④ Conexión gas Ø 18 mm int.
⑤ Entrada agua fría sanitaria Ø 16 mm int.
⑥ Retorno calefacción Ø 22 mm int.
⑧ Evacuación condensados (colector de evacuación suministrado) PVC Ø 32mm a conectar
⑨ Evacuación de los productos de combustión y entrada aire Ø 60/100 mm

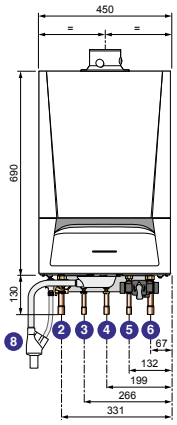

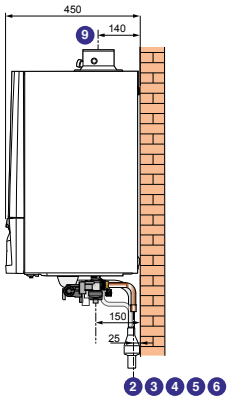



Función Active Refill Technology opcional: la comodidad del llenado inteligente

AMC_F0002

CARACTERÍSTICAS TÉCNICAS

Condensación

Temp. de servicio máx.: **90°C**
Presión máx. de servicio: **3 bar**
Termostato de seguridad: **110°C**

Alimentación: **230 V/50 Hz/6A**
Indice de protección: **IP X4D**
Categoría de gas: **II_{2H3P}**

Clase NOx: **6**

Homologación: **B_{33}, B_{23}, B_{23P}, C_{13x}, C_{33x}, C_{93x}, C_{53}, C_{43P}, C_{83x}**

MODELO

		AMC	25/28 MI
Potencia útil Pn 50/30°C (modo calefacción)		kW	5,6-25,5
Potencia útil a 80/60°C (modo acs)		**kW**	**27,8**
Rendimiento en… % Pci	- 100 % Pn, temp. media 70°C	%	99,2
carga …% y temp. agua…°C	- 30 % Pn, temp. retorno 30°C	%	110,1
Eficiencia energética estacional de calefacción (sin aporte de regulación)		**%**	**94**
Eficiencia energética estacional de calefacción (con sonda exterior)		**%**	**96**
Potencia útil a 80/60°C mín.-máx.		kW	5,0-24,8
Altura manometrica disponible circuito calefacción		mbar	355
Contenido en agua		L	1,7
Caudal de gas a Pn mín.-máx.	**- gas natural H**	m^3/h	0,55-2,96
(15°C, 1013 mbar)	**- propano**	m^3/h	0,24-1,15
Caudal másico de los humos máx.		kg/h	47,1
Perdida en la parada ΔT = 30 K		W	78
Potencia eléctrica auxiliar a Pn (sin circulador)		W	44
Potencia eléctrica circulador		W	40
Presión disponible en salida de humos de caldera		Pa	130
Potencia intercambiado		kW	28,6
Caudal especifico a ΔT = 30 K (segun EN 13203-1)		L/min	14
Presión mínima de funcionamiento 11 L/min		bar	1,3
Perfil de demanda acs			XL
Peso neto		kg	44

Prestaciones sanitarias a temp. del local a Pn: 20°C, temp. agua fría sanitaria: 10°C, temp. agua caliente primario: 85°C

P.V.P. (IVA NO INCLUIDO)

	AMC	25/28 MI
VH: con salida de humos horizontal PPS Ø 60/100 mm (1) (4)	Código	7694999
	€	**3199,00**
VV: con salida de humos vertical PPS Ø 80/125 mm + adaptador (1) (2) (3)	Código	7695000
	€	**3221,00**

(1) Por defecto, la caldera se suministra con salida de humos horizontal. (2) El terminal suministrado es de color negro, bajo pedido, es posible el suministro de un terminal en color rojo.
(3) Incluye el adaptador Ø 80/125 mm, bulto HR38. (4) Para otras conexiones, deducir el precio de la salida de humos horizontal (bulto HR48, código: 100013756 - **160,00 €**) del precio de la caldera (VH) y añadir el precio de los accesorios necesarios según la configuración deseada.

ACCESORIOS OPCIONALES

PARA **EVODENS**

ACCESORIOS

	BULTO	CÓDIGO	€
Bastidor separador (excepto AMC… BIC)	EH888	7685120	183,00
Bastidor separador AMC … BIC	EH889	7685121	213,00
Kit tubos para bastidor separador	HR40	S100935	75,00
Cubre tuberías (excepto AMC… BIC)	HR42	S100676	50,00
Cubre tuberías AMC… BIC	HR52	S101205	66,00
Termostato de humos (excepto AMC… BIC)	HR43	S100310	58,00
Termostato de humos AMC… BIC	HR53	S101232	60,00
Útil de limpieza intercambiador de placas (AMC 25/28 MI)	HR44	S100761	183,00
Sistema de neutralización de condensados DN1 (hasta 75 kW)	SA1	7613605	238,00
Soporte mural para kit de neutralización SA1	SA2	7613606	85,00
Recarga granulados kit de neutralización (10 kg)*	-	94225601	Consultar
Botella de equilibrio 60/60-1"	GV45	100019346	308,00
Módulo hidráulico con bomba con índice de eficiencia energética EEI < 0,23:			
• para 1 circuito directo	EA143	100020167	621,00
• para 1 circuito con válvula mezcladora	EA144	100020168	886,00
Colector aislado para 2 ó 3 módulos	EA140	100020164	334,00
Soporte mural para 1 módulo hidráulico	EA142	100020166	111,00
2 soportes murales para colector	EA141	100020165	38,00
Módulo hidráulico compacto para 2 circuitos con bomba de calefacción con índice de eficiencia energética EEI < 0,23	EA145	100020169	1286,00
Módulo hidráulico compacto para 2 circuitos con 2 bombas modulates de índice de eficiencia energética EEI < 0,23 para circuito directo y circuito mezclador	MT12	7616233	1539,00
Kit conexión G en R (1" y 3/4")	BH84	89557009	42,00
Adaptador bi-flujo 2 x Ø 80 mm	DY868	100005825	58,00
Adaptador Ø 80/125 mm	HR38	S100465	50,00
Kit de conexión caldera a un conducto 3 CEP	DY887	100014000	144,00

* Solicitar como recambio

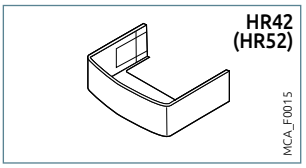





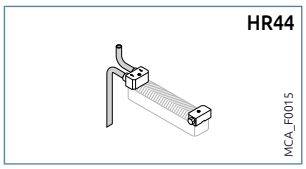

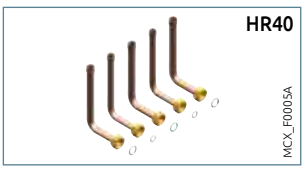

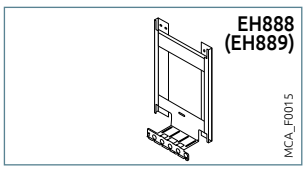



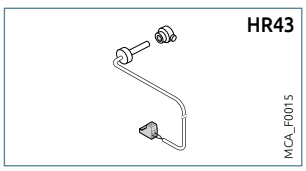





ACTIVE REFILL TECHNOLOGY

La comodidad del llenado inteligente

"Active Refill Technology" es la función de llenado inteligente incorporada de forma exclusiva en algunos productos de la gama De Dietrich. Garantiza un llenado cómodo para el usuario, asegurando una presión óptima en el circuito de calefacción de manera totalmente segura, evitando molestias e incidencias. Permite tres posibilidades de ajuste, adaptadas a la tipología de instalación y de usuario: desactivado, manual (ajuste de fábrica) y automático. En el ajuste de fábrica el sistema solicita confirmación de llenado al usuario a través del cuadro de control, el termostato Smart TC° o la aplicación vinculada en el smartphone. Con solo un clic, el sistema procede al llenado de manera cómoda y segura hasta la presión de consigna establecida.



REGULACIÓN

SELECCIÓN DE ACCESORIOS EN FUNCIÓN DE LOS CIRCUITOS CONECTADOS

	Tipo de circuito	a.c.s.	1 o 2 x directo	mezcla	directo + 1 mezcla	2 x mezcla	directo + 2 x mezcla	3 x mezcla
Cuadro de control DIEMATIC Evolution	AMC 10, 15, 25, 35	1 x AD212	de fábrica	1 x AD199	1 x AD199	2 x AD199	1 x AD199 + 1 x AD249	2 x AD199 + 1 x AD249
	AMC../BS.., AMC 25/28 MI, AMC 25/28 BIC, AMC 35/39 BIC	de fábrica	de fábrica	1 x AD199	1 x AD199	2 x AD199	1 x AD199 + 1 x AD249	2 x AD199 + 1 x AD249

Cascada hasta 8 calderas posible

P.V.P. (IVA NO INCLUIDO)

	BULTO	CÓDIGO	€
Kit tarjeta electrónica tercer circuito mezclador (sonda incluida)	AD249	100013304	140,00
Sonda para válvula mezcladora	AD199	88017017	68,00
Cable MOD-BUS (1,5 m)	AD124	88017836	72,00
Cable MOD-BUS (12 m)	AD134	88017851	90,00
Cable MOD-BUS (40 m)	DB119	81997720	124,00
Terminal de BUS	AD321	7688305	33,00
Cable S-Bus (1,5 m) con terminales	AD308	7663618	36,00
Cable S-Bus (12 m) con terminales	AD309	7663561	86,00
Cable S-Bus (20 m) con terminales	AD310	7663619	101,00
Sonda a.c.s. (5 m)	AD212	100000030	44,00
Sonda para depósito acumulador o sonda impulsión de cascada	AD250	100013305	42,00

	BULTO	CÓDIGO	€
Termostatos ambiente modulantes WiFi			
• Modulante WiFi SMART TC° R-BUS (cable)	AD324	7691375	160,00
• Modulante WiFi SMART TC° RF (inalámbrico)	AD341	7691377	295,00
• Modulante WiFi SMART TC° RF (inalámbrico) para segundo circuito	AD342	7765144	140,00
Termostatos ambiente modulantes OpenTherm			
• Modulante OpenTherm (cable)	AD304	7609763	180,00
• Modulante OpenTherm (inalámbrico)	AD303	7609762	296,00
• Modulante OpenTherm no programable (cable)	AD301	7612097	66,00
Termostatos ambiente on/off			
• No programable	AD140	88017859	42,00
• Programable (cable y batería)	AD337	7768817	125,00
• Programable (inalámbrico)	AD338	7768818	225,00
• Programable (cable, 230 V)	AD345	7774421	90,00
Sonda exterior inalámbrica (en asociación con AD341)	AD346	7776874	75,00

Evodens
AMC 25/28 BIC

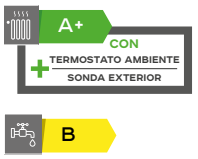

- 1 circuito de suelo radiante (sin válvula mezcladora)

DESCRIPCIÓN

	BULTO	CÓDIGO	€
Caldera AMC 25/28 BIC VH	-	7695001	4437,00
Accesorios opcionales			
- Termostato ambiente modulante WIFI SMART TC°, R-BUS (cable)	AD324	7691375	160,00

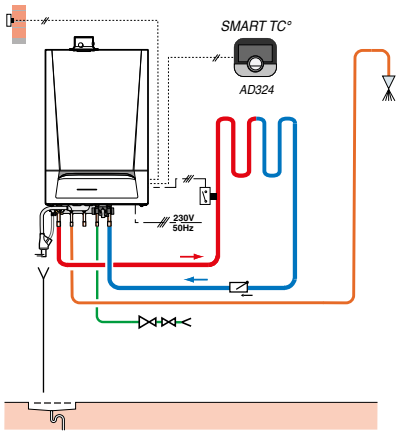

AMC_F0006

Evodens
AMC 25/BS 130

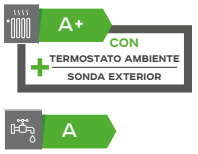

- 1 circuito directo (sin válvula mezcladora)
- 1 circuito suelo radiante (con válvula mezcladora)
- 1 circuito de suelo radiante (sin válvula mezcladora)

DESCRIPCIÓN

	BULTO	CÓDIGO	€
Caldera AMC 25 VH/BS 130	-	7695040	4011,00
Sonda para válvula mezcladora	AD199	88017017	68,00
Accesorios opcionales			
- Termostato ambiente modulante WIFI SMART TC°, R-BUS (cable)	AD324	7691375	160,00
- Botella de compensación 60/60-1"	GV45	100019346	308,00
- Modulo hidráulico, aislado con bomba modulante con índice de eficiencia energética EEI<0,23:			
• para 1 circuito directo	EA143	100020167	621,00
• para 1 circuito con válvula mezcladora	EA144	100020168	886,00
- Colector aislado para 2 o 3 módulos	EA140	100020164	334,00
- 2 soportes murales para colector	EA141	100020165	38,00
- Kit rácores cónicos a junta plana	BH84	89557009	42,00

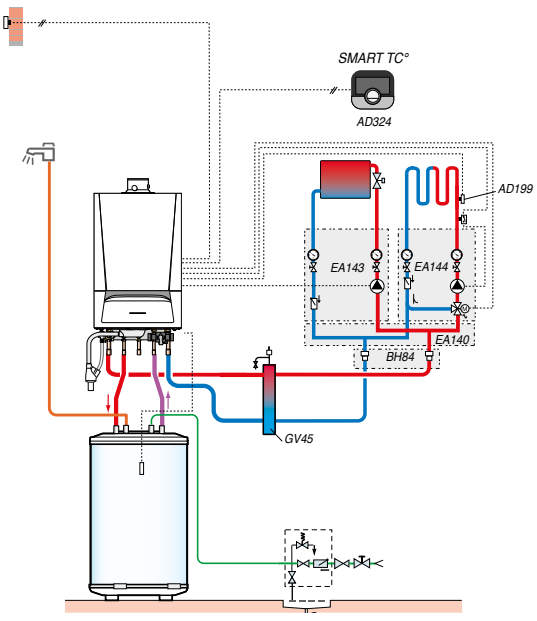

AMC_F0007



AMC_Q0013

GUÍA SELECCIÓN COLECTIVO Y TERCIARIO

	Evodens Pro		Innovens Pro	
				
	AMC 45 a 115	AMC 45 a 115 en cascada	MCA 160	MCA 160 en cascada
Regulación	Diematic Evolution IniControl 2		Diematic Evolution IniControl 2	
Potencia nominal a 80/60°C	8,9 a 103,9 kW		34,7 a 152,1 kW	
Potencia nominal a 50/30°C	9,1 a 109,7 kW		34,7 a 161,6 kW	
Clase de eficiencia en calefacción	Hasta A	-	-	-
Rango de modulación	18 a 100 %		18 a 100 %	
Funcionamiento con gas natural y propano	x		x	
Kits cascada	x		x	
Regulación 0-10V	x		x	
Comunicación ModBus RS 485	x		x	
Pág.	99	100	105	106

NOTAS

PROJECT



hasta A

Evodens Pro

AMC 45, AMC 65, AMC 90, AMC 115 **de 8,9 a 109,8 kW**

producto

Solución adaptada a instalaciones en cascada

GAS · P · GARANTÍA 5 AÑOS CUERPO CALDERA

Caldera mural de gas de condensación.

- Equipada para funcionar con gas natural; posibilidad de conversión a propano..
- Conexión estanca o chimenea.
- Bajas emisiones contaminantes.
- **Cuerpo caldera de fundición de aluminio-silicio.**
- **Quemador de premezcla de gas de acero inoxidable con superficie de fibras metálicas trenzadas. Capacidad de modulación del 18 al 100 %.**
- Ventilador con silenciador en la aspiración de aire.
- Suministro con purgador automático y sifón de desagüe.
- **2 cuadros de control en opción:** Diematic Evolution e IniControl 2
- **Embalaje:** 1 bulto

n° CE 0063CS3928

CONEXIÓN AIRE/HUMOS: capítulo 12

DIMENSIONES PRINCIPALES (mm y pulgadas)

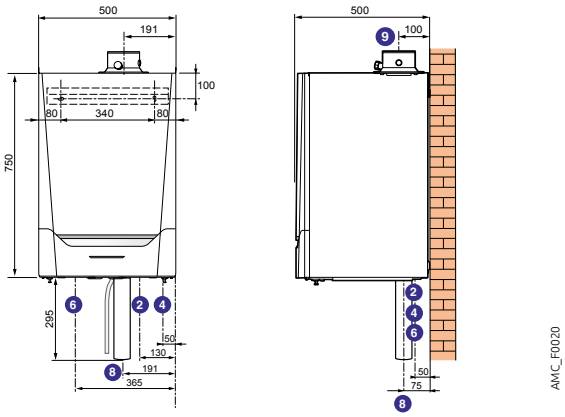

② Ida calefacción R 1 1/4"

④ Entrada gas R 3/4"

⑥ Retorno calefacción R 1" 1/4

⑧ Evacuación de los condensados (sifón y tubo Ø 25 mm ext suministrados)

⑨ Conexión aire/humos:
- Ø 80/125 mm para AMC 45 Ø 100/150 mm
- para AMC 65, AMC 90 y AMC 115

R: Rosca

CARACTERÍSTICAS TÉCNICAS

Condensación

Temp. mínima salida: **20°C**
Temp. mínima retorno: **20°C**

Temp. de servicio máx.: **90°C**
Presión máx. de servicio: **4 bar**
Alimentación: **230 V/50 Hz**

Índice de protección: **IP X4D**
Clase NOx: **6**
Categoría de gas: II_{2H3P}

Homologación: B_{23P}, $C_{13(x)}$, $C_{33(x)}$, $C_{63(x)}$, $C_{93(x)}$, C_{53}

MODELO

		AMC	45	65	90	115
Clase de eficiencia en Calefacción			A	A	-	-
Potencia útil Pn (50/30°C)		**kW**	**42,4**	**65**	**89,5**	**109,7**
Rendim. en % PCI	100% temp. media 70°C	%	99,1	99,2	97,9	97,1
a carga… %	100% temp. retorno 30°C	%	102,9	104,6	104,1	102,5
y temp. agua… °C	30% temp. retorno 30°C	%	110,6	110,4	108,1	108,0
Eficiencia energética estacional de calefaccion (sin aporte de regulación)		%	94	94	-	-
Eficiencia energética estacional de calefaccion (AMC iSystem) (con sonda exterior)		%	96	96	-	-
Eficiencia útil a potencia calorífica nominal (1)		%	-	-	88,2	87,5
Eficiencia útil al 30 % de la potencia calorífica nominal (1)		%	-	-	97,4	97,3
Caudal nominal agua a Pn y ΔT = 20 K		m^3/h	1,72	2,62	3,62	4,60
Perdida en la parada con ΔT = 30 K		W	101	110	123	123
Potencia eléctrica auxil. a Pn/Pmín (sin circulador)		W	68/18	88/23	125/20	199/45
Potencia útil 50/30°C mín/máx		kW	9,1-42,4	13,5-65,0	15,8-89,5	21,2-109,7
Potencia útil 80/60°C mín/máx		kW	8-40,8	12-61,5	14,1-84,2	18,9-103,9
Caudal másico de humos mín/máx		kg/h	14/69	21/104	28/138	36/178
Presión disponible en salida de humos de caldera		Pa	150	100	160	220
Contenido de agua		l	4,3	6,4	9,4	9,4
Caudal de agua mínimo necesario		m^3/h	0,4	0,4	0,4	0,4
Perdida de carga circuito agua a ΔT = 20 K		mbar	90	130	140	250
Caudal de gas	con gas natural H	m^3/h	4,4	6,6	9,1	11,7
(15 °C-1013 mbar)	propano	m^3/h	1,7	2,5	3,5	4,7
Peso		kg	53	60	67	68

(1) Segun Reglamento Europeo (UE) n° 813/2013.

P.V.P. (IVA NO INCLUIDO)

		AMC	45	65	90	115
AMC... DIEMATIC EVOLUTION		Código	7699475	7699476	7699477*	7699478
		€	**3829,00**	**4760,00**	**5187,00***	**6783,00**
AMC...IniControl 2		Código	7684462	7684586	7684587*	7684588
		€	**3641,00**	**4578,00**	**4994,00***	**6607,00**

* Atención: versiones para gas natural. Para funcionamiento con gas propano solicitar adicionalmente el kit conversión propano 7606393

GAS

SISTEMAS EN CASCADA COMPLETOS PARA HASTA 4 CALDERAS

PROJECT



n° CE 0063CS3928

Evodens Pro

AMC 45, 65, 90 y 115
montaje en cascada **de 80 a 428 kW**

producto

Elevada modulación de potencia.
Sistemas homologados como generador único según Directiva de gas

- Los sistemas en cascada AMC 45 a 115 están disponibles en 3 versiones:
  - LW: para alineación mural
  - LV: para alineación de pie
  - RG: para montar de espalda con espalda
- Estos sistemas incluyen:
  - la botella de equilibrio
  - el colector de conexión de las calderas que incluye los tubos de conexión para la salida y el retorno de calefacción de DN65, los tubos de conexión del gas de DN50 y las bridas
  - las bombas de caldera (primario) modulantes con índice de eficiencia energética EEI < 0,23
  - los kits de conexión de caldera con el grifo de salida, el grifo de retorno multifunción (con grifo de llenado y de vaciado, válvula de aislamiento, válvula antirretorno, válvula de seguridad y conexión para un vaso de expansión), y la llave de gas
  - el riel de montaje mural para las versiones LW o los montantes de soporte para las versiones LV y RG con el chasis de montaje de las calderas
  - la sonda de impulsión + vaina y el cable de conexión BUS entre calderas
- NOTA: Las calderas deben solicitarse por separado

COMBINACIONES DE CASCADA EN FUNCIÓN DEL NÚMERO DE CALDERAS (2)

- EN ALINEACIÓN MURAL: "LW"

- de 2 calderas

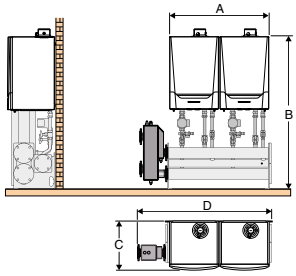

Potencia (80/60°C) kW	Modelo caldera AMC 45	AMC 65	AMC 90	AMC 115	caudal agua ΔT = 20 K m³/h	denominación EVODENS PRO AMC	P.V.P. (IVA NO INCLUIDO) (*) €
82	2	0	0	0	3,43	LW.0082kW.20000	3753,00
123	0	2	0	0	5,23	LW.0123kW.02000	3753,00
168	0	0	2	0	7,20	LW.0168kW.00200	3753,00
208	0	0	0	2	9,17	LW.0208kW.00020	3753,00

- de 3 calderas

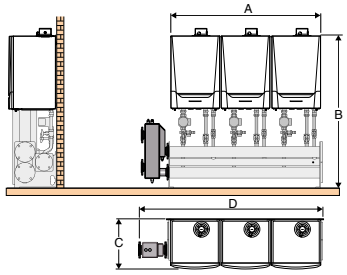

Potencia (80/60°C) kW	Modelo caldera AMC 45	AMC 65	AMC 90	AMC 115	caudal agua ΔT = 20 K m³/h	denominación EVODENS PRO AMC	P.V.P. (IVA NO INCLUIDO) (*) €
122	3	0	0	0	5,14	LW.0122kW.30000	4843,00
185	0	3	0	0	7,84	LW.0185kW.03000	4843,00
253	0	0	3	0	10,80	LW.0253kW.00300	4843,00
312	0	0	0	3	13,76	LW.0312kW.00030	4843,00

- de 4 calderas

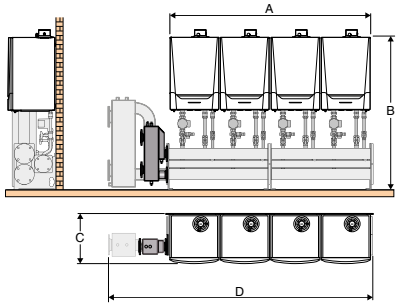

AMC_F0021

Potencia (80/60°C) kW	Modelo caldera AMC 45	AMC 65	AMC 90	AMC 115	caudal agua ΔT = 20 K m³/h	denominación EVODENS PRO AMC	P.V.P. (IVA NO INCLUIDO) (*) €
163	4	0	0	0	6,86	LW.0163kW.40000	6125,00
246	0	4	0	0	10,46	LW.0246kW.04000	6125,00
337	0	0	4	0	14,40	LW.0337kW.00400	6125,00
416	0	0	0	4	18,34	LW.0416kW.00040	6354,00

Dimensiones (mm)	A	B	C	D	Agua Ø DN	Gas Ø DN
2 x AMC 45/65/90/115	1030	1576	550	1337	65	50
3 x AMC 45/65/90/115	1560	1576	550	1867	65	50
4 x AMC 45/65/90	2090	1576	550	2397	65	50
4 x AMC 115	2090	1576	550	2739	65	50

(*) Sin aislamiento.
(2) El precio indicado puede no corresponder exactamente a la configuración deseada.
Para determinar el precio de una cascada en una configuración personalizada con los accesorios necesarios recomendamos utilizar el programa de selección disponible en el apartado profesional de nuestra web.

Leyenda:

Denominación Evodens Pro AMC System... LW 0082kW20000

- Tipo de alineación (LW, LV o RG)
- Potencia total (a 80/60°C)
- Composición: 2 calderas AMC 45
  0 calderas AMC 65
  0 calderas AMC 90
  0 calderas AMC 115
  0 calderas MCA 160

COMBINACIONES DE CASCADA EN FUNCIÓN DEL NÚMERO DE CALDERAS (2)

- EN ALINEACIÓN DE PIE: "LV"

• de 2 calderas

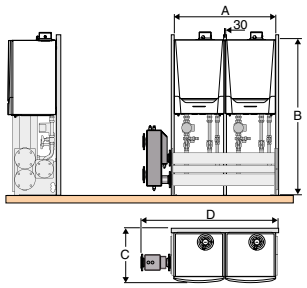

Potencia (80/60°C) kW	Modelo caldera AMC 45	AMC 65	AMC 90	AMC 115	caudal agua ΔT = 20 K m³/h	denominación EVODENS PRO AMC	P.V.P. (IVA NO INCLUIDO) (*) €
82	2	0	0	0	3,43	LV.0082kW.20000	4165,00
123	0	2	0	0	5,23	LV.0123kW.02000	4165,00
168	0	0	2	0	7,20	LV.0168kW.00200	4165,00
208	0	0	0	2	9,17	LV.0208kW.00020	4165,00

• de 3 calderas

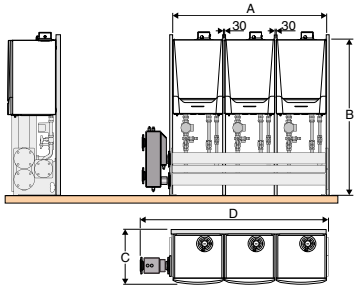

Potencia (80/60°C) kW	Modelo caldera AMC 45	AMC 65	AMC 90	AMC 115	caudal agua ΔT = 20 K m³/h	denominación EVODENS PRO AMC	P.V.P. (IVA NO INCLUIDO) (*) €
122	3	0	0	0	5,14	LV.0122kW.30000	5430,00
185	0	3	0	0	7,84	LV.0185kW.03000	5430,00
253	0	0	3	0	10,80	LV.0253kW.00300	5430,00
312	0	0	0	3	13,76	LV.0312kW.00030	5430,00

• de 4 calderas

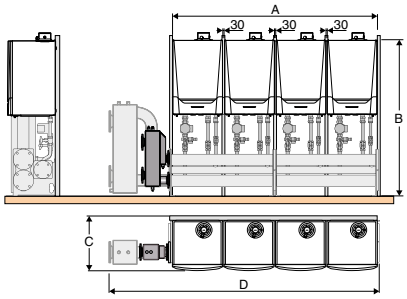

AMC_F0022

Potencia (80/60°C) kW	Modelo caldera AMC 45	AMC 65	AMC 90	AMC 115	caudal agua ΔT = 20 K m³/h	denominación EVODENS PRO AMC	P.V.P. (IVA NO INCLUIDO) (*) €
163	4	0	0	0	6,86	LV.0163kW.40000	6882,00
246	0	4	0	0	10,46	LV.0246kW.04000	6882,00
337	0	0	4	0	14,40	LV.0337kW.00400	6882,00
416	0	0	0	4	18,34	LV.0416kW.00040	7111,00

(*) Sin aislamiento.
(2) El precio indicado puede no corresponder exactamente a la configuración deseada.
Para determinar el precio de una cascada en una configuración personalizada con los accesorios necesarios recomendamos utilizar el programa de selección disponible el apartado profesional de nuestra web.

- EN ALINEACIÓN ESPALDA CON ESPALDA: "RG"

• de 3 calderas

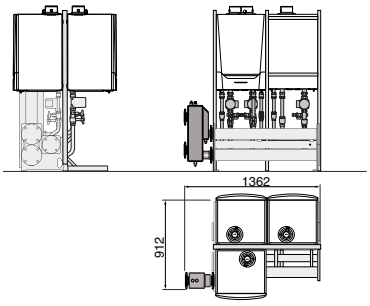

Potencia (80/60°C) kW	Modelo caldera AMC 45	AMC 65	AMC 90	AMC 115	caudal agua ΔT = 20 K m³/h	denominación EVODENS PRO AMC	P.V.P. (IVA NO INCLUIDO) (*) €
122	3	0	0	0	5,14	RG.0122kW.30000	5166,00
185	0	3	0	0	7,84	RG.0185kW.03000	5166,00
253	0	0	3	0	10,80	RG.0253kW.00300	5166,00
312	0	0	0	3	13,76	RG.0312kW.00030	5166,00

• de 4 calderas

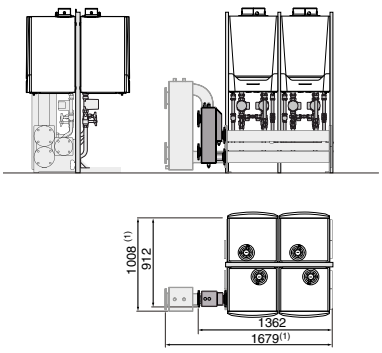

AMC-F0027

Potencia (80/60°C) kW	Modelo caldera AMC 45	AMC 65	AMC 90	AMC 115	caudal agua ΔT = 20 K m³/h	denominación EVODENS PRO AMC	P.V.P. (IVA NO INCLUIDO) (*) €
163	4	0	0	0	6,86	RG.0163kW.40000	6067,00
246	0	4	0	0	10,46	RG.0246kW.04000	6067,00
337	0	0	4	0	14,40	RG.0337kW.00400	6067,00
416	0	0	0	4	18,34	RG.0416kW.00040	6296,00

Dimensiones (mm)	A	B	C	D	Agua Ø DN	Gas Ø DN
2 x AMC 45/65/90/115	1110	1576	500	1362	65	50
3 x AMC 45/65/90/115	1640	1576	500	1892	65	50
4 x AMC 45/65/90	2170	1576	500	1422	65	50
4 x AMC 115	2170	1576	500	2739	65	50

ACCESORIOS OPCIONALES

PARA **EVODENS PRO AMC 45 A 115**

ACCESORIOS

	BULTO	CÓDIGO	€
Kit de conexión hidráulica	HC139	100002310	264,00
Embellecedor cubre tuberías	HC242	S101539	60,00
Bomba de primario modulante PWM		7608398	384,00
Llave gas 3/4" recta AMC 45 a 115	HC158	100004641	36,00
Botella de equilibrio 60/60 - 1" para AMC 45 y 65	GV45	100019346	308,00
Botella de equilibrio 80/60 - 1" 1/4 para AMC 90 y 115	GV46	100019347	339,00
Botella de equilibrio 1230/80-2"	GV47	100019348	468,00
Sistema de neutralización de condensados por gravedad:			
• DN1 (hasta 75 kW) AMC 45/65	SA1	7613605	238,00
• DN 2.0 (hasta 450 kW) AMC 90/115	SA3	7613609	291,00
Soporte mural para sistema de neutralización DN1	SA2	7613606	85,00
Sistema de neutralización de condensados (con bomba):			
• para calderas < 120 kW	DU13	83877009	864,00
• para calderas hasta 300 kW	SA4	7613610	862,00
• para calderas desde 350 hasta 1300 kW	DU15	83877011	1121,00
Recarga de granulados (10 kg)*	-	94225601	Consultar
Recarga de granulados (25 kg)	SA7	7613613	71,00
Útil de limpieza cuerpo caldera AMC 45/65	HC246	S52484	81,00
Útil de limpieza cuerpo caldera AMC 90/115	HC247	S58286	87,00
Kit válvula propano para cambio de gas AMC 90*	-	7606393	Consultar
Recuperador de condensados Ø 80/125 mm	DY916	100018981	53,00
Recuperador de condensados Ø 110/150 mm	DY918	100018984	106,00

* A solicitar como recambio

PRODUCCIÓN ACS

	BULTO	CÓDIGO	€
Sonda acs (5 m)	AD212	100000030	44,00
Kit de conexión MCA 45 a 115/acum. independiente o solar	EA121	100007827	519,00

ACCESORIOS (MONTAJE EN CASCADA)

	BULTO	CÓDIGO	€
Filtro gas Ø 50 mm	HC255	S101655	440,00
Conjunto de codos Ø 65 mm	HC209	111788	541,00
Aislamiento botella de equilibrio < 350 kW	HC224	115269	31,00
Aislamiento botella de equilibrio > 350 kW	HC215	111067	199,00
Aislamiento codo a 90°	HC216	111167	85,00
Aislamiento colector	HC213	111069	72,00
Aislamiento conexion caldera	HC252	122441	55,00
Riel de montaje caldera AMC sobre sistema cascada AMC	HC245	S101463	47,00
Juego de contra-bridas a soldar DN65	HC217	112632	123,00
Pie regulable	HC219	111807	3,00
Juego de bridas para soldar DN 50 para filtro de gas	HC261	S103345	141,00
Adaptador de humos Ø 80 a Ø 100 mm	DY768	84887768	49,00









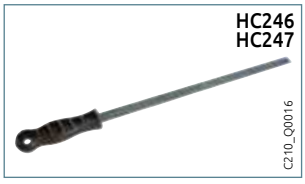







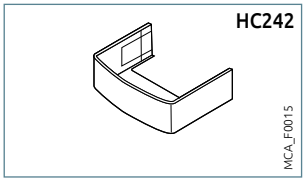

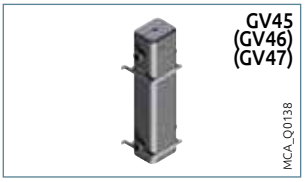













ACCESORIOS OPCIONALES
PARA EVODENS PRO AMC 45 A 115

REGULACIÓN

SELECCIÓN DE LAS OPCIONES EN FUNCIÓN DEL TIPO DE CUADRO Y DE LOS CIRCUITOS CONECTADOS

		Caldera única o primera caldera de una cascada						Caldera 2 a 8 de una cascada por caldera suplementaria: (2)		
Tipo de circuito		ecs	directo o 2 x directo	mezcla o directo + 1 válvula	2 x mezcla	directo + 2 x con mezcla	3 x mezcla	mezcla	2 x mezcla	3 x mezcla
Evodens Pro AMC 45 a 115 con regulación	IniControl 2 (3)	no	no	no	no	no	no	no	no	no
	DIEMATIC EVOLUTION (3)	1 x AD212	de fábrica (1)	1 x AD199	2 x AD199	1 x AD199 + 1 x AD249	2 x AD199 + 1 x AD249	• con cuadro IniControl 2: no	no	no
								• con cuadro DIEMATIC EVOLUTION (2): 1 x AD199	2 x AD199	2 x AD199 + 1 x AD249

(1) + bulto FM46 (sonda exterior) para controlar una única caldera en función de la temperatura exterior.
(2) En función del número de circuitos de calefacción que se desea conectar, deberán instalarse 1 o varias calderas esclavas AMC… Evolution, estando formado el resto de la cascada por calderas AMC… IniControl 2.
(3) El cuadro de control iniControl 2 se aplica a:
- las calderas esclavas de una instalación en cascada, controlada por una caldera equipada con regulación DIEMATIC Evolution.
- las instalaciones con armario de control con señal 0-10 V.

ACCESORIOS OPCIONALES DE REGULACIÓN

	BULTO	CÓDIGO	€
• para cuadroDIEMATIC Evolution			
Kit tarjeta electrónica tercer circuito mezclador (sonda incluida)	AD249	100013304	140,00
Sonda para válvula mezcladora	AD199	88017017	68,00
Sonda acs	AD212	100000030	44,00
Sonda para depósito acumulador o sonda impulsión de cascada	AD250	100013305	42,00
Termostatos ambiente modulantes WiFi			
• Modulante WiFi SMART TC° R-BUS (cable)	AD324	7691375	160,00
• Modulante WiFi SMART TC° RF (inalámbrico)	AD341	7691377	295,00
• Modulante WiFi SMART TC° RF (inalámbrico) para segundo circuito	AD342	7765144	140,00
Termostatos ambiente modulantes OpenTherm			
• Modulante OpenTherm (cable)	AD304	7609763	180,00
• Modulante OpenTherm (inalámbrico)	AD303	7609762	296,00
• Modulante OpenTherm no programable (cable)	AD301	7612097	66,00
Termostatos ambiente on/off			
• No programable	AD140	88017859	42,00
• Programable (cable y batería)	AD337	7768817	125,00
• Programable (inalámbrico)	AD338	7768818	225,00
• Programable (cable, 230 V)	AD345	7774421	90,00
Sonda exterior inalámbrica (en asociación con AD341)	AD346	7776874	75,00
Sonda exterior	FM46	85757741	36,00

	BULTO	CÓDIGO	€
Cable S-BUS con conectores:			
• 1,5 m	AD308	7663618	36,00
• 12 m	AD309	7663561	86,00
• 20 m	AD310	7663619	101,00
Terminal de BUS	AD321	7688305	33,00
Cable ModBus:			
• 1,5 m	AD124	88017836	72,00
• 12 m	AD134	88017851	90,00
• 40 m	DB119	81997720	124,00
Pasarela de comunicación GTW08 L-BUS-ModBus	AD332	7721982	161,00
Regulación mural VM DIEMATIC Evolution	AD315	7676561	992,00











EJEMPLOS

PARA EVODENS PRO AMC 45 A 115

Evodens Pro

AMC 45
DIEMATIC EVOLUTION

A
C

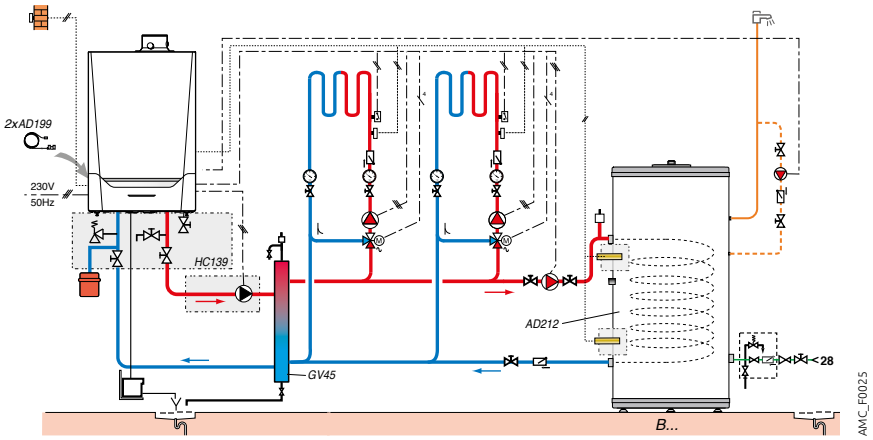

- 2 circuitos con válvula mezcladora
- 1 circuito acs

DESCRIPCIÓN

	BULTO	CÓDIGO	€
Caldera AMC 45 DIEMATIC EVOLUTION	HR161	7699475	3829,00
Botella de equilibrio 80/60 - 1" 1/4	GV45	100019346	308,00
2x Sonda para válvula mezcladora	2 x AD199	88017017	2 x 68,00
Acumuladores de agua caliente sanitaria BPB 401	EC790	7682199	2377,00
Sonda acs	AD212	100000030	44,00
Accesorios opcionales			
- Kit de conexión hidráulica	HC139	100002310	264,00
- Bomba de primario modulante PWM		7608398	384,00

Evodens Pro

AMC 45 DIEMATIC EVOLUTION
+ 2 x AMC 45 IniControl 2

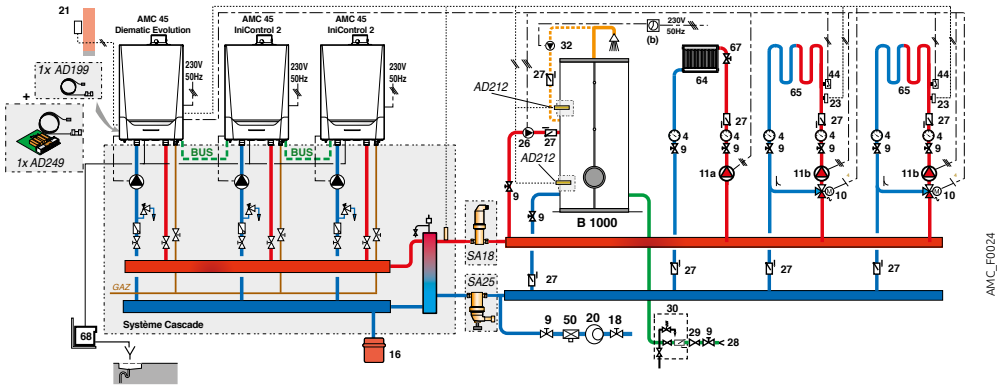

- 2 circuitos con válvula mezcladora
- 1 circuito directo
- 1 circuito acs

DESCRIPCIÓN

	BULTO	CÓDIGO	€
1 x caldera AMC 45 DIEMATIC EVOLUTION	HR161	7699475	3829,00
2 x caldera AMC 45 IniControl 2	HR157	2 x 7684462	2 x 3641,00
Sonda para válvula mezcladora	AD199	88017017	68,00
Kit tarjeta electrónica tercer circuito mezclador (sonda incluida)	AD249	100013304	140,00
Sistema de cascada para 3 calderas AMC 45 en alineación mural	-	LW.0122kW.30000	4843,00
Acumulador a.c.s. B1000 (cuba)	AJ80	7650482	3991,00
Envolvente rígida para B1000	AJ97	7650499	671,00
Sonda acs	AD212	100000030	44,00

PROJECT



Innovens Pro

MCA 160 **de 34,7 a 161,6 kW**

producto

Solución adaptada
a instalaciones en cascada

- Caldera mural de gas de condensación.
- Equipada para funcionar con gas natural y con posibilidad de conversión a propano.
- Presión de distribución: 20 mbar.
- Conexión estanca o chimenea.
- **Rendimiento anual de hasta un 110%.**
- Bajas emisiones contaminantes: NOx < 39 mg/kWh
- **Cuerpo de caldera monobloque de Aluminio/Silicio.**
- Quemador de gas con premezcla, de acero inoxidable y con una superficie de fibras metálicas trenzadas, capacidad de modulación del 23% al 100% de la potencia.
- Ventilador con silenciador en la aspiración de aire.
- Suministrada con purgador automático y sifón de desagüe.
- 2 cuadros de control en opción:
  - **DIEMATIC Evolution:** en función de los accesorios opcionales incorporados, permite controlar hasta 3 circuitos de calefacción en función de la temperatura exterior + 1 circuito acs. También permite optimizar la gestión de sistemas combinados y controlar cascadas de 2 a 7 calderas.
  - **IniControl 2:** para un funcionamiento mediante el contacto 0 – 10 V incorporado de serie en este cuadro. También puede funcionar como caldera esclava en una instalación en cascada controlada por una caldera con cuadro DIEMATIC Evolution, o bien en un sistema en cascada en el que cada caldera esté controlada por la señal 0 – 10 V .
- **Suministro:** 2 bultos.

n° CE 0063CQ3781

CONEXIÓN AIRE/HUMOS: capítulo 12

DIMENSIONES PRINCIPALES (mm y pulgadas)

① Retorno calefacción R 1" 1/4
② Ida calefacción R 1" 1/4
③ Entrada gas R 3/4"
④ Evacuación de los condensados (sifón suministrados)
⑤ Salida de humos Ø 150 mm
R: Rosca

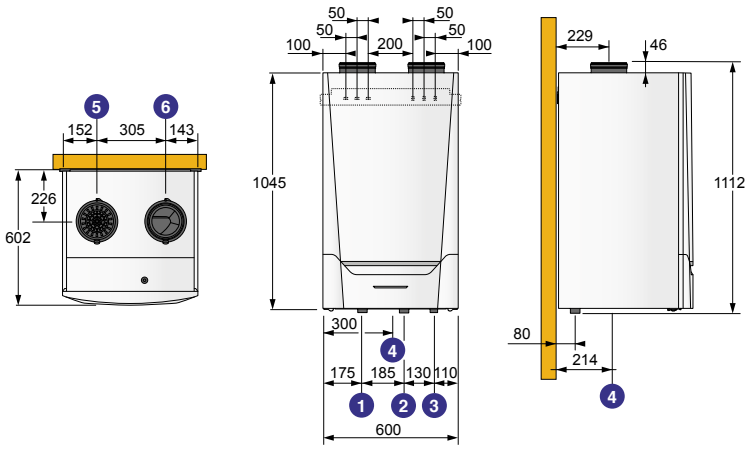

CARACTERÍSTICAS TÉCNICAS

Condensación

Temp. mínima salida: **20°C**
Temp. mínima retorno: **20°C**

Temp. de servicio máx.: **90°C**
Presión máx. de servicio: **4 bar**
Alimentación: **230 V/50 Hz**

Índice de protección: **IP X4D**
Clase NOx: **6**
Categoría de gas: **II_{2H3P}**

Homologación: **B_{23}, B_{23P}, B_{33}, $C_{13(x)}$, $C_{33(x)}$, $C_{93(x)}$, C_{53}, C_{63}, C_{83}**

CALDERA TIPO

		MCA	160
Potencia útil Pn (50/30°C)		**kW**	**161,6**
Rendim. en % PCI	100% temp. media 70°C	%	97,5
a carga… %	100% temp. retorno 30°C	%	103,6
y temp. agua… °C	30% temp. retorno 30°C	%	108,5
Eficiencia útil a potencia calorífica nominal (1)		%	87,8
Eficiencia útil al 30 % de la potencia calorífica nominal (1)		%	97,8
Caudal nominal agua a Pn y ΔT = 20 K		m^3/h	6,5
Perdida en la parada con ΔT = 30 K		W	191
Potencia eléctrica auxil. a Pn/Pmín (sin circulador)		W	275 / 47
Potencia útil 50/30°C mín/máx		kW	34,7 / 161,6
Potencia útil 80/60°C mín/máx		kW	31,5 / 152,1
Caudal másico de humos mín/máx		kg/h	55 / 277
Presión disponible en salida de humos de caldera		Pa	200
Contenido de agua		l	17
Caudal mínimo requerido > 75°C		m^3/h	0,4
Perdida de carga circuito agua a ΔT = 20 K		mbar	170
Caudal de gas max. (15 °C-1013 mbar)	con gas natural H	m^3/h	16,5
	propano	m^3/h	6,3
Peso		kg	147

(1) Segun Reglamento Europeo (UE) n° 813/2013

P.V.P. (IVA NO INCLUIDO)

		MCA	160
MCA… Evolution		Código	7674142*
		€	10496,00*
MCA… IniControl 2		Código	7674140*
		€	10190,00*

* Atención: versiones para gas natural. Para funcionamiento con gas propano solicitar adicionalmente el kit conversión propano 7656909

GAS

SISTEMAS DE CASCADA COMPLETOS PARA HASTA 8 CALDERAS

PROJECT



Innovens Pro

MCA 160 **de 80 a 1216 kW**

producto

Elevada potencia y modulación
Sistemas homologados como generador único según Directiva de gas

- Los sistemas en cascada MCA 160 están disponibles en 3 versiones:
- **LW:** para la alineación montada en la pared,
- **LV:** para la alineación montada en el suelo,
- **RG:** para la alineación montada en el suelo, espalda con espalda.
- Estos sistemas comprenden:
- botella de equilibrio,
- colector de conexión de la caldera, incluyendo ida y retorno de calefacción y conexión de gas,
- Las bombas modulantes de caldera (EEI<0,23),
- los kits de conexión de caldera incluyendo válvula antirretorno multifunción (con llave de llenado y vaciado, válvula de aislamiento, válvula de seguridad, y conexión para un vaso de expansión) y llave de gas
- El riel de montaje en pared para las versiones LW o los montantes de soporte para versiones LV y RG, con los marcos de montaje de caldera.
- La sonda de ida + vaina y los cables BUS para la conexión de las calderas

n° CE 0063CS3928

COMBINACIONES DE CASCADA EN FUNCIÓN DEL NÚMERO DE CALDERAS (2)

- EN ALINEACIÓN MURAL: "LW"

NUMERO DE CALDERAS	DIMENSIONES			
	A	D	AGUA Ø DN	GAS Ø DN
2 x MCA 160	1230	1671	65	65
3 x MCA 160	1860	2591	65	65
4 x MCA 160	2490	3153	100	65
5 x MCA 160	3120	3783	100	65
6 x MCA 160	3750	4413	100	65
7 x MCA 160	4380	5043	100	65
8 x MCA 160	5010	5673	100	65

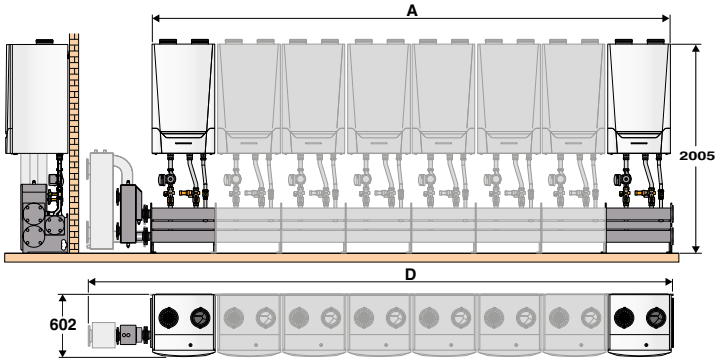

TIPO DE CALDERA	POTENCIA (80/60°C) KW	CAUDAL AGUA ΔT = 20 K M³/H	DENOMINACIÓN INNOVENS PRO MCA SYSTEM	P.V.P. (IVA NO INCLUIDO) (*) €
2	304	13,10	LW.0304kW.00002	5644,00
3	456	19,65	LW.0456kW.00003	7565,00
4	608	26,20	LW.0608kW.00004	9959,00
5	760	32,75	LW.0760kW.00005	11651,00
6	912	39,50	LW.0912kW.00006	13343,00
7	1 064	45,85	LW.1064kW.00007	15903,00
8	1 216	52,40	LW.1216kW.00008	17595,00

- EN ALINEACIÓN DE PIE: "LV"

NUMERO DE CALDERAS	DIMENSIONES			
	A	D	AGUA Ø DN	GAS Ø DN
2 x MCA 160	1310	1671	65	65
3 x MCA 160	1940	2641	65	65
4 x MCA 160	2570	3203	100	65
5 x MCA 160	3200	3833	100	65
6 x MCA 160	3830	4463	100	65
7 x MCA 160	4460	5093	100	65
8 x MCA 160	5090	5723	100	65

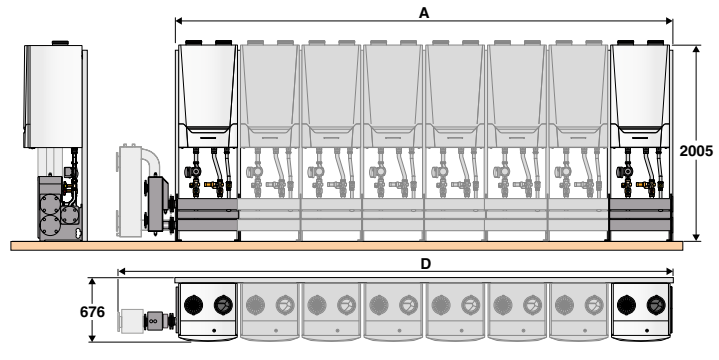

TIPO DE CALDERA	POTENCIA (80/60°C) KW	CAUDAL AGUA ΔT = 20 K M³/H	DENOMINACIÓN INNOVENS PRO MCA SYSTEM	P.V.P. (IVA NO INCLUIDO) (*) €
2	304	13,10	LV.0304kW.00002	6344,00
3	456	19,65	LV.0456kW.00003	8561,00
4	608	26,20	LV.0608kW.00004	11243,00
5	760	32,75	LV.0760kW.00005	13231,00
6	912	39,50	LV.0912kW.00006	15219,00
7	1 064	45,85	LV.1064kW.00007	18067,00
8	1 216	52,40	LV.1216kW.00008	20055,00

(*) Sin aislamiento

(2) El precio indicado puede no corresponder exactamente a la configuración deseada.
Para determinar el precio de una cascada en una configuración personalizada con los accesorios necesarios, recomendamos utilizar el programa de selección disponible en el apartado profesional de nuestra web.

COMBINACIONES DE CASCADA EN FUNCIÓN DEL NÚMERO DE CALDERA (2)

- EN ALINEACIÓN ESPALDA CON ESPALDA “RG”

NUMERO DE CALDERAS	DIMENSIONES			
	A	D	AGUA Ø DN	GAS Ø DN
3 x MCA 160	1310	2011	65	65
4 x MCA 160	1310	1943	100	65
5 x MCA 160	1940	2573	100	65
6 x MCA 160	1940	2573	100	65
7 x MCA 160	2570	3203	100	65
8 x MCA 160	2570	3203	100	65

NOTA: las calderas deben pedirse por separado.

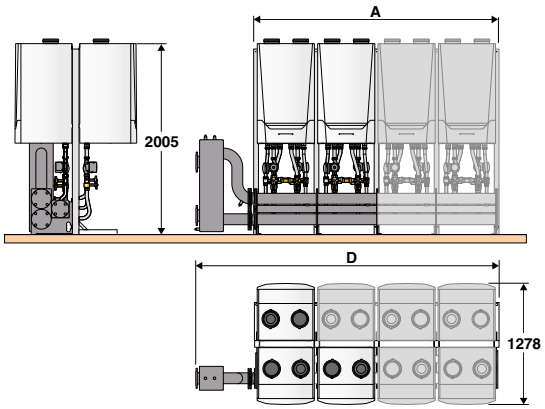

MCA_F0095

TIPO DE CALDERA	POTENCIA (80/60°C) KW	CAUDAL AGUA ΔT = 20 K M^3/H	DENOMINACIÓN INNOVENS PRO MCA SYSTEM	P.V.P. (IVA NO INCLUIDO) (*) €
3	456	19,65	RG.0456kW.00003	7930,00
4	608	26,20	RG.0608kW.00004	9039,00
5	760	32,75	RG.0760kW.00005	11027,00
6	912	39,50	RG.0912kW.00006	12302,00
7	1 064	45,85	RG.1064kW.00007	15191,00
8	1 216	52,40	RG.1216kW.00008	16466,00

(*) Sin aislamiento

(2) El precio indicado puede no corresponder exactamente a la configuración deseada. Para determinar el precio de una cascada en una configuración personalizada con los accesorios necesarios, recomendamos utilizar el programa de selección disponible en el apartado profesional de nuestra web.

ACCESORIOS OPCIONALES

PARA **INNOVENS PRO MCA 160**

ACCESORIOS

	BULTO	CÓDIGO	€
Kit de conexión hidráulica para MCA 160	EH680	7637550	558,00
Bomba de primario modulante para MCA 160	EH651	7637223	541,00
Botella de equilibrio 120/80 - 2"	GV47	100019348	468,00
Kit de conversion propano	EH693	7656909	12,00
Sistema de neutralización de condensados por gravedad DN 2.0 (hasta 450 kW)	SA3	7613609	291,00
Sistema de neutralización de condensados (con bomba):			
• para claderas hasta 300 kW	SA4	7613610	862,00
• para calderas desde 350 hasta 1300 kW	DU15	83877011	1121,00
Recarga de granulados (10 kg)*	-	94225601	Consultar
Recarga de granulados (25 kg)	SA7	7613613	71,00
Kit de transformación conexión aire/humos en concéntrico	EH692	7619539	73,00
Adaptador Ø 150 a Ø 200 mm	EH645	7627596	90,00
Filtro de aspiración de aire	EH646	7624821	348,00

* A solicitar como recambio

ACCESORIOS (MONTAJE EN CASCADA)

	BULTO	CÓDIGO	€
Filtro gas Ø 50 mm	HC255	S101655	440,00
Filtro gas Ø 65 mm	HC256	S101656	796,00
Conjunto de codos Ø 65 mm	HC209	111788	541,00
Conjunto de codos Ø 100 mm	HC210	111790	766,00
Conjunto de contrabridas a soldar Ø 65 mm	EH669	7638518	151,00
Conjunto de contrabridas a soldar Ø 100 mm	HC218	112633	151,00
Aislamiento colector	EH647	7613401	58,00
Aislamiento kit de conexión hidráulico caldera	HC648	7611804	57,00
Aislamiento posterior del kit de conexión hidráulico caldera	EH649	7631858	52,00
Aislamiento botella de equilibrio < 350 kW	HC224	115269	31,00
Aislamiento botella de equilibrio > 350 kW	HC215	111067	199,00
Aislamiento codo a 90°	HC216	111167	85,00
Aislamiento posterior	EH649	7631858	52,00
Aislamiento adaptador bridas Ø 65 a Ø 100 mm	EH650	7622201	32,00
Pie regulable	HC219	111807	3,00
Cable S-BUS con terminales:			
• 1,5 m	AD308	7663618	36,00
• 12 m	AD309	7663561	86,00
• 20 m	AD310	7663619	101,00

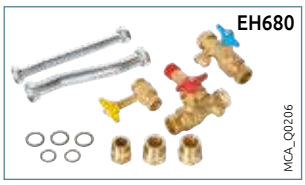

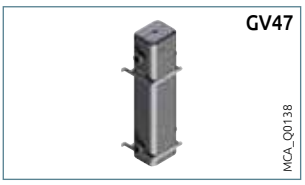





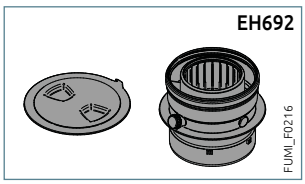

















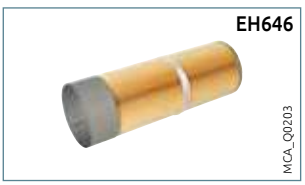





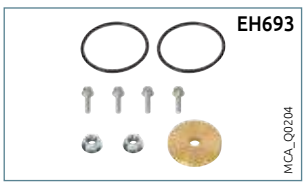







ACCESORIOS OPCIONALES
PARA INNOVENS PRO MCA 160

REGULACIÓN

SELECCIÓN DE LAS OPCIONES EN FUNCIÓN DEL TIPO DE CUADRO Y DE LOS CIRCUITOS CONECTADOS

		Caldera única o primera caldera de una cascada						Caldera 2 a 8 de una cascada por caldera suplementaria: (2)		
Tipo de circuito		ecs	directo o 2 x directo	mezcla o directo + 1 mezcla	2 x mezcla	directo + 2 x con mezcla	3 x mezcla	mezcla	2 x mezcla	3 x mezcla
Evodens Pro MCA 160 con cuadro de mando	IniControl 2 (3)	no	no	no	no	no	no	no	no	no
	DIEMATIC EVOLUTION (3)	1 x AD212	de fábrica (1)	1 x AD199	2 x AD199	1 x AD199 1 x AD249	2 x AD199 1 x AD249	• con cuadro IniControl 2 no	no	no
								• con cuadro DIEMATIC EVOLUTION (2) 1 x AD199	2 x AD199	2 x AD199 + 1 x AD249

(1) + bulto FM46 (sonda exterior) para controlar una única caldera en función de la temperatura exterior.
(2) En función del número de circuitos de calefacción que se desea conectar, deberán instalarse 1 o varias calderas esclavas MCA… Evolution, estando formado el resto de la cascada por calderas MCA… IniControl 2.
(3) El cuadro de control iniControl 2 se aplica a:
- las calderas esclavas de una instalación en cascada, controlada por una caldera equipada con regulación DIEMATIC Evolution.
- las instalaciones con armario de control con señal 0-10 V.

ACCESORIOS OPCIONALES DE REGULACIÓN

	BULTO	CÓDIGO	€
Platina + Kit tarjeta electrónica tercer circuito mezclador (sonda incluida)	AD249	100013304	140,00
Sonda impulsión para válvula mezcladora	AD199	88017017	68,00
Sonda acs	AD212	100000030	44,00
Sonda para depósito acumulador o sonda impulsión de cascada	AD250	100013305	42,00
Termostatos ambiente modulantes WiFi			
• Modulante WiFi SMART TC° R-BUS (cable)	AD324	7691375	160,00
• Modulante WiFi SMART TC° RF (inalámbrico)	AD341	7691377	295,00
• Modulante WiFi SMART TC° RF (inalámbrico) para segundo circuito	AD342	7765144	140,00
Termostatos ambiente modulantes OpenTherm			
• Modulante OpenTherm (cable)	AD304	7609763	180,00
• Modulante OpenTherm (inalámbrico)	AD303	7609762	296,00
• Modulante OpenTherm no programable (cable)	AD301	7612097	66,00
Termostatos ambiente on/off			
• No programable	AD140	88017859	42,00
• Programable (cable y batería)	AD337	7768817	125,00
• Programable (inalámbrico)	AD338	7768818	225,00
• Programable (cable, 230 V)	AD345	7774421	90,00
Sonda exterior inalámbrica (en asociación con AD341)	AD346	7776874	75,00
Sonda exterior	FM46	85757741	36,00

	BULTO	CÓDIGO	€
Cable S-BUS con conectores:			
• 1,5 m	AD308	7663618	36,00
• 12 m	AD309	7663561	86,00
• 20 m	AD310	7663619	101,00
Terminal de BUS	AD321	7688305	33,00
Cable ModBus:			
• 1,5 m	AD124	88017836	72,00
• 12 m	AD134	88017851	90,00
• 40 m	DB119	81997720	124,00
Pasarela de comunicación GTW08 L-BUS-ModBus	AD332	7721982	161,00
Regulación mural VM DIEMATIC Evolution	AD315	7676561	992,00

EJEMPLOS
PARA **INNOVENS PRO MCA 160**

Innovens Pro
MCA 160
DIEMATIC EVOLUTION

C

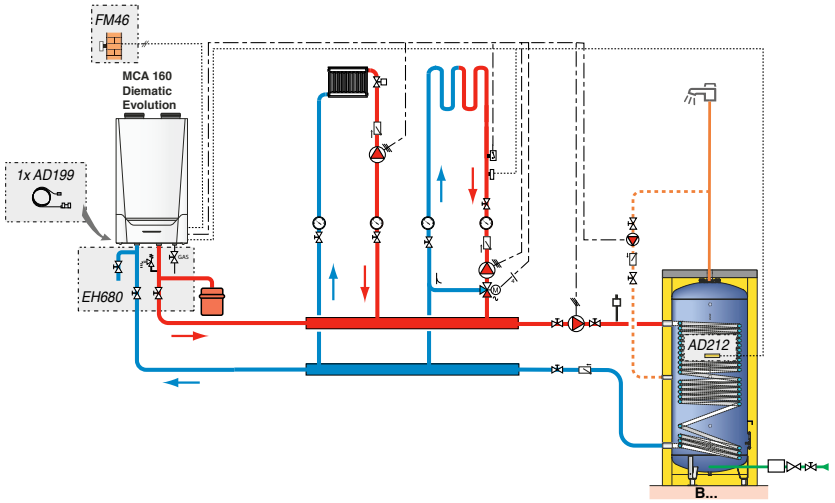

MCA_F0237

- 1 circuito directo
- 1 circuito con válvula mezcladora
- 1 circuito acs

DESCRIPCIÓN

	BULTO	CÓDIGO	€
Caldera MCA 160 DIEMATIC Evolution	-	7674142	10496,00
Sonda para válvula mezcladora	AD199	88017017	68,00
Acumulador a.c.s. B650 (cuba)	AJ78	7650480	3271,00
Envolvente rígida para B650	AJ94	7650496	545,00
Sonda acs	AD212	100000030	44,00
Sonda exterior	FM46	85757741	36,00
Accesorios opcionales			
- Kit de conexión hidráulica	EH680	7637550	558,00

Innovens Pro
MCA 160
DIEMATIC
EVOLUTION
+ MCA 160
IniControl 2

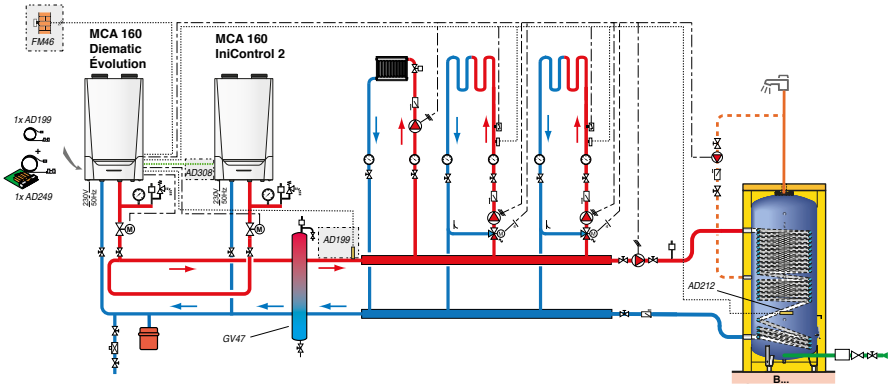

MCA_F0238

- 2 circuitos con válvula mezcladora
- 1 circuito directo
- 1 circuito acs

DESCRIPCIÓN

	BULTO	CÓDIGO	€
Caldera MCA 160 DIEMATIC Evolution	-	7674142	10496,00
Caldera MCA 160 DIEMATIC IniControl 2	-	7674140	10190,00
Sonda para válvula mezcladora	AD199	88017017	68,00
Platina + sonda para 1 circuìto con válvula mezcladora	AD249	100013304	140,00
Acumulador a.c.s. B650 (cuba)	AJ78	7650480	3271,00
Envolvente rígida para B650	AJ94	7650496	545,00
Botella de equilibrio 120/80 - 2"	GV47	100019348	468,00
Sonda acs	AD212	100000030	44,00
Sonda exterior	FM46	85757741	36,00
Cable S-BUS con terminales 1,5 m	AD308	7663618	36,00
Sonda para válvula mezcladora	AD199	88017017	68,00

NOTAS



AMBIANCE_C_230_VASE_#191FAC

GUÍA SELECCIÓN COLECTIVO Y TERCIARIO

		Elidens C140		C...	
					
		Elidens C140	C 230 ECO	C 340	C 640
Regulación		Diematic Evolution IniControl 2	Diematic m3	Diematic Evolution	Diematic Evolution
Potencia nominal a 80/60 ºC	kW	9 a 104	18 a 200	51 a 601	76 a 1202
Potencia nominal a 50/30 ºC	kW	9 a 110	18 a 217	56 a 651	74 a 1303
Clase de eficiencia en calefacción		A	-	-	-
Rango de modulación		18 a 100 %	18 a 100 %	20 a 100 %	10 a 100 %
Funcionamiento con gas natural y propano		X	X	-	-
Kit botella de equilibrio		X	-	X	X
Kit intercambiador de placas		X	-	X	-
Kit cascada		X	-	-	-
Regulación 0-10 V		X	X	X	X
Comunicación ModBus RTU RS485		X	X	X	X
Pág.		114	121	124	125

CALDERAS DE GAS DE PIE DE CONDENSACIÓN

PARA CALEFACCIÓN

PROJECT



Elidens C140

C140-45/65/90/115 **de 8,9 a 114 kW**

producto

Solución de gas de condensación para colectivo y terciario
Regulación DIEMATIC Evolution

Hasta A

GAS · P · GARANTÍA 5 AÑOS CUERPO CALDERA

Equipada para funcionamiento con gas natural (20 mbar); conversión a propano mediante ajuste en la regulación (excepto modelo 90 kW)

- Posibilidad de conexión estanca horizontal, vertical, en chimenea o doble flujo.
- Bajas emisiones contaminantes.
- **Cuerpo caldera de fundición de aluminio-silicio.**
- Quemador de gas con premezcla, de acero inoxidable y con una superficie de fibras metálicas trenzadas.
- Rango de modulación de potencia del 18 % al 100 %.
- Ventilador con silenciador en la aspiración de aire.
- **2 cuadros de control disponibles: DIEMATIC Evolution** con regulación electrónica programable en función de la temperatura exterior o **IniControl 2** (únicamente asociado a DIEMATIC Evolution en instalaciones en cascada o instalaciones con regulación externa 0-10 V)
- **Kits de conexión hidráulica (opción).**
- **Embalaje:** 2 bultos

n° CE 0085CT0009

CONEXIÓN AIRE/HUMOS: ver capítulo 12

DIMENSIONES PRINCIPALES (mm y pulgadas)

① Ida calefacción: - C140-…: R 1" 1/4
- C140-…EP: G 1" 1/4
- C140-…SH: G 2

② Entrada gas G 3/4"

③ Retorno calefacción: - C140-…: R 1" 1/4
- C140-…EP: G 1" 1/4
- C140-…SH: G 2

④ Evacuacion de condensados (Ø 22 mm interior)

⑤ Evacuación de los productos de combustión y entrada aire:
- C140-45: Ø 80/125 mm
- C140-65/90/115: Ø 100/150 mm

⑥ Purgador automático

⑦ Llave de vaciado con embudo

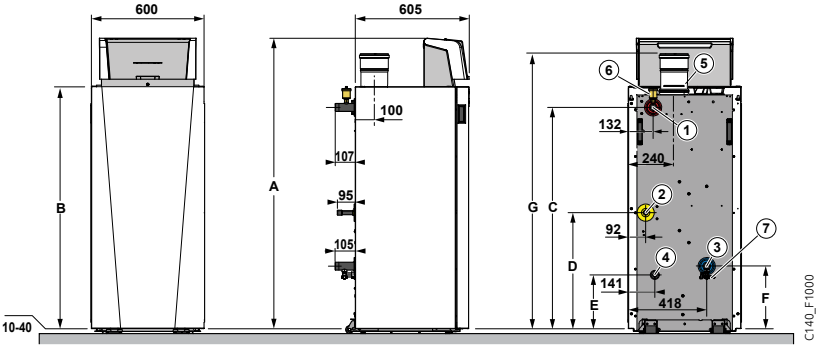

	A	B	C	D	E	F	G	K	M	N
C140 -45/65	1340	1083	961	400	150	118	1222	79	1153	1289
C140 -90/115	1563	1305	1183	622	352	340	1440	43	1375	1511

CARACTERÍSTICAS TÉCNICAS

Condensación

Temp. de servicio máx.: **90 °C**
Presión máx. de servicio: **4 bar**
Alimentación: **230 V/50 Hz**

Índice de protección: **IP X1B**
Clase NOx: **6**
Categoría de gas: II_{2H3P}

Homologación: B_{33}, B_{23}, B_{23P}, $C_{13(x)}$, $C_{33(x)}$, $C_{43(x)}$, C_{53}, $C_{63(x)}$, $C_{83(x)}$, $C_{93(x)}$

MODELO

			C140 -45	C140 -65	C140 -90	C140 -115
Clase de eficiencia en Calefacción			A	A	-	-
Potencia nominal Pn (50/30°C)		kW	41	62	84	104
Rendimiento en % PCI	- 100% temp. media 70°C	%	99,1	99,2	97,9	97,1
en carga… %	- 100% temp. retorno 30°C	%	99,6	99,5	97,4	97,3
y temp. del agua…°C	- 30% temp. retorno 30°C	%	110,6	110,4	108,1	108,00
Eficiencia energética estacional de calefaccion (sin aporte de regulación)		**%**	**95**	**94**	-	-
Eficiencia energética estacional de calefaccion (con sonda exterior)		**%**	**97**	**96**	-	-
Eficiencia útil a potencia calorífica nominal (1)		%	-	-	88,2	87,5
Eficiencia útil al 30 % de la potencia calorífica nominal (1)		%	-	-	97,4	97,3
Caudal nominal de agua a Pn y ΔT = 20 K		m^3/h	1,75	2,65	3,62	4,47
Pérdida en la parada a ΔT = 30 K		W	105	114	119	119
Potencia eléctrica auxiliar a Pn/Pmin (sin circulador)		W	75	92	124	180
Potencia útil 50/30°C mín./máx.		kW	9,1-42,4	13,5-65,0	15,8-89,5	21,2-109,7
Potencia útil 80/60°C mín./máx.		kW	8-40,8	12-61,5	14,1-84,2	18,9-103,9
Caudal másico de humos mín./máx.		g/s	3,9-19,2	5,8-28,9	7,8-38,3	10,0-49,4
Presión disponible en la salida de humos de la caldera		Pa	150	100	160	220
Contenido de agua		l	5,2	7,1	10,1	10,1
Caudal de agua mínimo necesario		l/h	195	290	340	455
Caudal de gas	- gas natural H	m^3/h	4,4	6,6	9,1	11,7
(15°C-1013 mbar)	- propano	m^3/h	1,7	2,5	3,5	4,5
Peso		kg	87	98	109	109

(1) Segun Reglamento Europeo (UE) n° 813/2013. (2) Segun Reglamento Europeo (UE) n° 811/2013

P.V.P. (IVA NO INCLUIDO)

		C140 -45	C140 -65	C140 -90*	C140 -115
C140 IniControl 2	Código	7709264	7709262	7709260*	7709158
	€	3712,00	4570,00	5744,00*	6772,00
C140 DIEMATIC Evolution	Código	7709265	7709263	7709261*	7709159
	€	3848,00	4706,00	5880,00*	6908,00

* Atención: versiones para gas natural. Para funcionamiento con gas propano solicitar adicionalmente el kit conversión propano 7606393

CALDERAS DE GAS DE PIE DE CONDENSACIÓN

CALDERAS DE GAS DE PIE DE CONDENSACIÓN PARA CALEFACCIÓN



Elidens C140

C140-45/65/90/115 SH **de 8,9 a 114 kW**

producto
Versiones compactas equipadas
Facilidad de conexión
Separador hidráulico

GAS · P · VE · GARANTÍA 5 AÑOS CUERPO CALDERA

Calderas C140-45/65/90/115 SH equipadas con un kit separador hidráulico integrado compuesto por:
- Bomba modulante con regulación PWM
- Una botella de equilibrio independiente con barra magnética y desaireador.
- Tubos de conexión caldera con válvula antiretorno y válvula de seguridad. Tubos de circuito secundario con conexión superior.
- **Embalaje:** 3 bultos

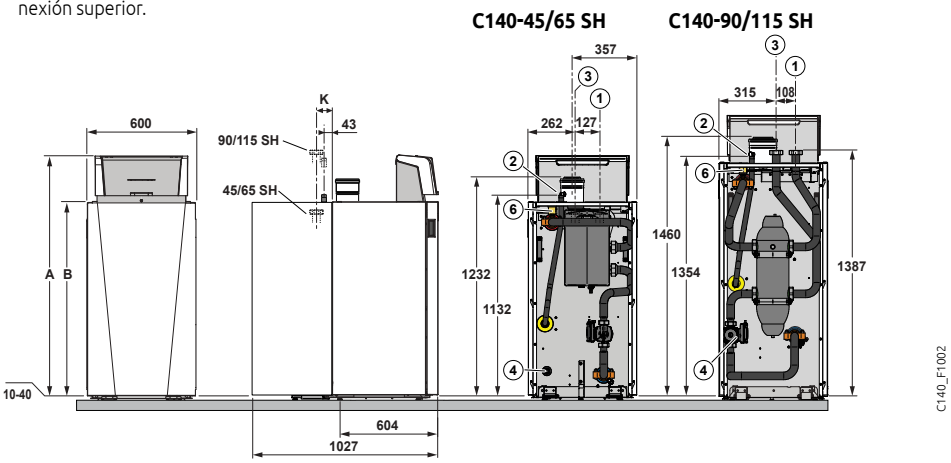

P.V.P. (IVA NO INCLUIDO)
C140 SH DIEMATIC Evolution

C140-	45 SH	65 SH	90 SH*	115 SH
Código.	7721423	7721424	7721425	7721426
	€ 5919,00	€ 6777,00	€ 9011,00	€ 10039,00

* Atención: versiones para gas natural. Para funcionamiento con gas propano solicitar adicionalmente el kit conversión propano 7606393



Elidens C140

C140-45/65/90/115 EP **de 8,9 a 114 kW**

producto
Versión compacta equipada
Facilidad de conexión hidráulica
Protección hidráulica; presión de servicio 16 bares

GAS · P · VE · GARANTÍA 5 AÑOS CUERPO CALDERA

Calderas C140-45/65/90/115 EP equipadas con kit separador hidráulico integrado compuesto por:
- Bomba modulante con regulación PWM y válvula de retención
- Purgador automático (circuito primario)
- Vaso de expansión
- Intercambiador de placas independiente
- Tubos de conexión a caldera y válvula de seguridad de 4 bares (circuito primario) Tubos de conexión a circuito secundario con llaves de cierre con conexión superior.
- **Embalaje:** 3 bultos

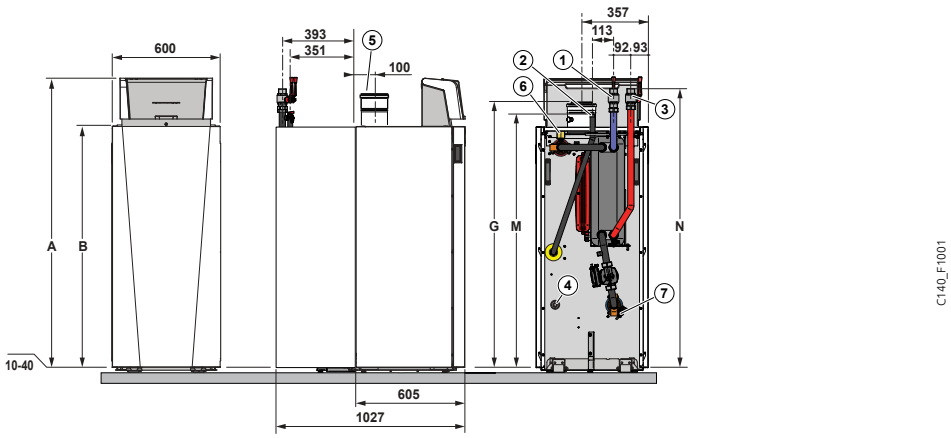

P.V.P. (IVA NO INCLUIDO)
C140 EP DIEMATIC Evolution

C140-	45 EP	65 EP	90 EP*	115 EP
Réf.	7721427	7721428	7721429	7721430
	€ 6525,00	€ 7383,00	€ 8809,00	€ 9837,00

* Atención: versiones para gas natural. Para funcionamiento con gas propano solicitar adicionalmente el kit conversión propano 7606393

ACCESORIOS OPCIONALES
PARA **ELIDENS C140**

SISTEMAS DE 2 A 4 CALDERAS EN CASCADA

DIMENSIONES PRINCIPALES (mm y pulgadas)

Referencia ④	
Bulto	A (mm)
HC222	279
HC200	619

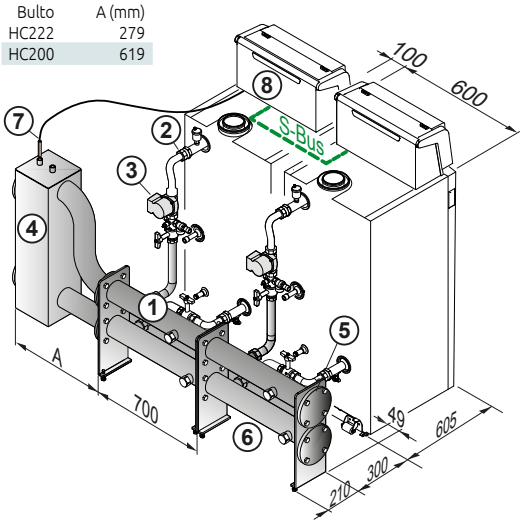

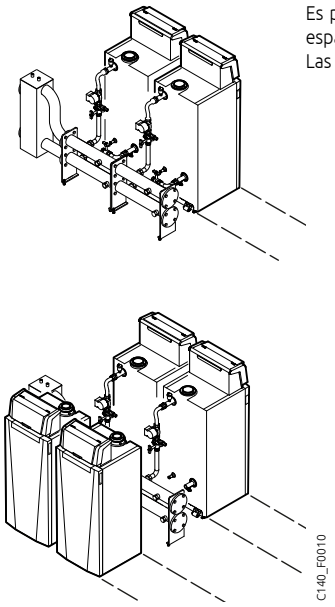

Es posible realizar cascadas de 2 a 4 calderas montadas espalda contra espalda.
Las calderas se solicitan por separado.

ACCESORIOS OPCIONALES

REFERENCIA	DENOMINACIÓN	BULTO	CÓDIGO	€
①	Colector DN 65 (≤ 460 kW)	HE35	100011703	512,00
②	Kit conexión hidráulica			
	• C140-45 y 65	HE32	100011490	662,00
	• C140-90 y 115	HE33	100011491	721,00
③	Bomba de calefacción UPM 25-105 PWM	JJ416	7723290	384,00
④	Botella de equilibrio:			
	• DN 65 (≤ 350 kW)	HC222	114311	743,00
	• DN 65 (> 350, ≤ 460 kW)	HC200	111712	876,00
⑤	Bridas ciegas para colector agua (juego de 2):			
	• DN 65	HC198	111701	125,00
	• DN 100	HC199	111703	165,00
⑥	Juego de 2 tapones	HC195	111708	36,00
⑦	Sonda de ida cascada+ vaina:			
	• para botella de equilibrio HC222	HC223	100013027	38,00
	• para botella de equilibrio HC200	HC206	100008701	134,00
⑧	Cable conexión S-BUS entre calderas, longitud 12 m	AD309	7663561	86,00

ACCESORIOS HIDRÁULICOS

	BULTO	CÓDIGO	€
Juego de 2 codos 90° DN 65	HC209	111788	541,00
Aislamiento para codos DN 65 o DN 100	HC216	111167	85,00
Juego de 2 contrabridas para soldar DN 65	HC217	112632	123,00
Juego de 2 codos 90° DN 100	HC210	111790	766,00
Juego de 2 contrabridas para soldar DN 100	HC218	112633	151,00
Aislamiento botella de equilibrio HC222	HC224	115269	31,00
Aislamiento botella de equilibrio HC200	HC215	111067	199,00
Pie regulable para colector	HC219	111807	3,00

OTROS ACCESORIOS

	BULTO	CÓDIGO	€
Filtro de gas DN 50	HC255	S101655	440,00
Filtro de gas DN 65	HC256	S101656	796,00
Juego de bridas para soldar DN 50 para filtro de gas	HC261	S103345	141,00
Adaptador de humos Ø 80 a Ø 100 mm	DY768	84887768	49,00

HC209

MCA_Q0104

HC217

MCA_Q0131

HC224

MCA_Q0103

HC215

MCA_Q0110

HC219

MCA_Q0127

HC261
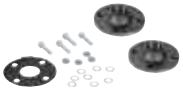
MCA_Q0140

ACCESORIOS OPCIONALES

PARA **ELIDENS C140**

ACCESORIOS

	BULTO	CÓDIGO	€
Kit de conexión hidráulica 1" 1/4 DTG 130-45 a 115	HC139	100002310	264,00
Llave gas 3/4" recta	HC158	100004641	36,00
Bomba de calefacción UPM 25-105 PWM	JJ416	7723290	384,00
Sistema de neutralización por gravedad:			
• DN 1 (hasta 75 kW)	SA1	7613605	238,00
• DN 2.0 (hasta 450 kW)	SA3	7613609	291,00
Soporte mural para sistema de neutralización DN1	SA2	7613606	85,00
Sistema de neutralización de condensados (con bomba):			
• para calderas < 120 kW	DU13	83877009	864,00
• para calderas hasta 300kW	SA4	7613610	862,00
• para calderas desde 350 kW hasta 1300 kW	DU15	83877011	1121,00
Recarga de granulados (10 kg)*		94225601	Consultar
Recarga de granulados (25 kg)	SA7	7613613	71,00
Kit de conversión a propano para C140-90*	-	7606393	Consultar
Botella de equilibrio 60/60 - 1" para C140-45 y 65	GV45	100019346	308,00
Botella de equilibrio 120/80-2"	GV47	100019348	468,00
Botella de equilibrio 80/60 - 1" 1/4 para C140-90 y 115	GV46	100019347	339,00
Codo 87° Ø 100/150 mm	DY930	7715416	90,00
Codo de inspección 87° Ø 100/150 mm	DY931	7715445	168,00

* a solicitar como recambio

PRODUCCIÓN A.C.S.

	BULTO	CÓDIGO	€
Sonda acs (5 m)	AD212	100000030	44,00
Kit conexión caldera C140 - acumulador	EA121	100007827	519,00

GV45 (GV46) (GV47)



MCA_Q0138

HC139

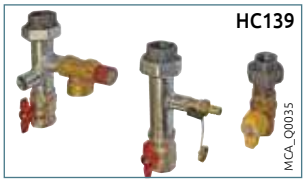

MCA_Q0035

DU13



C210_Q0014

DU15



C330_Q0008

HC158



MC35E_Q0012

SA4



C330_Q0006

SA3



C330_Q0005

ACCESORIOS OPCIONALES
PARA **ELIDENS C140**

REGULACIÓN

SELECCIÓN DE LAS OPCIONES EN FUNCIÓN DEL TIPO DE CUADRO Y DE LOS CIRCUITOS CONECTADOS

		Caldera única o primera caldera de una cascada						Caldera 2 a 8 de una cascada por caldera suplementaria: (2)		
Tipo de circuito		ecs	directo o 2 x directo	mezcla o directo + 1 mezcla	2 x mezcla	directo + 2 x con mezcla	3 x mezcla	mezcla	2 x mezcla	3 x mezcla
C140 con cuadro de control	IniControl 2 (3)	no	no	no	no	no	no	no	no	no
	DIEMATIC Evolution (3)	1 x AD212	de fábrica (1)	1 x AD199	2 x AD199	1 x AD199 + 1 x AD249	2 x AD199 + 1 x AD249	• con cuadro IniControl 2: no	• con cuadro IniControl 2: no	• con cuadro IniControl 2: no
								• con cuadro DIEMATIC Evolution (2): 1 x AD199	• con cuadro DIEMATIC Evolution (2): 2 x AD199	• con cuadro DIEMATIC Evolution (2): 2 x AD199 + 1 x AD249

(1) + bulto FM46 (sonda exterior) para controlar una única caldera en función de la temperatura exterior.
(2) En función del número de circuitos de calefacción que se desea conectar, deberán instalarse 1 o varias calderas esclavas C140… Evolution, estando formado el resto de la cascada por calderas C140… IniControl 2.
(3) El cuadro de control iniControl 2 se aplica a:
- las calderas esclavas de una instalación en cascada, controlada por una caldera equipada con regulación DIEMATIC Evolution.
- las instalaciones con regulación externa 0-10 V.

PRECIOS DE ACCESORIOS OPCIONALES DE REGULACIÓN

	BULTO	CÓDIGO	€
Sonda exterior	FM46	85757741	36,00
Kit tarjeta electrónica tercer circuito mezclador (sonda incluida)	AD249	100013304	140,00
Sonda impulsión para válvula mezcladora	AD199	88017017	68,00
Sonda acs	AD212	100000030	44,00
Sonda para depósito acumulador o sonda impulsión de cascada	AD250	100013305	42,00
Termostatos ambiente modulantes WiFi			
• Modulante WiFi SMART TC° R-BUS (cable)	AD324	7691375	160,00
• Modulante WiFi SMART TC° RF (inalámbrico)	AD341	7691377	295,00
• Modulante WiFi SMART TC° RF (inalámbrico) para segundo circuito	AD342	7765144	140,00
Termostatos ambiente modulantes OpenTherm			
• Modulante OpenTherm (cable)	AD304	7609763	180,00
• Modulante OpenTherm (inalámbrico)	AD303	7609762	296,00
• Modulante OpenTherm no programable (cable)	AD301	7612097	66,00
Termostatos ambiente on/off			
• No programable	AD140	88017859	42,00
• Programable (cable y batería)	AD337	7768817	125,00
• Programable (inalámbrico)	AD338	7768818	225,00
• Programable (cable, 230 V)	AD345	7774421	90,00
Sonda exterior inalámbrica (en asociación con AD341)	AD346	7776874	75,00

	BULTO	CÓDIGO	€
Cable S-BUS			
• con conectores 1,5 m	AD308	7663618	36,00
• con conectores 12 m	AD309	7663561	86,00
• con conectores 20 m	AD310	7663619	101,00
Terminal de BUS	AD321	7688305	33,00
Regulación mural VM DIEMATIC Evolution	AD315	7676561	992,00
Pasarela de comunicación GTW08 L-BUS-ModBus	AD332	7721982	161,00



AD324
SMARTTC_Q0007


AD337
TH_Q0001


AD332
REG_Q0003


AD315
VM_Q0009

EJEMPLOS
PARA **ELIDENS C140**

Elidens C140
C140-45 SH DIEMATIC Evolution

A
C

- 1 circuit directo
- 1 circuito de suelo radiante (con valvula mezcladora)
- 1 acumulador acs B...
- 1 circuito piscina

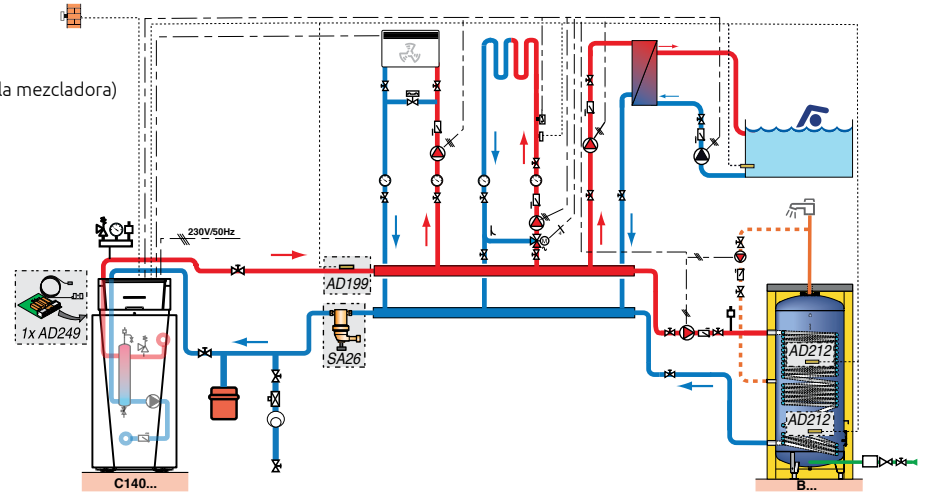

C140_F0003

DESCRIPCIÓN	BULTO	CÓDIGO	€
Caldera C140-45 SH DIEMATIC Evolution	-	7721423	5919,00
Kit tarjeta electrónica tercer circuito mezclador (sonda incluida)	AD249	100013304	140,00
Sonda impulsión para válvula mezcladora	AD199	88017017	68,00
2 x sonda a.c.s.	2 x AD212	100000030	2 x 44,00
Acumulador acs BPB 501	EC795	7682313	2689,00

Elidens C140
2 x C140-45 en cascada

A
C

- 4 circuitos con válvula mezcladora
- 1 circuit directo
- 1 circuito acs

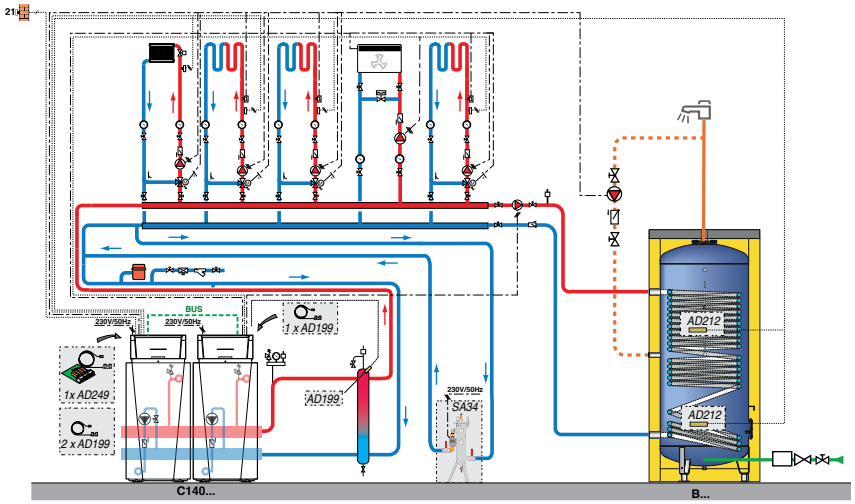

C140_F0019

DESCRIPCIÓN	BULTO	CÓDIGO	€
2 x caldera C140-45 DIEMATIC Evolution	-	7709265	3848,00
4 x Sonda impulsión para válvula mezcladora	4 x AD199	88017017	4 x 68,00
Kit tarjeta electrónica tercer circuito mezclador (sonda incluida)	AD249	100013304	140,00
2 x sonda a.c.s.	2 x AD212	100000030	2 x 44,00
Acumulador acs B650	AJ78	7650480	3271,00
Envolvente rígida HR para B650	AJ94	7650496	545,00

NOTAS

CALDERAS DE GAS DE PIE DE CONDENSACIÓN

PARA CALEFACCIÓN

PROJECT



C 230-.. Eco

de 18 a 217 kW conexión chimenea o estanca

producto

Dimensiones compactas
Reducida superficie de instalación

GAS · P · GARANTÍA 5 AÑOS CUERPO CALDERA

- Caldera de gas de pie de condensación.
- Ajuste de fábrica para gas natural (20 mbar). Conversión a propano mediante kit.
- Rendimiento anual de hasta un 109%.
- **Bajas emisiones contaminantes:** NOx < 62 mg/kWh, CO < 19 mg/kWh.
- Espacio de instalación reducido (0,54 m²).
- Caldera totalmente montada y probada de fábrica.
- Intercambiador de elementos de fundición de aluminiosilicio.
- Quemador de premezcla, con modulación del 18% al 100% de la potencia.
- **2 cuadros de control en opción:**
  - DIEMATIC-m³: con regulación electrónica programable en función de la temperatura exterior; permite también gestionar una cascada de hasta 10 calderas.
  - **K3:** únicamente en combinación con DIEMATIC-m³ para el control de las calderas "esclavas".
- Accesorios opcionales disponibles para conexión con salida de humos horizontal o vertical (homologaciones C_{13} o C_{33}) o a chimenea (homologación B_{23} y B_{23P}).
- **Suministro:** 2 bultos.

n° CE 0085BS0132

CONEXIÓN AIRE/HUMOS: ver capítulo 12

DIMENSIONES PRINCIPALES (mm y pulgadas)

① Ida calefacción
② Retorno calefacción
③ Alimentación gas R 1" 1/4
④ Llave de llenado y de vaciado/ Conexión para segundo retorno R 1" 1/4
⑤ Salida de condensados, sifón suministrado, para tubo PVC Ø 32 mm
⑥ Salida de humos Ø 150 mm
⑦ Entrada de aire

(1) Adaptadores 1"1/2 - 1"1/4 suministrados
R: Rosca

	A	①	②
C 230-85 Eco	1309	R 1" 1/4	R 1" 1/4
C 230-130 Eco	1309	R 1" 1/4	R 1" 1/4
C 230-170 Eco	1309	R 1" 1/4	R 1" 1/4
C 230-210 Eco	1324	R 1" 1/2 (1)	R 1" 1/2 (1)

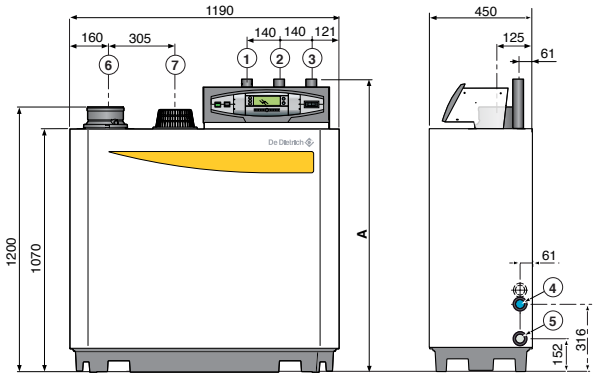

CARACTERÍSTICAS TÉCNICAS

Condensación

Temperatura máxima de servicio: **90 °C**
Temperatura mínima de funcionamiento: **25 °C**
Presión máxima de servicio: **6 bar**

Presión mín. de servicio: **0,8 bar**
Termostato de seguridad: **110 °C**
Categoría de gas: II_{2H3P}
Clase de NOx: **6**

Homologación:
B_{23}, B_{23P}, C_{13}, C_{33}, C_{43}, C_{53}, C_{63}, C_{83}

MODELO

C 230-... ECO		85	130	170	210
Potencia útil máx. a 50/30°C (Pn)	kW	**93**	**129**	**179**	**217**
Rendimiento en % PCI - 100% temp. media 70°C	%	97,4	97,5	97,5	97,6
en carga… % - 100% temp. retorno 30°C	%	104,3	104,7	105,2	105,7
y temp. del agua…°C - 30% temp. retorno 30°C	%	107,9	108,1	108,3	108,4
Eficiencia útil a potencia calorífica nominal (1)	%	87,7	87,8	87,8	87,8
Eficiencia útil al 30 % de la potencia calorífica nominal (1)	%	97,7	97,5	97,3	97,6
Caudal nominal agua a ΔT = 20 K	m³/h	3,73	5,16	7,14	8,17
Pérdida en la parada a ΔT = 30 K	W	230	257	276	288
Potencia eléctrica auxiliar a Pn/Pmín - con cuadro DIEMATIC-m3	W	125/34	193/36	206/56	317/59
Potencia eléctrica auxiliar a Pn/Pmín - con cuadro K3	W	122/31	190/33	203/53	314/56
Potencia útil mín. 50/30°C	kW	18	24	33	44
Potencia útil mín./máx. 80/60°C	kW	16/87	22/120	29/166	39/200
Pérdidas de carga lado agua a ΔT = 20 K a 80/60°C	mbar	165	135	170	180
Caudal de gas mín-máx - natural H	m³/h	1,8-9,4	2,4-12,2	3,3-18,0	4,3-21,7
Caudal de gas mín-máx - propano	kg/h	1,94-6,91	1,94-9,56	3,42-13,21	3,19-15,93
Caudal másico de humos mín-máx	kg/h	27,2-149,7	36,7-193,5	49,5-286,0	65,5-344,9
Temperatura máx. de humos a 40/30°C	°C	43	43	43	43
Presión disponible en salida de humos de caldera	Pa	130	130	130	130
Contenido de agua	l	12	16	20	24
Caudal de agua mínimo necesario (2)	m³/h	1,12	1,49	2,14	2,59
Superficie de emplazamiento	m²	0,54	0,54	0,54	0,54
Peso	kg	115	135	165	188

(1) Segun Reglamento Europeo (UE) n° 813/2013. (2) En caso de funcionamiento > 75°C

P.V.P. (IVA NO INCLUIDO)

C 230-.. ECO		85	130	170	210
C 230 ECO K3 (1)	Código	100010393	100010394	100010395	100010396
	€	7133,00	8281,00	9535,00	12319,00
C 230 ECO DIEMATIC-m3	Código	100010397	100010398	100010399	100010420
	€	7585,00	8733,00	9987,00	12771,00

(1) C 230 ECO K3 funciona únicamente en asociación con C 230 ECO DIEMATIC-m3

ACCESORIOS OPCIONALES

PARA C 230 ECO

ACCESORIOS

	BULTO	CÓDIGO	€
Segundo retorno	GR5	100002442	112,00
Vaina para sonda de impulsión	GR6	100002443	45,00
Control de estanqueidad gas (C 230-170 y C 230-210)	GV26	100011035	53,00
Filtro de aspiración de aire	GR8	100002445	366,00
Presostato mín. gas:			
• C 230-85 y C 230-130	GV22	100011031	99,00
• C 230-170 y C 230-210	GV25	100011034	57,00
Termostato de humos	GV21	100011030	52,00
Compuerta de obturación de humos	GV24	100011033	666,00
Botella de equilibrio 80/60 1" 1/4 para C 230 - 85 ECO	GV46	100019347	339,00
Botella de equilibrio 120/80 - 2" para C 230 - 130 a 210 ECO	GV47	100019348	468,00
Sistema de neutralización de condensados con bomba de evacuación			
• calderas hasta 120 kW	DU13	83877009	864,00
• calderas hasta 300 kW	SA4	7613610	862,00

ACCESORIOS

	BULTO	CÓDIGO	€
Sistema de neutralización de condensados por gravedad			
• calderas hasta 450 kW	SA3	7613609	291,00
• calderas hasta 1300 kW	-	7622256	700,00
Granulados de neutralización:			
• 25 kg	SA7	7613613	71,00
• 10 kg	(1)	94225601	Consultar
Kit de conversión a propano C 230-85 y C 230-130	GV23	100011032	504,00
Kit de conversión a propano C 230-170 y C 230-210	GV27	100011036	32,00

(1) a solicitar como recambio

PRODUCCIÓN A.C.S.

	BULTO	CÓDIGO	€
Sonda acs	AD212	100000030	44,00

GR5



C210_Q0010

GR6



C210_Q0013

GV22 (GV25)



C230_Q0005

GV21



C230_Q0007

GV26



C230_Q0004

GR8



C210_Q0009

DU13



C210_Q0014

GV24



C230_Q0006A

GV47



MCA_Q0138

REGULACIÓN
SELECCIÓN DE LAS OPCIONES EN FUNCIÓN DEL TIPO DE CUADRO Y DE LOS CIRCUITOS CONECTADOS

		Caldera única o primera caldera de una cascada							Caldera 2 a 10 de una cascada por caldera suplementaria: (1)		
Tipo de circuito		acs	directo	mezcla	directo + mezcla	2 x mezcla	1 x directo + 2 x mezcla	3 x mezcla	mezcla	2 x mezcla	3 x mezcla
Cuadro de mando	DIEMATIC-m3 C 230 Eco Diematic-m3	1 x AD212	de fábrica	1 x AD199	1 x FM48	1 x AD199 + 1 x FM48	2 x FM48	1 x AD199 + 2 x FM48	-	-	-
	K3 C 230 Eco K3	-	-	-	-	-	-	-	1 x AD220	1 x AD220 + 1 x FM48	1 x AD220 + 2 x FM48

(1) Añadir la sonda de impulsión cascada AD212 o AD218

ACCESORIOS DE REGULACIÓN

	BULTO	CÓDIGO	€
• para cuadro DIEMATIC-m3			
Kit tarjeta electrónica circuito mezclador adicional (sonda incluida)	FM48	85757743	149,00
Sonda impulsión para válvula mezcladora	AD199	88017017	68,00
Mando a distancia simplificado con sonda ambiente	FM52	85757747	86,00
Mando a distancia interactivo CDI D. iSystem (cable)	AD285	100018924	168,00
Mando a distancia vía radio CDR D. iSystem (sin módulo emisor)	AD284	100018923	223,00
Sonda exterior vía radio (sin módulo emisor)	AD251	100013306	68,00
Módulo emisor vía radio	AD252	100013307	108,00
Sonda ambiente	AD244	100012044	67,00
Cable conexión BUS (12 m)	AD134	88017851	90,00
Cable conexión BUS (40 m)	DB119	81997720	124,00
Prolongador de cable BUS	AD139	88017858	34,00
Sonda de acs o de cascada	AD212	100000030	44,00
Vaina y sonda de inmersión (en sustitución de la sonda de contacto AD212)	AD218	100004781	162,00
Sondas para depósito acumulador (2 x 5 m)	AD160	88017887	83,00
Sonda temperatura de humos	FM47	85757742	61,00

	BULTO	CÓDIGO	€
• para cuadro DIEMATIC-K3			
Tarjeta SCU-X03 para control de bomba modulante de primario externa	GV48	7647074	129,00
• para cuadro K3			
Kit tarjeta electrónica primer circuito mezclador (sonda incluida)	AD220	100004970	278,00
Kit tarjeta electrónica circuito mezclador adicional (sonda incluida)	FM48	85757743	149,00
Mando a distancia interactivo CDI D. iSystem (cable)	AD285	100018924	168,00
Mando a distancia radio CDR D. iSystem (sin emisor radio)	AD284	100018923	223,00
Módulo de caldera radio (emisor)	AD252	100013307	108,00
Mando a dist. con sonda ambiente	FM52	85757747	86,00
Sonda ambiente	AD244	100012044	67,00
Tarjeta SCU-X03 para control de bomba primaria de modulación externa	GV48	7647074	129,00
Sonda temperatura de humos	FM47	85757742	61,00

(

EJEMPLOS
PARA C 230 ECO

C 230-Eco
DIEMATIC-m3

- 1 circuito directo (sin válvula mezcladora)
- 1 circuito suelo radiante (con válvula mezcladora)
- 1 acumulador acs B…

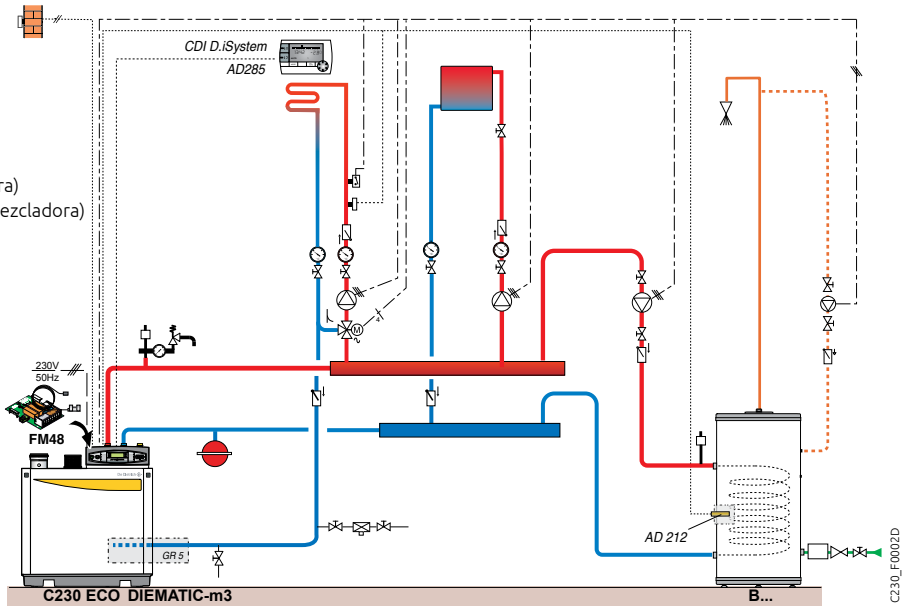

DESCRIPCIÓN

	BULTO	CÓDIGO	€
Caldera C 230-85 ECO DIEMATIC-m3	-	100010397	7585,00
Kit tarjeta electrónica circuito mezclador adicional (sonda incluida)	FM48	85757743	149,00
Segundo retorno	GR5	100002442	112,00
Acumulador acs BPB 501	EC795	7682313	2689,00
Sonda acs	AD212	100000030	44,00
Accesorios opcionales			
- Mando a distancia interactivo CDI D. iSystem (cable)	AD285	100018924	168,00

C 230-Eco
DIEMATIC-m3
+ C 230-85 Eco K3

- 4 circuitos con válvula mezcladora
- 1 acumulador acs B…

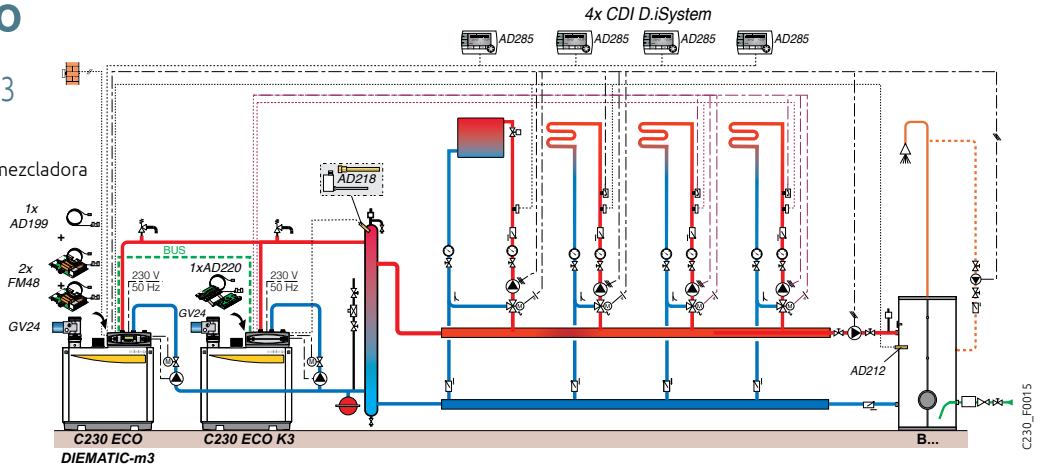

DESCRIPCIÓN

	BULTO	CÓDIGO	€
Caldera C 230-85 ECO DIEMATIC-m3	-	100010397	7585,00
Caldera C 230-85 ECO K3	-	100010393	7133,00
Sonda impulsión después de válvula	AD199	88017017	68,00
2 x platina + sonda para 1 circuito con válvula mezcladora	2 x FM48	85757743	2 x 149,00
Platina relé + sonda para 1er circuito con válvula	AD220	100004970	278,00
Sonda de impulsión de cascada	AD218	100004781	162,00
Acumulador acs B800	AJ79	7650481	3509,00
Envolvente rígida para B800	AJ95	7650497	563,00
Sonda acs	AD212	100000030	44,00
2 x compuerta de obturación de humos	2 x GV24	100011033	2 x 666,00
Accesorios opcionales			
- Mando a distancia interactivo CDI D. iSystem (cable)	4 X AD285	100018924	4 x 168,00

CALDERAS DE GAS DE PIE DE CONDENSACIÓN

PARA CALEFACCIÓN

PROJECT



n° CE 0063CU3937

CONEXIÓN AIRE/HUMOS: ver capítulo 12

C 340-..

de 56 a 651 kW conexión chimenea o estanca

producto

Caldera de gas de condensación compacta y totalmente montada

GAS · GARANTÍA 5 AÑOS CUERPO CALDERA

- Caldera de gas de pie de condensación.
- Funcionamiento con gas natural (20 mbar)
- Rendimiento estacional > 109%.
- **Bajas emisiones contaminantes:** NOx < 50 mg/kWh, CO < 20 mg/kWh.
- Ventilador modulante:bajo nivel sonoro y reducido consumo eléctrico.
- Cuerpo caldera constituido por elementos de fundición de aluminio/silicio con registro de inspección.
- Quemador de premezcla total, con modulación del **20% al 100% de la potencia.**
- Encendido electrónico, sonda de ionización
- Regulación DIEMATIC Evolution para funcionamiento en función de la temperatura exterior. Cuadro de control suministrado de fábrica totalmente montado en posición frontal (posibilidad de posicionado lateral).
- Ayuda a la puesta en marcha mediante la aplicación exclusiva De Dietrich START en comunicación Bluetooth
- **Suministro de caldera totalmente montada y probada en fábrica.**
- Kit segundo retorno disponible en opción.
- Ruedas incorporadas para facilitar su manipulación.
- Disponible en 2 versiones: derecha o izquierda en función de la orientación de las conexiones hidráulicas.
- Kits intercambiador de placas y botella de equilibrio disponibles en opción
- **Suministro:** 1 bulto.

DIMENSIONES PRINCIPALES

(mm y pulgadas)

Versión izquierda

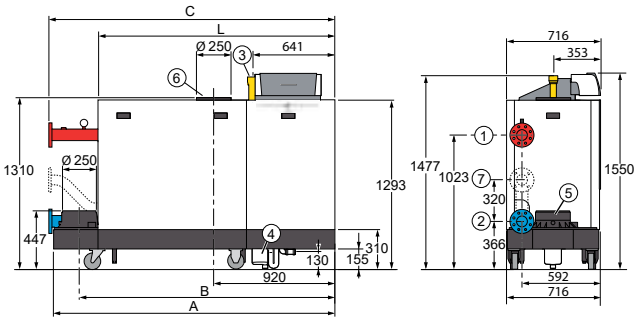

Versión derecha

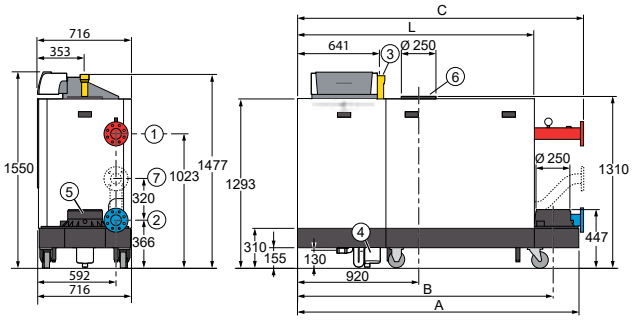

C340_F0001

①	Ida calefacción, brida DN 80, (DIN 2576)
②	Retorno calefacción, brida DN 80, (DIN 2576)
③	Alimentación gas G 2"
④	Salida de condensados, sifón suministrado, para tubo PVC Ø 32 mm int.
⑤	Salida de humos Ø 250 mm
⑥	Entrada de aire de combustión Ø 250 mm
⑦	Segundo retorno (opcional), brida DN65 (DIN 2576)

	C 340-280	C 340-350	C 340-430	C 340-500	C 340-570	C 340-650
A	1833	1833	1833	2142	2142	2142
B	1635	1635	1635	1944	1944	1944
C	1862	1862	1862	2172	2172	2172
L	1490	1490	1490	1800	1800	1800

CARACTERÍSTICAS TÉCNICAS

Condensación

Temperatura máx. de servicio: **90°C**
Termostato de seguridad: **110°C**
Temperatura mínima de funcionamiento: 25 °C

Presión máx. de servicio: **7 bar**
Presión mín. de servicio: **0,8 bar**

Homolog.: B_{23}, B_{23P}, C_{13}, C_{33}, C_{53}, C_{63}, C_{93}
Clase NOx: **6**
Categoría de gas: I_{2H}

MODELO

		C 340	280	350	430	500	570	650
Potencia útil máx. a 50/30°C (Pn)		**kW**	**279**	**350**	**425**	**497**	**574**	**651**
Rendimiento en % PCI	- 100% temp. media 70°C	%	98,0	98,1	98,2	98,3	98,4	98,5
en carga… %	- 100% temp. retorno 30°C	%	104,8	105,2	105,6	106,0	106,4	106,8
y temp. del agua…°C	- 30% temp. retorno 30°C	%	109,2	109,0	108,8	108,6	108,3	108,1
Eficiencia útil a potencia calorífica nominal (1)		%	88,3	88,4	88,5	-	-	-
Eficiencia útil al 30 % de la potencia calorífica nominal (1)		%	98,4	98,2	98	-	-	-
Pérdidas al paro a ΔT= 30 K		W	464	479	493	508	522	537
Potencia eléctrica auxiliar a Pn (sin circulador)		W	280	345	450	576	768	720
Potencia útil mín. 50/30°C		kW	56	71	84	98	113	127
Potencia útil mín./máx. 80/60°C		kW	51/261	65/327	79/395	92/461	106/530	119/601
Caudal nominal agua a ΔT = 20 K		m^3/h	11,3	14,1	17,1	19,9	22,9	25,9
Pérdida de carga lado agua a ΔT = 20 K		mbar	113	110	120	110	125	130
Presión disponible en salida de humos caldera		Pa	130	120	130	150	150	150
Contenido de agua		l	49	60	71	82	93	104
Superficie de emplazamiento		m^2	1,31	1,31	1,31	1,53	1,53	1,53
Peso		kg	366	400	435	497	533	570

(1) Segun Reglamento Europeo (UE) n° 813/2013

P.V.P. (IVA NO INCLUIDO)

	C 340-...	280	350	430	500	570	650
Versión izquierda: C 34O-...VG DIEMATIC Evolution	Código	7769068	7769070	7769071	7769072	7769074	7769075
	€	15757,00	22373,00	26000,00	28300,00	30535,00	33445,00
Versión derecha: C 340-...VD DIEMATIC Evolution	Código	7769076	7769078	7769079	7769081	7769083	7769085
	€	15757,00	22373,00	26000,00	28300,00	30535,00	33445,00

CALDERAS DE GAS DE PIE DE CONDENSACIÓN

PARA CALEFACCIÓN

PROJECT



n° CE 0063CU3937

CONEXIÓN AIRE/HUMOS: ver capítulo 12

C 640-..

de 74 a 1303 kW conexión chimenea o estanca

producto

Caldera de gas de condensación de concepción modular

- Caldera de gas de pie de condensación de concepción modular (dos cuerpos de caldera).
- Funcionamiento con gas natural (20 mbar)
- Rendimiento estacional > 109%.
- **Bajas emisiones contaminantes: NOx < 50 mg/kWh, CO < 20 mg/kWh.**
- Ventilador modulante:bajo nivel sonoro y reducido consumo eléctrico
- Cuerpo caldera constituido por elementos de fundición de aluminio/silicio con registro de inspección.
- Quemador de premezcla con modulación del 15 al 100% de la potencia.
- Encendido electrónico, sonda de ionización.
- Colector de humos incluido en el suministro.
- Regulación DIEMATIC Evolution para funcionamiento en función de la temperatura exterior. Suministro de fábrica con dos cuadros totalmente montados en posición frontal (posibilidad de posicionado lateral).
- Ayuda a la puesta en marcha mediante la aplicación exclusiva De Dietrich START en comunicación Bluetooth
- Válvula antirretorno de humos integrada para evitar el retorno de los productos de la combustión entre módulos.
- Kit segundo retorno disponible en opción.
- Ruedas incorporadas para facilitar su manipulación.
- **Suministro:** 1 bulto.

DIMENSIONES PRINCIPALES

(mm y pulgadas)

① Ida calefacción, brida DN 80, (DIN 2576)
② Retorno calefacción, brida DN 80, (DIN 2576)
③ Alimentación de gas G 2"
④ Salida de los condensados, sifón suministrado, para tubo PVC Ø 32 mm int.
⑤ Salida de humos Ø 350 mm (inox)
⑥ Entrada de aire de combustión Ø 250 mm Colector aire Ø 350 mm en opción
⑦ Segundo retorno (opcional), brida DN65 (DIN 2576)

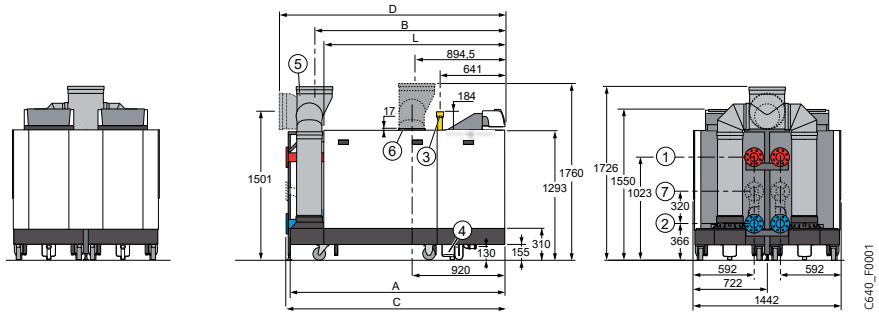

	C 640-560	C 640-700	C 640-860	C 640-1000	C 640-1140	C 640-1300
A	1833	1833	1833	2142	2142	2142
B	1582	1582	1582	1892	1892	1892
C	1862	1862	1862	2172	2172	2172
D	1962	1962	1962	2271	2271	2271
L	1490	1490	1490	1800	1800	1800

CARACTERÍSTICAS TÉCNICAS

Condensación

Temperatura máx. de servicio: **90°C**
Termostato de seguridad: **110°C**
Temperatura mínima de funcionamiento: 25 °C

Presión máx. de servicio: **7 bar**
Presión mín. de servicio: **0,8 bar**

Homolog.: B_{23}, B_{23P}, C_{13}, C_{33}, C_{53}, C_{63}, C_{93}
Clase NOx: **6**
Categoría de gas: I_{2H}

MODELO

C 640-...		560	700	860	1000	1140	1300
Potencia útil máx. a 50/30°C (Pn)	kW	**558**	**701**	**849**	**994**	**1147**	**1303**
Rendimiento en % PCI - 100% temp. media 70°C	%	98,0	98,1	98,2	98,3	98,4	98,5
en carga… % - 100% temp. retorno 30°C	%	104,8	105,2	105,6	106,0	106,4	106,8
y temp. del agua…°C - 30% temp. retorno 30°C	%	109,2	109,0	108,8	108,6	108,3	108,1
Pérdidas al paro a ΔT= 30 K	W	928	958	986	1016	1044	1074
Potencia eléctrica auxiliar a Pn (sin circulador)	W	560	690	900	1152	1536	1440
Potencia útil mín. 50/30°C	kW	74	94	131	130	156	165
Potencia útil mín./máx. 80/60°C	kW	76/521	87/653	123/790	122/922	148/1061	165,4/1202
Caudal nominal agua a ΔT = 20 K	m^3/h	22,6	28,3	34,1	39,8	45,8	51,9
Pérdida de carga lado agua a ΔT = 20 K	mbar	113	110	120	110	125	130
Presión disponible en salida de humos caldera	Pa	130	120	130	130	130	150
Contenido de agua	l	98	120	142	164	186	208
Superficie de emplazamiento	m^2	2,68	2,68	2,68	3,13	3,13	3,13
Peso	kg	711	775	841	961	1029	1099

P.V.P. (IVA NO INCLUIDO)

C 640-...		560	700	860	1000	1140	1300
C 640 DIEMATIC Evolution	Código	7752872	7752873	7752874	7752876	7752877	7752878
	€	39126,00	43473,00	49521,00	53692,00	57927,00	63031,00

ACCESORIOS OPCIONALES

PARA C 340 Y C 640

ACCESORIOS CALDERA

	BULTO	CÓDIGO	€
Segundo retorno C 340-280 (1)		S101776	350,00
Segundoretorno C 340-350 (1)		S101777	350,00
Segundo retorno C 340-430 (1)		S101778	350,00
Segundo retorno C 340-500 (1)		S101779	350,00
Segundo retorno C 340-570 (1)		S101780	350,00
Segundo retorno C 340-650 (1)		S101781	350,00
Presostato falta de agua (1)		7750082	185,00
Contrabrida ida/retorno Ø 80 mm (1 unidad con junta y tornillo)	-	7606977	112,00
Contrabrida para 2° retorno Ø 80 mm (1 unidad con junta y tornillo)	-	7606978	59,00
Control de estanqueidad válvula gas (1):			
• C 340-280 a 570 (válvula gas Honeywell)		7745411	59,00
• C 340-650 (válvula gas Dungs)		7745412	126,00
Presostato gas mín. (1):			
• C 340-280 a 570 (válvula gas Honeywell)		7745414	56,00
• C 340-650 (válvula gas Dungs)		7745415	126,00
Filtro de aspiración de aire (1)	GS20	100002454	431,00
Brida de adaptación de 4 a 8 orificios	-	S101775	256,00
Sistema de neutralización de los condensados (con bomba):			
• calderas hasta 300 kW	SA4	7613610	862,00
• calderas desde 350 hasta 1300 kW	DU15	83877011	1121,00
Sistema de neutralización de condensados (sin bomba):			
• calderas hasta 450 kW	SA3	7613609	291,00
• calderas hasta 1300 kW	-	7622256	700,00
Recarga de granulados:			
• 10 kg	(2)	94225601	Consultar
• 25 kg	SA7	7613613	71,00

(1) Son necesarias 2 unidades en los modelos C 640
(2) A solicitar como recambio

CONEXIÓN AIRE/HUMOS

	CÓDIGO	€
▶ Para C 340		
Adaptador salida de humos en caso de sustitución de C 310 ECO por C 340	S103178	273,00
Adaptador Ø 250 a 200 mm	S103179	163,00
Kit de conexión humos para 2 x C 340	S103118	1695,00
Colector aire para 2 x C 340	S103128	1038,00
Salida vertical aluminio galvanizado diam.250/350 mm	51203	1247,00
Base tejado plano diam. 350 mm	46158	108,00
▶ Para C 640		
Salida vertical 2 x Ø 350 mm	54443	1401,00
Colector aire	S103128	1038,00

MÓDULOS HIDRÁULICOS

	CÓDIGO	€
▶ Para C 340		
Kit conexión con botella de equilibrio		
• C 340-280	7673098	5429,00
• C 340-350	7673099	4868,00
• C 340-430	7673101	5737,00
• C 340-500	7673102	5858,00
• C 340-570 y 650	7673103	6075,00
Kit conexión con intercambiador de placas		
• C 340-280	7768167	8757,00
• C 340-350	7768168	9428,00
• C 340-430	7768169	10539,00
• C 340-500	7768170	12751,00
• C 340-570	7768171	14337,00
• C 340-650	7768172	15569,00
Kit conexión codos DN80	7674655	1000,00
▶ Para C 640		
Kit conexión hidráulica completo DuoConnect (5)		
• C 640-560	7622302	9526,00
• C 640-700	7622304	9790,00
• C 640-800	7622306	10273,00
• C 640-1000	7622307	10518,00
• C 640-1140 y 1300	7622308	11037,00
Conjunto de codos ida/retorno aislados para kit de conexión hidráulica(para conexión a derecha o izquierda de la caldera)	7613414	1125,00
Kit retenedor magnético lodos (a montar en la botella de equilibrio)	7613415	159,00

SA3



SA4



7750084



GS20



S103128



S103178



S103118



7745414



S101775



S101776

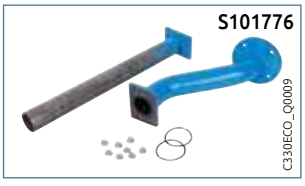

DU15



Kit DUOCONNECT



7613414



(5) Incluye:

- 2 compensadores con brida conexión ida
- 2 conexiones de ida con conexión R 1 1/2" para válvula de seguridad
- 2 machones de conexión con brida
- 4 llaves de cierre para ida y retorno
- 1 botella de equilibrio con pie regulable, 1 vaina R 1/2" para sonda de ida, conexión R 1/2" para purgador, conexión R 1" para vaso de expansión de la instalación, conexión de vaciado R 1 1/4", conexión R 2" para la posible conexión de otro generador o caldera, conexión Rp 1 1/4" para barra retenedor magnético lodos (opcional)
- 2 conexiones de retorno con bridas con conexión R 1 1/4" para vaso de expansión caldera
- 2 circuladores modulantes de primario con control 0-10 V a través de la regulación de la caldera
- Aislamientos con revestimiento exterior de aluminio
- Juntas y tornillería

ACCESORIOS
PARA C 340 Y C 640

SELECCIÓN DE LAS OPCIONES EN FUNCIÓN DEL TIPO DE CUADRO Y DE LOS CIRCUITOS CONECTADOS

Tipo de circuito (1)		 acs	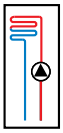 directo o 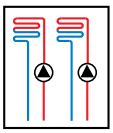 2 x directo	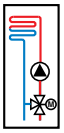 mezcla o 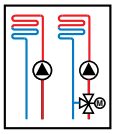 directo + 1 mezcla	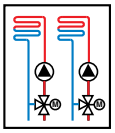 2 x mezcla	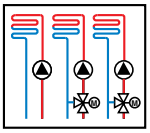 directo + 2 x mezcla	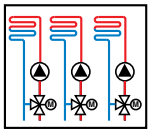 3 x mezcla
C 340/640 con cuadro de control (2)	 DIEMATIC Evolution (1)	1 x AD212	de fábrica	1 x AD199	2 x AD199	1 x AD199 1 x AD249	2 x AD199 1 x AD249

(1) Cada uno de los circuitos de calefacción puede completarse con un termostato ambiente
(2) Posibilidad de regulación de hasta 8 calderas en cascada. Cada una de las calderas de la cascada puede gestionar hasta 3 circuitos de mezcla (2 x AD199 y 1 x AD249)

Atención: para el funcionamiento en cascada de la caldera individual C640 es necesario añadir el cable conexión S-Bus AD308 y la sonda de impulsión AD199 ó AD250, no incluidos en el suministro de fábrica.

ACCESORIOS OPCIONALES DE REGULACIÓN

	BULTO	CÓDIGO	€
Kit tarjeta electrónica tercer circuito mezclador (sonda incluida)	AD249	100013304	140,00
Sonda impulsión para válvula mezcladora	AD199	88017017	68,00
Sonda acs	AD212	100000030	44,00
Sonda para depósito acumulador o sonda impulsión de cascada	AD250	100013305	42,00
Termostatos ambiente modulantes WiFi			
• Modulante WiFi SMART TC° R-BUS (cable)	AD324	7691375	160,00
• Modulante WiFi SMART TC° RF (inalámbrico)	AD341	7691377	295,00
• Modulante WiFi SMART TC° RF (inalámbrico) para segundo circuito	AD342	7765144	140,00
Termostatos ambiente modulantes OpenTherm			
• Modulante OpenTherm (cable)	AD304	7609763	180,00
• Modulante OpenTherm (inalámbrico)	AD303	7609762	296,00
• Modulante OpenTherm no programable (cable)	AD301	7612097	66,00
Termostatos ambiente on/off			
• No programable	AD140	88017859	42,00
• Programable (cable y batería)	AD337	7768817	125,00
• Programable (inalámbrico)	AD338	7768818	225,00
• Programable (cable, 230 V)	AD345	7774421	90,00
Sonda exterior inalámbrica (en asociación con AD341)	AD346	7776874	75,00

	BULTO	CÓDIGO	€
Tarjeta SBC-09 control válvula de gas externa		7663076	122,00
Tarjeta SBC-13 válvula hidráulica		7750338	61,00
Cable S-BUS			
• con conectores 1,5 m	AD308	7663618	36,00
• con conectores 12 m	AD309	7663561	86,00
• con conectores 20 m	AD310	7663619	101,00
Terminal de BUS	AD321	7688305	33,00
Regulación mural VM DIEMATIC Evolution	AD315	7676561	992,00
Pasarela de comunicación GTW08 L-BUS-ModBus	AD332	7721982	161,00

EJEMPLO
PARA C 340

C 340
DIEMATIC Evolution

- 1 circuito con válvula mezcladora
- 1 circuito a.c.s.

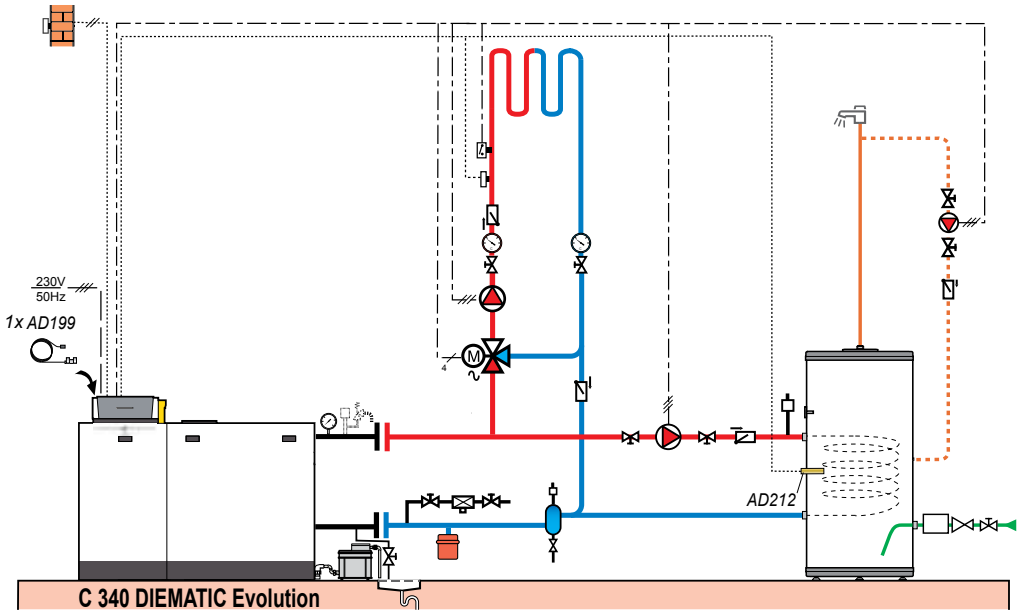

DESCRIPCIÓN

	BULTO	CÓDIGO	€
Caldera C 340-280 VG DIEMATIC Evolution	-	7769068	15757,00
Acumulador a.c.s. B800	AJ79	7650481	3509,00
Envolvente rígida para B800	AJ95	7650497	563,00
Sonda impulsión para válvula mezcladora	AD199	88017017	68,00
Sonda acs (5 m)	AD212	100000030	44,00

EJEMPLO
PARA C 640

C 640
DIEMATIC Evolution

- 1 circuito suelo radiante
  (sin válvula mezcladora)

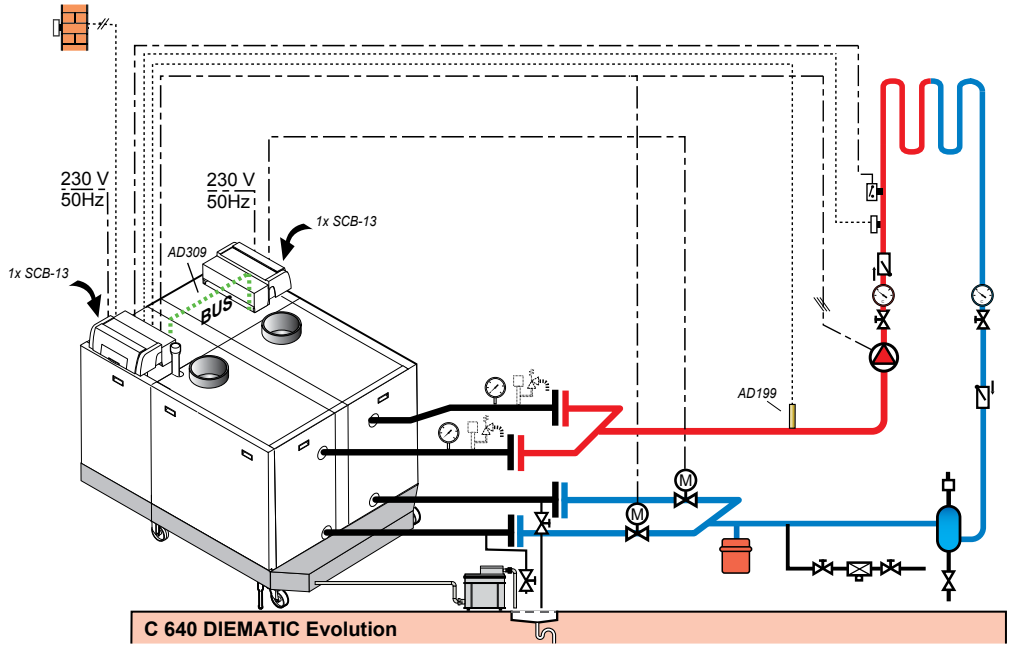

C330ECO_F0054

DESCRIPCIÓN

	BULTO	CÓDIGO	€
Caldera C 640-560 DIEMATIC Evolution	-	7752872	39126,00
Cable S-Bus long. 1,5 m	AD308	7663618	36,00
Sonda de impulsión	AD199	88017017	68,00





GASÓLEO

05 CALDERAS DE GASÓLEO DE CONDENSACIÓN

GUÍA SELECCIÓN DOMÉSTICO RESIDENCIAL p132
Essencio Condens CFU C p133
Modulens O® p139
GUÍA SELECCIÓN COLECTIVO Y TERCIARIO p145
Modulens O® Pro p146

06 CALDERAS DE GASÓLEO/GAS DE BAJA TEMPERATURA

GUÍA SELECCIÓN DOMÉSTICO RESIDENCIAL p149
Essencio EcoNox CFU p150
GUÍA SELECCIÓN COLECTIVO Y TERCIARIO p158
GT 220 p159
GT 330 p162
GT 430 p163
GT 530 p164

GUÍA SELECCIÓN DOMÉSTICO RESIDENCIAL

		Essencio Condens		Modulens O®			
							
		CFU C 19...50	AFC...	AFC.../V 100 HL	AFC.../VL 160 SL	AFC.../B 160 SL	AFC/B 220 SHL
		opcional					
Potencia nominal a 80/60 °C (calefacción)	kW	18,3 a 48,2	17,1 a 28,6	17,1 a 28,6	17,1 a 28,6	17,1 a 28,6	17,1 a 28,6
Potencia nominal acs	kW	21,6 a 25,9	-	18 a 30	17 a 24	18 a 30	18 a 30
Clase energética en calefacción		A	A	A	A	A	A
Clase energética en acs		B con acumulador 110SL o 160SL	-	B	B	B	B
Caudal específico (l/min) según EN 13203		18 a 24	-	22 a 26	21 a 24	21 a 24	21 a 24
Caldera equipada		en opción	X	X	X	X	X
Conexión salida humos		Chimenea (tiro natural) o estanca	Chimenea (tiro natural) o estanca	Chimenea (tiro natural) o estanca	Chimenea (tiro natural) o estanca	Chimenea (tiro natural) o estanca	Chimenea (tiro natural) o estanca
Circuitos posibles (con accesorios adicionales)		hasta 2x (en 40, 50)	hasta 3 x	hasta 3 x	hasta 3 x	hasta 3 x	hasta 3 x
Acumulador acs		en opción	-	columna	columna horizontal	lateral	lateral o/y solar
Conectividad		Smart TC° IFTTT Amazon ALEXA Google Assistant	-	-	-	-	-
Pág.		133	139	140	140	141	141

GASÓLEO

CALDERAS COMPACTAS **CON QUEMADOR DE GASÓLEO INTEGRADO, DE CONDENSACIÓN, PARA CALEFACCIÓN**

EASYLIFE



Essencio Condens

CFU C 19 a 50

producto
Muy compacta
Regulación intuitiva

GASÓLEO · SMART TC° · E-PILOT

Caldera de pie, muy compacta, para conexión de humos por chimenea o estanca.

- Cuerpo de intercambio de fundición eutéctica
- Condensador de humos cerámico-carbono de elevada resistencia a los ácidos, con una alta conductividad térmica y apto para todo tipo de gasóleos
- Quemador compacto integrado de bajas emisiones de NOx y CO
- Tubo flexible de aspiración de aire incorporado y conectado al quemador
- Cuadro de control E-pilot con sonda exterior incluida en el suministro
- Pies regulables
- Suministro: 1 bulto

n° CE 0085CQ0002

DIMENSIONES PRINCIPALES (mm y pulgadas)

	CFU C 19...50
① Ida calefacción	G1"
② Retorno calefacción	G1"
③ Salida de humos (mm)	19,24,32 - Ø.80 40,50 - Ø.110
④ Evacuación de condensados	-
⑩ Presostato	
(1) Pies regulables (mm): 9-35	

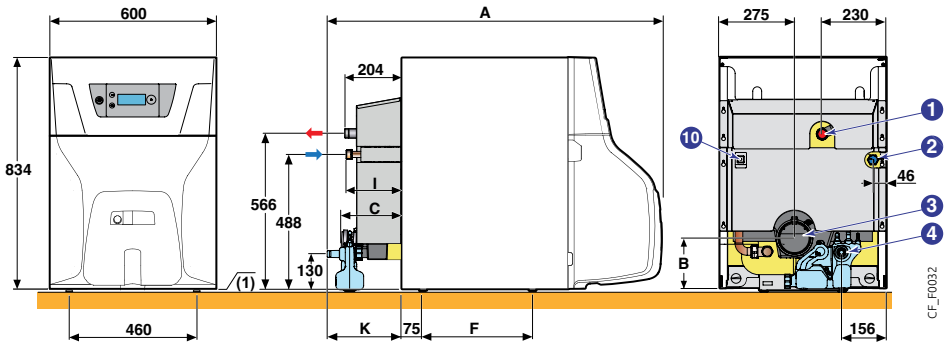

Dimensiones (mm)	A	B	C	F	I	K
CFU C 19	1060	179	92	397	72	136
CFU C 24	1060	179	92	397	72	136
CFU C 32	1187	179	218	397	199	260
CFU C 40	1357	184	136	569	95	167
CFU C 50	1483	184	263	696	222	293

CARACTERÍSTICAS TÉCNICAS

Condensación

Temperatura mínima de ida: **30 °C**
Temperatura mínima de retorno: **20 °C**
Temperatura máxima de servicio: **90 °C**
Presión máxima de servicio: **3 bar**
Termostato ajustable de: **30 a 90 °C**
Termostato de seguridad: **110 °C**
Clase NOx: **3 según EN 267**
Homologación: B_{23}, B_{23p}, C_{13}, C_{33}, C_{63}, C_{93}, C_{53} (19 a 32)

MODELO

CFU C			19	24	32	40	50
Potencia útil nominal a 50/30°C		kW	19,3	24,3	32,0	40,6	50,5
Rendimiento en % PCI a carga...%	- 100 % a temp. media 70 °C	%	96,4	96,3	95,8	96,2	96,4
y temp. agua °C	- 30% Pn a temp.retorno 30°C	%	101,5	100,9	99,9	101,1	100,9
Eficiencia energética estacional de calefacción (sin aporte regulación)		%	88	88	88	88	88
Eficiencia energética estacional de calefacción (con sonda exterior)		%	90	90	90	90	90
Emisiones NOx		mg/kwh	116	116	116	90	91
Pérdidas al paro		W	84	84	100	115	130
Caudal nominal de agua ΔT = 20 K		m^3/h	0,788	0,994	1,319	1,651	2,070
Potencia útil Pn a 80/60°C		kW	18,3	23,1	30,7	38,5	48,2
Contenido de agua		L	24	24	29,5	46	51,5
Pérdida de carga lado agua ΔT = 20 K		mbar	36	57	101	92	139
Caudal másico de humos		kg/h	31	39	51	65	80
Presión disponible en salida de humos		Pa	12	19	32	16	26
Peso neto		kg	189	217	245	273	301

Valores a potencia útil (potencia máxima) y CO_2 = 13% con gasóleo

P.V.P. (IVA NO INCLUIDO)

CFU		19	24	32	40	50
	Bulto	MY720	MY721	MY723	MY725	MY726
CFU C	Código	7730639	7730672	7730745	7730752	7732692
	€	2990,00	3091,00	3222,00	4282,00	4798,00

GASÓLEO

CALDERAS COMPACTAS **CON QUEMADOR DE GASÓLEO INTEGRADO, DE CONDENSACIÓN, PARA CALEFACCIÓN Y PRODUCCIÓN DE ACS**



Essencio Condens

CFU C... VEL 110SL

producto
Solución compacta con acumulador de acs y quemador integrado

Caldera de concepción modular con acumulador de acs de 110 litros de acero esmaltado y serpentín de intercambio.

- Montaje del acumulador bajo la caldera formando un conjunto de estética uniforme
- Sistema de protección anticorrosión mediante ánodo de magnesio
- Tubos de conexión caldera-acumulador con bomba de carga

DIMENSIONES PRINCIPALES (mm y pulgadas)

① Ida calefacción	G1"
② Retorno calefacción	G1"
③ Salida de humos (mm)	Ø.80
④ Evacuación de condensados	-
⑤ Entrada agua fría	G1"
⑥ Salida acs	G1"
⑦ Recirculación acs (opcional)	G3/4"
⑧ Llave vaciado; conexión tubo diam.int.(mm)	Ø 14
⑩ Presostato	
(2) Pies regulables (mm): 10-30	

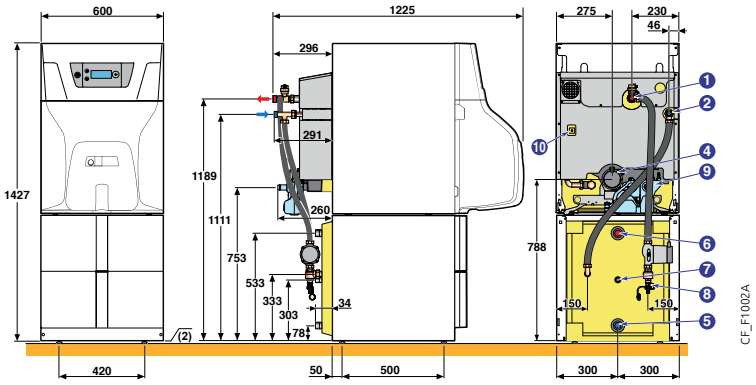



Essencio Condens

CFU C... VEL 160SL

producto
Elevado confort en agua caliente sanitaria

Caldera de concepción modular con acumulador de acs de 160 litros de acero esmaltado y serpentín de intercambio

- Montaje del acumulador bajo la caldera formando un conjunto de estética uniforme
- Sistema de protección anticorrosión mediante ánodo de magnesio
- Tubos de conexión caldera-acumulador con bomba de carga

DIMENSIONES PRINCIPALES (mm y pulgadas)

① Ida calefacción	G1"
② Retorno calefacción	G1"
③ Salida de humos (mm)	Ø.80
④ Evacuación de condensados	-
⑤ Entrada agua fría	G1"
⑥ Salida acs	G1"
⑦ Recirculación acs (opcional)	G3/4"
⑧ Llave vaciado; conexión tubo diam.int.(mm)	Ø14
⑩ Presostato	
(2) Pies regulables (mm): 10-30	

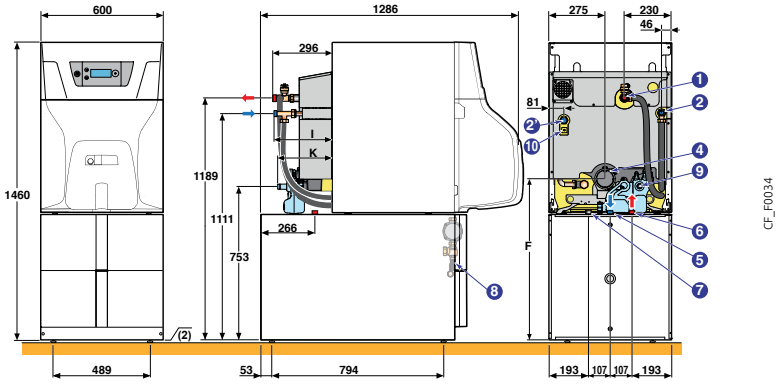

CARACTERÍSTICAS TÉCNICAS

Temperatura máxima de servicio : **95 °C** ⋮ Presión máxima de servicio acs: **10 bar**

MODELO	CFU C ...	19/VEL 110 SL	24/VEL 110SL	24/VEL 160SL	19/VEL 160 SL	32/VEL 160SL
Potencia útil caldera 50/30°C	kW	19,3	24,3	24,3	19,3	32,0
Capacidad acumulador	l	110	110	160	160	160
Potencia de intercambio	kW	18	21,6	23,1	18	25,9
Caudal específico a ΔT =30K (según EN 13203-1)	l/min	17,5	18,0	23	17,5	24
Caudal horario ΔT= 35K	l/h	440	530	565	440	635
Caudal en 10 min a ΔT=30K	l/10 min	190	192	245	190	250
Coeficiente de pérdidas	W/K	1,46	1,46	1,52	1,46	1,52
Peso neto	kg	263	318	334	263	355

Prestaciones a una temperatura ambiente del local de 20°C, temperatura de agua fría sanitaria 10°C, temperatura de acs a Pn 45°C, temperatura de agua de primario 80°C, temperatura de acumulación 60°C

ACCESORIOS OPCIONALES

PARA **ESSENCIO CONDENS**

ACCESORIOS

	CÓDIGO	REF.	€
Kit equipamiento hidráulico (vaso de expansión 18 l, circulador modulante, válvula antirretorno, purgador, válvula de seguridad y manómetro	MY445	7629652	381,00
Kit neutralizador de condensados	FM155	100004290	225,00
Recarga granulados neutralización de condensados	FM156	100004291	116,00
Soporte kit neutralizador	FM157	100004292	116,00
Bomba evacuación de condensados	FM158	100004293	300,00
Filtro de gasóleo con purgador "Flocotop" (recomendado)	MT11	100019100	111,00
Kit FF 19/24/32 (condensación/estanca concéntrica)	MY920	7742053	126,00
Kit FF 19/24/32 (condensación/estanca conductos separados)	MY922	7743206	111,00

MÓDULOS HIDRÁULICOS

	CÓDIGO	REF.	€
Módulo hidráulico con circulador EEI<0,23			
• para un circuito directo	EA143	100020167	621,00
• para un circuito mezclador	EA144	100020168	886,00
Colector 2 ó 3 circuitos	EA140	100020164	334,00
Soporte mural colector	EA141	100020165	38,00
Soporte mural módulo hidráulico	EA142	100020166	111,00
Tubos flexibles de conexión caldera/módulo	MY470	7629824	202,00
Kit hidráulico de seguridad	MY480	7629826	74,00

PRODUCCIÓN DE ACS

	CÓDIGO	REF.	€
• Acumulador 110 ó 160 l, situado bajo la caldera	(ver características en página anterior)		
Acumulador EL 110 SL (incluye sonda acs)	ER590	7609915	605,00
Acumulador EL 160 SL (incluye sonda acs)	ER592	7616405	814,00
Sonda acs	AD212	100000030	44,00
Ánodo de corriente inducida	MY475	7629841	112,00
Téster ánodo de magnesio	MY456	7629902	58,00
Kit conexión CFU C con acumulador BLC/BPB	ER599	7639495	438,00
Kit conexión EL 110/160 SL	MY925	7744614	303,00

REGULACIÓN

SELECCIÓN DE ACCESORIOS EN FUNCIÓN DE LOS CIRCUITOS CONECTADOS

			Tipo de circuito	ecs	directo	mezcla	directo +1 mezcla	directo +2 con mezcla	2 x mezcla
Cuadro de control	E-pilot	CFU C 19, 24, 32		AD212	de fábrica	MY440	MY440	no	
		CFU C 40, 50		AD212	de fábrica	MY440	MY440	2 x MY440	

ACCESORIOS DE REGULACIÓN

	CÓDIGO	REF.	€
Termostatos ambiente modulantes WiFi			
• Modulante WiFi SMART TC° R-BUS (cable)	AD324	7691375	160,00
• Modulante WiFi SMART TC° RF (inalámbrico)	AD341	7691377	295,00
• Modulante WiFi SMART TC° RF (inalámbrico) para segundo circuito	AD342	7765144	140,00
Termostatos ambiente modulantes OpenTherm			
• Modulante OpenTherm (cable)	AD304	7609763	180,00
• Modulante OpenTherm (inalámbrico)	AD303	7609762	296,00
• Modulante OpenTherm no programable (cable)	AD301	7612097	66,00
Termostatos ambiente on/off			
• No programable	AD140	88017859	42,00
• Programable (cable y batería)	AD337	7768817	125,00
• Programable (inalámbrico)	AD338	7768818	225,00
• Programable (cable, 230 V)	AD345	7774421	90,00
Sonda exterior inalámbrica (en asociación con AD341)	AD346	7776874	75,00
Sonda acs	AD212	100000030	44,00
Kit tarjeta electrónica circuito mezclador (con sonda)	MY440	7628142	166,00





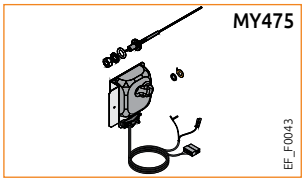





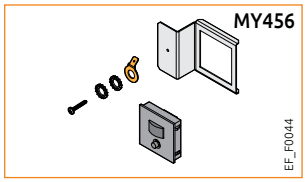







Essencio Condens
CFU C 24

A

- 1 circuito directo

DESCRIPCIÓN	CÓDIGO	REF.	€
Caldera CFU C 24	MY721	7730672	3091,00
Accesorios opcionales			
Kit equipamiento hidráulico (vaso de expansión 18 l, circulador modulante, válvula antirretorno, purgador, válvula de seguridad y manómetro	MY445	7629652	381,00
Termostato ambiente modulante WiFi SMART TC° R-Bus (con cable)	AD324	7691375	160,00

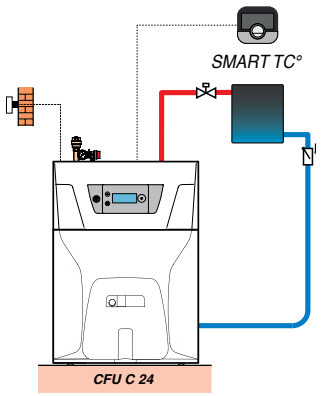

CF_F0036

Essencio Condens
CFU C 24/VEL 160 SL

A
B

- 1 circuito mezclador

DESCRIPCIÓN	CÓDIGO	REF.	€
Caldera CFU C 24	MY721	7730672	3091,00
Acumulador EL 160 SL (incluye sonda acs)	ER592	7616405	814,00
Kit conexión EL 110/160 SL	MY925	7744614	303,00
Kit tarjeta electrónica circuito mezclador (con sonda)	MY440	7628142	166,00
Accesorios opcionales			
Termostato ambiente modulante WiFi SMART TC° R-Bus (con cable)	AD324	7691375	160,00
Kit hidráulico de seguridad	MY480	7629826	74,00

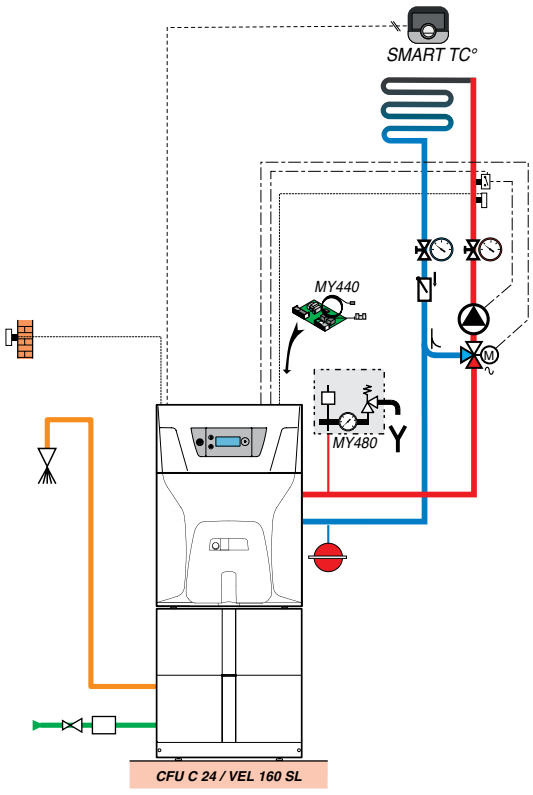

CF_F0035

Essencio Condens
CFU C 24/VEL 160 SL

A
B

- 1 circuito directo
- 1 circuito mezclador

DESCRIPCIÓN	CÓDIGO	REF.	€
Caldera CFU C 24	MY721	7730672	3091,00
Acumulador EL 160 SL (incluye sonda acs)	ER592	7616405	814,00
Kit conexión EL 110/160 SL	MY925	7744614	303,00
Kit tarjeta electrónica circuito mezclador (con sonda)	MY440	7628142	166,00
Accesorios opcionales			
Módulo hidráulico para un circuito directo	EA143	100020167	621,00
Módulo hidráulico para un circuito mezclador	EA144	100020168	886,00
Colector 2 ó 3 circuitos	EA140	100020164	334,00
Soporte mural colector	EA141	100020165	38,00
Tubos flexibles de conexión caldera/módulo	MY470	7629824	202,00
Kit hidráulico de seguridad	MY480	7629826	74,00
Termostato ambiente modulante WiFi SMART TC° R-Bus (con cable) (2 unidades)	AD324	7691375	160,00

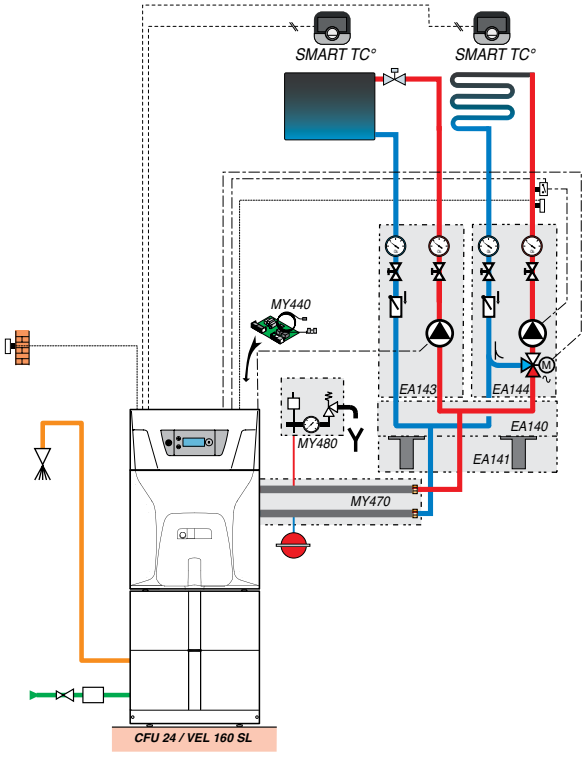

CF_F0043

Essencio Condens
CFU C 24/VEL 110 SL

A
B

- 1 circuito directo

DESCRIPCIÓN	CÓDIGO	REF.	€
Caldera CFU C 24	MY721	7730672	3091,00
Acumulador EL 110 SL (incluye sonda acs)	ER590	7609915	605,00
Kit conexión EL 110/160 SL	MY925	7744614	303,00
Accesorios opcionales			
Kit equipamiento hidráulico (vaso de expansión 18 l, circulador modulante, válvula antirretorno, purgador, válvula de seguridad y manómetro	MY445	7629652	381,00
Termostato ambiente modulante WiFi SMART TC° R-Bus (con cable)	AD324	7691375	160,00

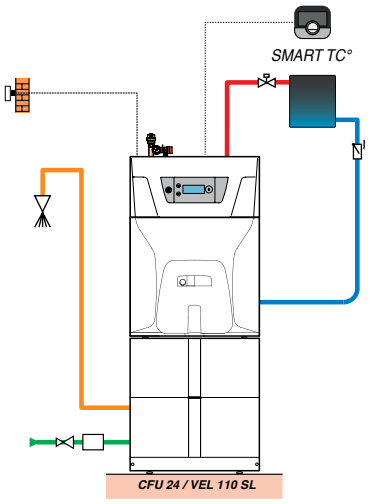

CF_F0044

EJEMPLOS
PARA ESSENCIO CONDENS

Essencio Condens
CFU C 24 /VEL 160 SL VERSIÓN ESTANCA

A
B

- 1 circuito directo
- 1 circuito mezclador

DESCRIPCIÓN	CÓDIGO	REF.	€
Caldera CFU C 24	MY721	7730672	3091,00
Kit FF 19/24/32 (condensación/estanca concéntrica)	MY920	7742053	126,00
Acumulador EL 160 SL (incluye sonda acs)	ER592	7616405	814,00
Kit conexión EL 110/160 SL	MY925	7744614	303,00
Kit tarjeta electrónica circuito mezclador (con sonda)	MY440	7628142	166,00
Accesorios opcionales			
Termostato ambiente modulante WiFi SMART TC° R-Bus (con cable) (2 unidades)	AD324	7691375	160,00
Kit hidráulico de seguridad	MY480	7629826	74,00

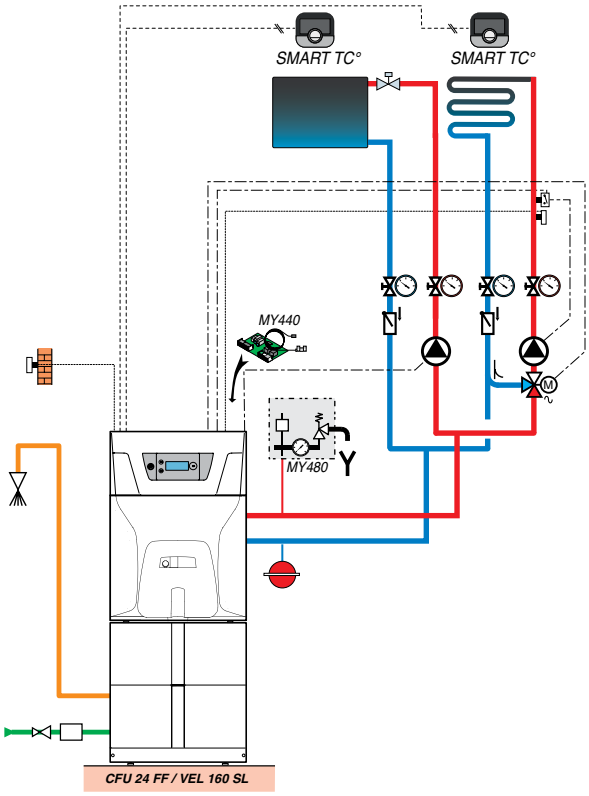

CF_F0045

Essencio Condens
CFU C 24 C /VEL 110 SL VERSIÓN ESTANCA

A
B

- 1 circuito directo

DESCRIPCIÓN	CÓDIGO	REF.	€
Caldera CFU C 24	MY721	7730672	3091,00
Kit FF 19/24/32 (condensación/estanca concéntrica)	MY920	7742053	126,00
Acumulador EL 110 SL (incluye sonda acs)	ER590	7609915	605,00
Kit conexión EL 110/160 SL	MY925	7744614	303,00
Accesorios opcionales			
Kit equipamiento hidráulico (vaso de expansión 18 l, circulador modulante, válvula antirretorno, purgador, válvula de seguridad y manómetro	MY445	7629652	381,00
Termostato ambiente modulante WiFi SMART TC° R-Bus (con cable)	AD324	7691375	160,00

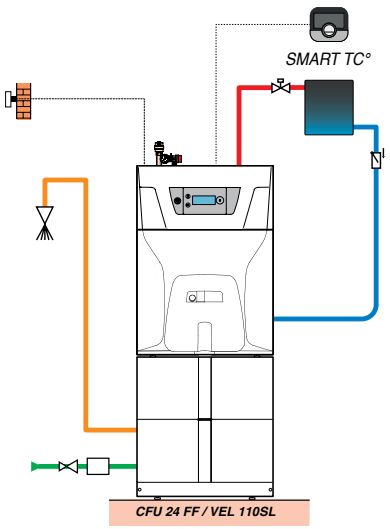

CF_F0046

GASÓLEO

CALDERAS COMPACTAS CON QUEMADOR DE GASÓLEO INTEGRADO, **DE CONDENSACIÓN, PARA CALEFACCIÓN**

ADVANCE



n° CE 1312CN5691

CONEXIÓN AIRE/HUMOS: ver capítulo 13

Modulens O®

AFC… **de 10,6 a 30 kW**

producto

Caldera de gasóleo de condensación totalmente equipada

Caldera de gasóleo de condensación de pie, compacta, con quemador modulante.

- **Caldera con un espacio de instalación reducido:** 600 mm de ancho x 680 mm de fondo.
- AFC.E: conexión a chimenea (homologaciones B_{23p} y B_{23}).
- AFC…FF: conexión estanca horizontal o vertical suministrada (homologaciones C_{13}, C_{33}), o a chimenea (homologación C_{93}).
- Rendimiento anual de hasta un 105%.
- **Intercambiador monobloque de acero inoxidable** de paredes de alto espesor de una gran resistencia a la corrosión, con un circuito 3 pasos de humos y cámara de combustión ampliamente dimensionada.
- Puerta del hogar de aluminio con mirilla de llama.
- **Quemador de gasóleo EcoNOx (NOx < 90mg/kWh) con capacidad de modulación del 59% al 100% de la potencia**, posición vertical.
- Totalmente equipado: bomba modulante con un índice de eficiencia energética (EEI) < 0,23, válvula de seguridad a 3 bar, filtro de gasóleo con purgador "Flocotop".
- Recipiente de recuperación de condensados de material plástico con termostato de humos y sifón ampliamente dimensionado.
- Cuadro de mando con módulo de mando orientable provisto de una regulación electrónica programable **DIEMATIC iSystem** en función de la temperatura exterior que **permite controlar el quemador**; con optimización de la gestión de sistemas combinados y en particular la posibilidad de ajuste de los parámetros solares.
- **Disponible en opción un "kit de válvula mezcladora" integrable.**
- Envolvente de diseño modular con una estética uniforme de los acumuladores acs. Instalación y mantenimiento más fáciles: orificios para barras de transporte, soporte para situar el quemador en la posición de mantenimiento, registro de limpieza en el fondo del hogar, cepillos de limpieza incluidos en el suministro, pies ajustables.
- **Suministro:** 1 bulto (sin salida de humos).

DIMENSIONES PRINCIPALES (mm y pulgadas)

① Ida calefacción circuito directo G 1"
② Retorno calefacción circuito directo G 1"
③ Ida/retorno primario acumulador
④ acs G 3/4" (con bulto MV33 en opción)
⑤ Ida/retorno calefacción circuito con válvula
⑥ mezcladora G 1" (con bulto MV31: kit de tubos internos con válvula mezcladora motorizada, o con bulto MV6: kit de tubos unicamente - opción)
⑩ Entrada agua fría sanitaria G 3/4"
⑪ Salida agua caliente sanitaria G 3/4"
⑫ Retorno del circuito de circulación G 3/4" (con bulto ER218: kit de recirculación acumulador acs 100 HL, o con bulto ER219: kit de recirculación acumuladores acs 160SL y 220 SHL – opciones)
⑬ Grifo de vaciado acs con boquilla Ø ext. 14 mm
⑭ Entrada primario intercambiador solar Cu 18 mm
⑮ Salida primario intercambiador solar Cu 18 mm
⑯ Alimentación gasóleo G 3/8"
⑰ Evacuación condensados, tubo Ø ext. 25 mm
⑱ Salida humos inferior Ø 80 mm (con bulto MV9 – opción)
⑲ AFC.E: conexión humos Ø 80 mm
AFC.FF: conexión aire/humos Ø 80/125 mm
⑳ Vaso de expansión de 18 litros se suministra por separado: bulto MV4 opcional

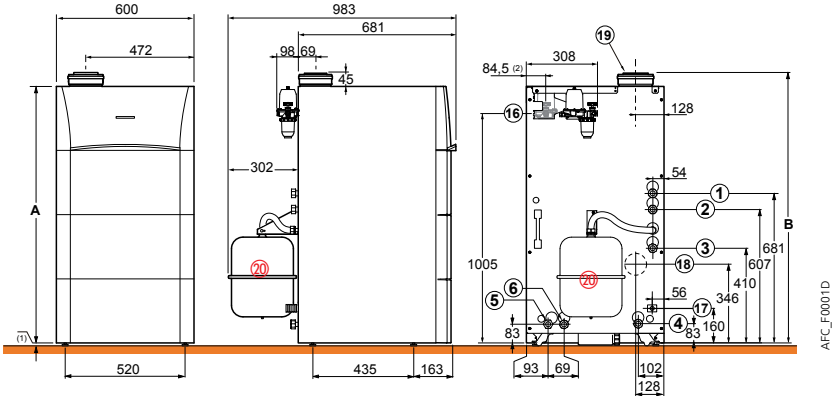

	AFC, AFC/B 160 SL y AFC/B 220 SHL			AFC/V 100 HL			AFC/VL 160 SL		
	18	24	30	18	24	30	18	24	30
A (mm)	1113	1113	1193	1677	1677	1747	1113	1113	1193
B (mm)	1158	1158	1238	1722	1722	1792	1783	1783	1863

(1) Pies ajustables entre 10 y 30 mm. (2) Si se monta el filtro de gasóleo con purgador en el interior de la caldera

CARACTERÍSTICAS TÉCNICAS

Condensación

Temp. mínima de retorno: **30 °C** | Temperatura máxima de servicio: **85 °C** | Termostato ajustable entre **30** y **85°C** | Homologación: B_{23}, B_{23P}, C_{13X}, C_{33X}, C_{93X}
Temperatura mínima de impulsión: **20°C** | Presión máxima de servicio: **3 bar** | Termostato de seguridad: **95 °C**

MODELO

		AFC	18	24	30
Potencia útil (Pn) a 50/30°C		kW	18,0	14,1-24,0	17,6-30,0
Rendimiento en % PCI	- 100 % Pn a temp. media 70°C	%	97,5	97,1	97,4
a carga …% Pn	- 100 % Pn a temp. retorno 30°C	%	102,1	102,0	101,6
y temp. agua °C	- 30 % Pn a temp. retorno 30°C	%	101,5	101,4	101,1
Eficiencia energética estacional de calefaccion (sin aporte de regulación)		%	90	90	90
Eficiencia energética estacional de calefaccion (con sonda exterior)		%	92	92	92
Caudal nominal de agua a Pn, ΔT = 20 K		m^3/h	0,773	1,032	1,291
Rango de potencia útil a	- 50/30 °C	kW	10,6-18,0	14,1-24,0	17,6-30,0
	- 80/60 °C	kW	10,0-17,1	13,4-22,8	16,7-28,6
Capacidad de agua		l	47	47	58
Pérdida de carga lado agua ΔT = 20 K		mbar	64	84	109
Caudal másico de humos		kg/h	27	36	45
Presión disponible en la salida de humos		Pa	14	22	33
Peso neto		kg	113	113	133

Valores a potencia útil (potencia máxima de la caldera) y CO_2 = 12% con gasóleo.

P.V.P. (IVA NO INCLUIDO)

AFC	18		24		30	
	Código	€	Código	€	Código	€
AFC… E (conexión chimenea)	100016265	5534,00	100016266	5664,00	100016267	5918,00
AFC… FF HOR (con salida de humos horizontal PPS Ø 80/125 mm + codo 87°)	7613736	5663,00	7613738	5793,00	7613740	6047,00
AFC… FF VER (con salida de humos vertical PPS Ø 80/125 mm negra) (1)	7613737	5666,00	7613739	5796,00	7613741	6050,00
Vaso de expansión de 18 litros (MV4)	100016432	85,00	100016432	85,00	100016432	85,00

(1) La salida de humos suministrada es de color negro, sobre pedido hay disponible una variante en color rojo.

GASÓLEO

CALDERAS COMPACTAS CON QUEMADOR DE GASÓLEO INTEGRADO, **DE CONDENSACIÓN, PARA CALEFACCIÓN**



n° CE 1312CN5691

Modulens O®

AFC…/V 100 HL **de 10,6 a 30 kW**

conexión chimenea o estanca

producto

Diseño compacto
Elevadas prestaciones en acs
Protección anticorrosión "Titan Active System"

Acumulador acs esmaltado con estratificación "high-load" provisto de un intercambiador de placas asociado a una bomba de carga modulante con un índice de eficiencia energética (EEI) < 0,23.

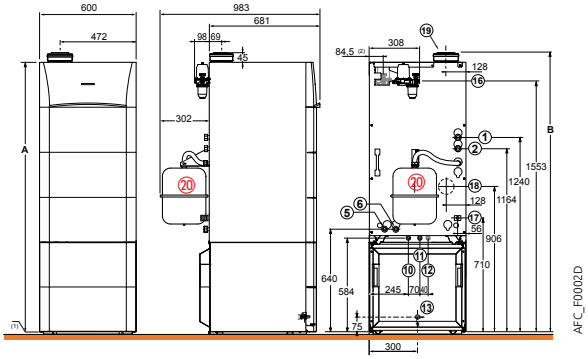

- Acumulador dispuesto bajo la caldera para constituir una "columna" con una estética uniforme.
- Protección mediante **"Titan Active System®"** (ánodo sin consumo material).
- Grifo de vaciado, conexión para circuito de recirculación.
- Tubos de conexión caldera/acumulador integrables bajo el envolvente de la caldera y sonda acs incluidas, pies ajustables.
- Vaso de expansión de 18 litros (accesorio opcional MV4)

- **Suministro:** 3 bultos (sin salida de humos).

P.V.P. (IVA NO INCLUIDO)

	AFC	18…/V 100 HL		24…/V 100 HL		30…/V 100 HL	
		Código	€	Código	€	Código	€
AFC… E/V 100 HL (conexión chimenea)		7629786	6709,00	7629787	6839,00	7629788	7093,00
AFC… FF HOR/V 100 HL (con salida de humos horizontal PPS Ø 80/125 mm + codo 87°)		7629816	6838,00	7629819	6968,00	7629821	7222,00
AFC… FF VER/V 100 HL (con salida de humos vertical PPS Ø 80/125 mm) (1)		7629817	6841,00	7629820	6971,00	7629822	7225,00
Vaso de expansión de 18 litros (MV4)		100016432	85,00	100016432	85,00	100016432	85,00

(1) La salida de humos suministrada es de color negro, sobre pedido hay disponible una variante en color rojo.



n° CE 1312CN5691

Modulens O®

AFC…/B 160 SL **de 10,6 a 30 kW**

producto

Elevadas prestaciones en acs
Protección anticorrosión "Titan Active System"

Acumulador acs esmaltado con serpentín "Standard-load".

- Acumulador dispuesto a la derecha o izquierda de la caldera, con una estética uniforme de la caldera.
- Protección mediante **"Titan Active System®"** (ánodo sin consumo material).
- Grifo de vaciado, conexión para circuito de recirculación.

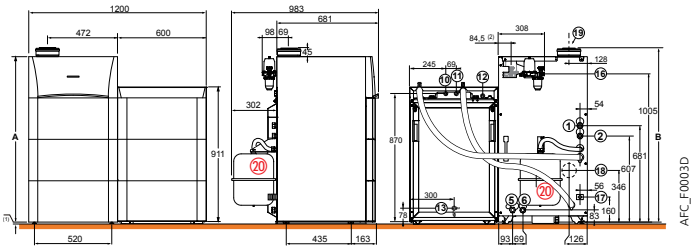

- Tubos de conexión caldera/acumulador integrables bajo el envolvente de la caldera con bomba modulante con un índice de eficiencia energética (EEI) < 0,23 y sonda acs incluidas, pies ajustables.
- Vaso de expansión de 18 litros (accesorio opcional MV4)

- **Suministro:** 3 bultos (sin salida de humos).

P.V.P. (IVA NO INCLUIDO)

	AFC	18…/B 160 SL		24…/B 160 SL		30…/B 160 SL	
		Código	€	Código	€	Código	€
AFC… E/B 160 SL (conexión chimenea)		7629792	6745,00	7629793	6875,00	7629794	7129,00
AFC… FF HOR/B 160 SL (con salida de humos horizontal PPS Ø 80/125 mm + codo 87°)		7629845	6874,00	7629847	7004,00	7629850	7258,00
AFC… FF VER/B 160 SL (con salida de humos vertical PPS Ø 80/125 mm) (1)		7629846	6877,00	7629849	7007,00	7629852	7261,00
Vaso de expansión de 18 litros (MV4)		100016432	85,00	100016432	85,00	100016432	85,00

(1) La salida de humos suministrada es de color negro, sobre pedido hay disponible una variante en color rojo.

CARACTERÍSTICAS TÉCNICAS AGUA CALIENTE SANITARIA (CALDERA: VER PÁGINA ANTERIOR)

Temperatura máxima de servicio acs: **70°C** ⋮ Presión máxima de servicio acs: **10 bar**

MODELO

	AFC	18…/V 100 HL	24…/V 100 HL	30…/V 100 HL	18…/B 160 SL	24…/B 160 SL	30…/B 160 SL
Potencia útil (Pn) caldera a 50/30°C	**kW**	**18,0**	**24,0**	**30,0**	**18,0**	**24,0**	**30,0**
Capacidad de almacenamiento a.c.s.	l	100	100	100	155	155	155
Potencia intercambiada	kW	18	24	30	18	24	30
Caudal en 10 min a ΔT = 30 K	l/10 min	220	240	260	230	235	240
Caudal horario a ΔT = 35 K	l/h	440	590	740	440	590	740
Caudal específico a ΔT = 30 K (según EN 13203-1)	l/min	22	24	26	21	23,5	24
Coeficiente de pérdidas térmicas	W/K	1,38	1,38	1,38	1,78	1,78	1,78
Perfil de demanda acs		XXL	XXL	XXL	XXL	XXL	XXL
Peso neto	kg	169	169	189	201	201	221

Prestaciones sanitarias con temperatura ambiente del local a Pn: 20°C, temp. agua fría sanitaria a Pn: 10°C, temp. agua caliente a Pn: 80°C, temp. de almacenamiento a.c.s.: 60°C

GASÓLEO

CALDERAS COMPACTAS CON QUEMADOR DE GASÓLEO INTEGRADO, **DE CONDENSACIÓN, PARA CALEFACCIÓN**



n° CE 1312CN5691

Modulens O®

AFC…/VL 160 SL **de 10,6 a 30 kW**

producto

Elevadas prestaciones en acs
Protección anticorrosión "Titan Active System"

Acumulador acs esmaltado con serpentín "Standard-load"

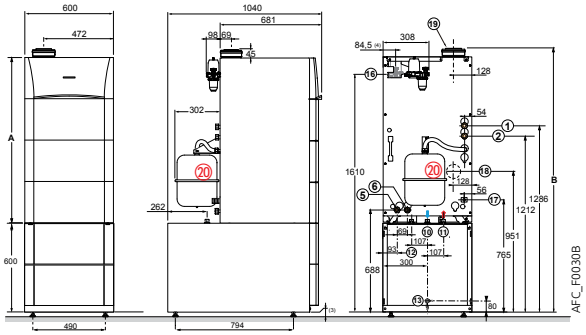

- Acumulador dispuesto bajo caldera, con una estética uniforme.
- Protección mediante **«Titan Active System®»** (ánodo sin consumo material)
- Grifo de vaciado, conexión para circuito de recirculación.
- Tubos de conexión caldera/acumulador integrables bajo el caldera con bomba modulante con un índice de eficiencia energética (EEI) < 0,23 y sonda acs incluidas, pies ajustables.
- Vaso de expansión de 18 litros (accesorio opcional MV4)
- **Suministro:** 3 bultos sin salida de humos

P.V.P. (IVA NO INCLUIDO)

	AFC	18…/VL 160 SL		24…/VL 160 SL		30…/VL 160 SL	
		Código	€	Código	€	Código	€
AFC… E/VL 160 SL (conexión chimenea)		7629803	**6761,00**	7629804	**6891,00**	7629805	**7145,00**
AFC… FF HOR/VL 160 SL (con salida de humos horizontal PPS Ø 80/125 mm + codo 87°)		7629926	**6890,00**	7629928	**7020,00**	7629930	**7274,00**
AFC… FF VER/VL 160 SL (con salida de humos vertical PPS Ø 80/125 mm) (1)		7629927	**6893,00**	7629929	**7023,00**	7629931	**7277,00**
Vaso de expansión de 18 litros (MV4)		100016432	**85,00**	100016432	**85,00**	100016432	**85,00**

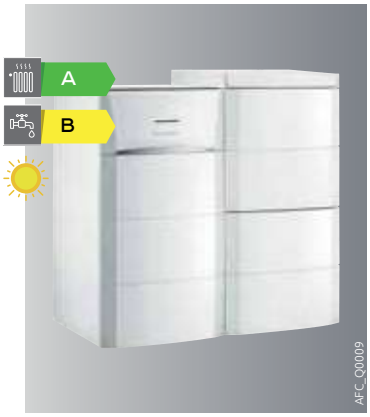

Modulens O®

AFC…/B 220 SHL **de 10,6 a 30 kW**

producto

Solución compatible con energía renovable

Acumulador acs solar esmaltado con estratificación "highload" provisto de un intercambiador de placas asociado a una bomba de carga, así como un serpentín para la conexión de un sistema solar.

- Acumulador dispuesto a la derecha o izquierda de la caldera, con una estética uniforme.
- Protección mediante **"Titan Active System®"** (ánodo sin consumo material).
- **Equipado con un grupo solar completo:** bomba modulante con un índice de eficiencia energética (EEI) < 0,23, vaso de expansión solar de 12 l, grupo de seguridad, purgador, recipiente de glicol, regulación solar.
- Grifo de vaciado, boquilla para circuito de circulación.
- Tubos de conexión caldera/acumulador integrables bajo e envolvente de la caldera y sonda acs incluidas, pies ajustables.
- Vaso de expansión de 18 litros (accesorio opcional MV4)
- **Suministro:** 4 bultos (sin salida de humos).

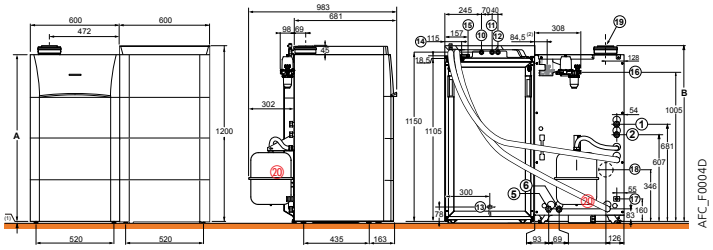

P.V.P. (IVA NO INCLUIDO)

	AFC	18…/B 220 SHL		24…/B 220 SHL		30…/B 220 SHL	
		Código	€	Código	€	Código	€
AFC… E/B 220 SHL (conexión chimenea)		7629808	**8160,00**	7629809	**7629809**	7629810	**7629810**
AFC… FF HOR/B 220 SHL (con salida de humos horizontal PPS Ø 80/125 mm + codo 87°)		7629935	**8289,00**	7629937	**7629937**	7629939	**7629939**
AFC… FF VER/B 220 SHL (con salida de humos vertical PPS Ø 80/125 mm) (1)		7629936	**8292,00**	7629938	**7629938**	7629940	**7629940**
Vaso de expansión de 18 litros (MV4)		100016432	**85,00**	100016432	**85,00**	100016432	**85,00**

CARACTERÍSTICAS TÉCNICAS AGUA CALIENTE SANITARIA (CALDERA: VER PÁGINA ANTERIOR)

Temperatura máxima de servicio acs: **70°C** ⋮ Presión máxima de servicio acs:**10 bar** ⋮ Presión máxima de servicio solar (B 220 SHL): **6 bar**

MODELO

		AFC	18…/VL 160 SL	24…/VL 160 SL	30…/VL 160 SL	18…/B 220 SHL	24…/B 220 SHL	30…/B 220 SHL
Potencia útil (Pn) caldera a 50/30°C	kW		18,0	24,0	30,0	18,0	24,0	30,0
Capacidad de almacenamiento a.c.s.	l		160	160	160	220	220	220
Volumen solar/volumen de apoyo	l		-	-	-	135/85	135/85	135/85
Potencia intercambiada	kW		17	23	24	18,0	24,0	30,0
Caudal en 10 min a ΔT = 30 K	l/10 min		230	235	240	210	225	240
Caudal horario a ΔT = 35 K	l/h		417	565	590	440	590	740
Caudal específico a ΔT = 30 K (según EN 13203-1)	l/min		21	23,5	24	21	22,5	24
Coeficiente de pérdidas térmicas	W/K		1,52	1,52	1,52	2,09	2,09	2,09
Perfil de demanda acs			XXL	XXL	XXL	XL	XL	XL
Peso neto	kg		201	201	221	232	232	252

Prestaciones sanitarias con temperatura ambiente del local a Pn: 20°C, temp. agua fría sanitaria a Pn: 10°C, temp. agua caliente a Pn: 80°C, temp. de almacenamiento a.c.s.: 60°C

ACCESORIOS OPCIONALES

PARA MODULENS O® AFC... E Y AFC... FF

MÓDULOS HIDRÁULICOS

	BULTO	CÓDIGO	€
Kit hidráulico limitador de temperatura para circuito de suelo radiante conectado en directo	MV10	100017736	182,00
Kit de válvula de 3 vías interna (con motor y sonda para válvula mezcladora y bomba de calefaccion con índice de eficiencia energética EEI < 0,23)	MV31	7608112	659,00
Kit de tubos internos de adaptación para montar una válvula de 3 vías externa	MV6	100016490	102,00
Kit adaptación circulador de calefacción externo	MV30	7608024	43,00
Módulo hidráulico compacto para 1 circuitos con bomba de calefaccion con índice de eficiencia energética EEI < 0,23	EA144	100020168	886,00
Colector aislado para 2 ó 3 módulos	EA140	100020164	334,00
Soporte mural para colector	EA141	100020165	38,00
Kit conexiones G en R (1" y 3/4")	BH84	89557009	42,00

PRODUCCIÓN A.C.S.

	BULTO	CÓDIGO	€
Acumulador lateral de pie			ver pág anterior
Acumulador independiente			ver capítulo 8
Acumulador independiente solar			ver capítulo 9
Sonda acs (5 m)	AD212	100000030	44,00
Kit de tubos interno para la conexión de un acumulador independiente con bomba de carga con índice de eficiencia energética EEI < 0,23	MV33	7608114	290,00
Kit ánodo de magnesio	EA103	100000492	56,00
Kit recirculación acumulador 100 HL	ER218	100017432	26,00
Kit recirculación acumulador 160 SL y 220 SHL	ER219	100017433	64,00

ACCESORIOS

	BULTO	CÓDIGO	€
Kit salida humos posterior (para AFC... E)	MV9	100017720	88,00
Accesorio de humos con tomas de medición Ø 80/125 mm PPS/Aluminio	MV25	100019734	55,00
Kit de neutralización de condensados	FM155	100004290	225,00
Recarga de granulados para kit de neutralización	FM156	100004291	116,00
Soporte recipiente de neutralización	FM157	100004292	116,00
Bomba de elevación	FM158	100004293	300,00
Botella de equilibrio 60/60 - 1"	GV45	100019346	308,00
Vaso de expansión de 18 litros	MV4	100016432	85,00
Vaso de expansión solar de 18 litros para AFC.../B 220 SHL (en sustitución del vaso 12 litros suministrado de origen)	JA74	7607001	251,00

ER218



AGC_F0031A

ER219



AGC_F0030

MV9



AFC_Q0013

MV25



AFC_Q0016

MV31



AFC_Q0011

MV6



AFC_Q0012

MV10



AFC_Q0014

MV33



AFC_Q0015

FM155



GTUC120_Q0001

FM158



GTUC120_Q0003

FM157

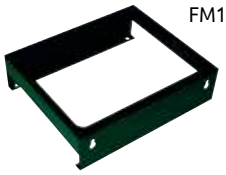

GTUC120_Q0004

GV45



MCA_Q013B

REGULACIÓN

SELECCIÓN DE ACCESORIOS EN FUNCIÓN DE LOS CIRCUITOS CONECTADOS

Tipo de circuito / Cuadro de control DIEMATIC iSystem (1)	acs	directo	mezcla	directo + 1 mezcla	2 x mezcla	directo + 2 x con mezcla
AFC...	1 x AD212	de fábrica	1 x AD199*	1 x AD199*	1 x AD199 + 1 x AD249	1 x AD199 + 1 x AD249
AFC.../V... ó /B...	de fábrica	de fábrica	1 x AD199*	1 x AD199*	1 x AD199 + 1 x AD249	1 x AD199 + 1 x AD249

(1) Cascada hasta 10 calderas posible. * Sonda incluida en el bulto MV31.

ACCESORIOS OPCIONALES DE REGULACIÓN

	BULTO	CÓDIGO	€
Mando a distancia CDI D. iSystem (cable)	AD285	100018924	168,00
Mando a distancia vía radio CDR D. iSystem (sin emisor radio)	AD284	100018923	223,00
Sonda exterior vía radio (sin emisor)	AD251	100013306	68,00
Módulo emisor vía radio	AD252	100013307	108,00
Mando a distancia con sonda ambiente	FM52	85757747	86,00

	BULTO	CÓDIGO	€
Platina + sonda para 1 circuito con válvula mezcladora (2,5 m)	AD249	100013304	140,00
Sonda de ida para válvula mezcladora	AD199	88017017	68,00
Cable BUS DIEMATIC (12 m)	AD134	88017851	90,00
Sonda acs (5 m)	AD212	100000030	44,00
Sonda para depósito acumulador	AD250	100013305	42,00
Regulación DIEMATIC VM iSystem	AD281	100018254	992,00

Modulens O®
AFC.../V 100 HL

A
B

- 1 circuito directo suelo radiante

DESCRIPCIÓN

	BULTO	CÓDIGO	€
Caldera AFC 18 E/V 100 HL	-	7629786	6709,00
Vaso de expansión de 18 litros	MV4	100016432	85,00
Accesorios opcionales			
- Kit limitador de temperatura	MV10	100017736	182,00
- Mando a distancia vía radio CDR D. iSystem (sin emisor radio)	AD284	100018923	223,00
- Sonda exterior vía radio	AD251	100013306	68,00
- Módulo de caldera radio (emisor)	AD252	100013307	108,00

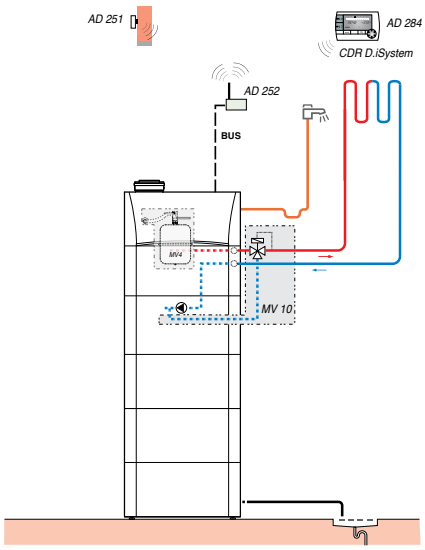

AFC_F0015B

Modulens O®
AFC.../B220 SHL

A
A

- 1 circuito directo
- 1 circuito suelo radiante con válvula mezcladora
- 1 circuito solar

DESCRIPCIÓN

	BULTO	CÓDIGO	€
Caldera AFC 18 E/B 220 SHL	-	7629808	8160,00
Kit válvula de 3 vías interna	MV31	7608112	659,00
Kit 4 m² de colectores, 2 x DIETRISOL DH 200 montaje sobre tejado, tejas de encaje	2 x ER646	7203638	2 x 555,00
Kit de conexión hidráulica para 1 colector	ER648	7213624	140,00
Kit conexión 2 colectores	ER652	7213628	109,00
Fluido caloportador "BIO"	ER316	100017611	139,00
Kit recirculación	ER219	100017433	64,00
Vaso de expansión de 18 litros	MV4	100016432	85,00
Accesorios opcionales			
- Mando a distancia CDI D. iSystem (cable)	AD285	100018924	168,00
- Duo Tube Cu 15 x 10 m	EG106	89807000	435,00
- Juego de 2 racores bicono para Duo-Tube	EG374	100000417	21,00

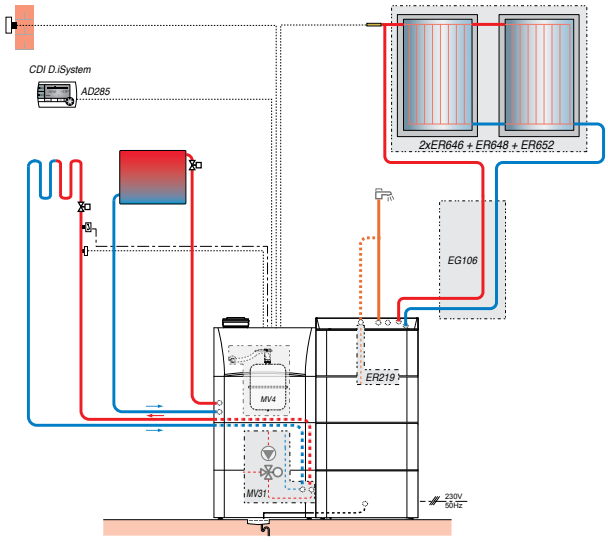

AFC_F0040

NOTAS

GUÍA SELECCIÓN COLECTIVO Y TERCIARIO

MODULENS O PRO



PFC 45,60

Potencia nominal a 80/60 °C		kW	27,4 a 58,4
Clase energética en calefacción			hasta A
Quemador	• modulante		X
	• 2 llamas		-
Chimenea (tiro natural)			X
Circuitos de calefacción			hasta 3x
Producción de acs mediante acumulador independiente			X
Regulación			 Diematic Evolution Posibilidad comunicación ModBus
Pág.			146

GASÓLEO

CALDERAS COMPACTAS CON QUEMADOR DE GASÓLEO INTEGRADO, **DE CONDENSACIÓN, PARA CALEFACCIÓN**

PROJECT



hasta A

n° CE 1312CN5691

Modulens O® Pro

PFC.. **de 29 a 61 kW**

producto

Caldera de gasóleo de condensación
Quemador modulante
Regulación DIEMATIC Evolution

- Caldera de pie de gasóleo de condensación
- Muy compacta: reducida superficie de instalación
- Intercambiador monobloc de acero inoxidable
- Puerta del hogar en aluminio
- Quemador de gasóleo EcoNOx (NOx < 110 mg/kWh), modulante del 59 al 100% de la potencia
- Caldera equipada: filtro de gasóleo con purgador "Flocotop", colector recogedor de condesados, termostato de humos y sifón
- Puesta en marcha y mantenimiento simples: orificios para barras de transporte, soportes para posicionado del quemador en mantenimiento, orificio en el fondo del hogar para limpieza, cepillos de limpieza suministrados, pies ajustables, escalón integrado en el modelo PFC 60 para facilitar el acceso al quemador.
- Cuadro de control con módulo de mando orientable, equipado con regulación DIEMATIC Evolution. Con optimización de la regulación de los sistemas conectados y posibilidad de ajuste de parámetros solares (ver opciones de regulación)



- **Suministro:** 1 bulto

DIMENSIONES PRINCIPALES (mm y pulgadas)

① Ida calefacción G 1" 1/2
② Retorno calefacción (segundo retorno para radiadores o acumulador) G 1" 1/2
③ Salida humos inferior (opción) Ø 110 mm
④ Retorno calefacción G 1" 1/2
⑤ Conexión humos Ø 110 mm
⑥ Alimentación gasóleo G 3/8"
⑦ Evacuación condensados
(1) Pies ajustables entre 0 y 20 mm.
(2) Si se monta el filtro de gasóleo con purgador en el interior de la caldera.

(mm)	PFC 45	PFC 60
A	1266	1545
B	1404	1683
C	833	1013
D*	1066	1345
D1*	1006	1285
D2*	976	1226

* posibilidad de montar el filtro de gasóleo

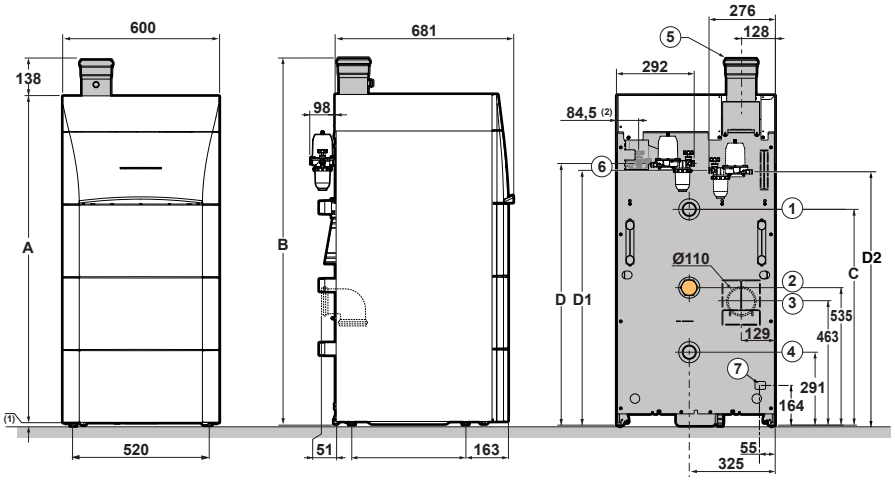

PFC_F0052

CARACTERÍSTICAS TÉCNICAS

Condensación

Temperatura máxima de servicio: **85 °C**
Presión máxima de servicio: **4 bar**

Termostato ajustable **entre 30 y 85°C**
Termostato de seguridad: **105 °C**

Homologación:
B_{23}, B_{23P}

MODELO

		PFC	45	60
Potencia útil (Pn) a 50/30°C		kW	29,0-46,5	37,9-61,0
Rendimiento en % PCI a carga ..% Pn	- 100 % Pn a temp. media 70°C	%	98,2	98,1
y temp. agua ..°C	- 30 % Pn a temp. retorno	%	102,9	102,8
Eficiencia energética estacional de calefaccion (sin aporte de regulación)		%	90	90
Caudal nominal de agua a Pn, ΔT = 20 K		m3/h	1,936	2,625
Rango de potencia útil a	- 50/30°C	kW	29,0-46,5	37,9-61,0
	- 80/60°C	kW	27,4-44,5	35,9-58,4
Capacidad de agua		l	52	65
Perdida con la parada con ΔT = 30 K		W	128	150
Potencia eléctrica auxiliar (excepto circulador) Pn_gen		W	320	440
Caudal másico de humos a Pn		kg/h	67	94
Presión disponible en la salida de humos		mbar	0,46	0,77
Peso neto		kg	155	175

Valores a potencia nominal (potencia máxima) y CO_2 = 12% con gasóleo.

P.V.P. (IVA NO INCLUIDO)

	PFC	45	60
	Código	7678745	7678802
	€	6991,00	7694,00

ACCESORIOS OPCIONALES

PARA **MODULENS O® PRO**

ACCESORIOS

	BULTO	CÓDIGO	€
Kit de neutralizacion de condensados	FM155	100004290	225,00
Recarga de granulados para kit de neutralizacion	FM156	100004291	116,00
Soporte recipiente de neutralizacion	FM157	100004292	116,00
Bomba de elevacion	FM158	100004293	300,00
Botella de equilibrio 60/60	GV45	100019346	308,00
Botella de equilibrio 80/60	GV46	100019347	339,00
Kit salida posterior para PFC 45/60	MV102	7653437	72,00
Kit hidráulico cascada PFC 45/60	MV134	7672327	670,00
Cable conexión bomba modulante	MV147	7685372	52,00
Registro antiretorno 110 para cascada PFC 45/60	MV136	7677390	206,00
Registro antiretorno 100 para cascada PFC 45/60	MV145	7680285	155,00
Accesorios de humos cascada PFC 45/60	MV146	7680288	1030,00

PRODUCCION DE A.C.S.

	BULTO	CÓDIGO	€
• Acumulador independiente			ver capitulo 8
• Acumulador independiente solar			ver capitulo 9
Sonda a.c.s. (5 m).	AD212	100000030	44,00

AD332



REG_Q0003

FM155



GTUC120_Q0001

FM158



GTUC120_Q0003

FM157



GTUC120_Q0004

GV45 GV46



MCA_Q013B

MV102



PFC_Q0053

EH651



MCA_Q0205

MV146



PFC_Q0051

MV134



PFC_Q0052

ACCESORIOS OPCIONALES DE REGULACIÓN

SELECCIÓN DE OPCIONES EN FUNCIÓN DE LOS CIRCUITOS CONECTADOS

Tipo de circuito		Agua caliente sanitaria	directo	mezcla	directo + 1 mezcla	2 mezcla	directo + 2 mezcla	3 mezcla
Cuadro de control DIEMATIC EVOLUTION (1)	PFC...	1 x AD212	De fábrica	1 x AD199	1 x AD199	2 x AD199	1 x AD199 + 1 x AD249	2 x AD199 + 1 x AD249

(1) Cascada de hasta 8 calderas posible. Aplicable a una caldera individual y para cada caldera de la cascada

PRECIOS DE LOS ACCESORIOS OPCIONALES DE REGULACIÓN

	BULTO	CÓDIGO	€
Platina + sonda para 1 circuito con válvula mezcladora (2,5 m)	AD249	100013304	140,00
Sonda para válvula mezcladora	AD199	88017017	68,00
Termostatos ambiente modulantes WiFi			
• Modulante WiFi SMART TC° R-BUS (cable)	AD324	7691375	160,00
• Modulante WiFi SMART TC° RF (inalámbrico)	AD341	7691377	295,00
• Modulante WiFi SMART TC° RF (inalámbrico) para segundo circuito	AD342	7765144	140,00
Termostatos ambiente modulantes OpenTherm			
• Modulante OpenTherm (cable)	AD304	7609763	180,00
• Modulante OpenTherm (inalámbrico)	AD303	7609762	296,00
• Modulante OpenTherm no programable (cable)	AD301	7612097	66,00
Termostatos ambiente on/off			
• No programable	AD140	88017859	42,00
• Programable (cable y batería)	AD337	7768817	125,00
• Programable (inalámbrico)	AD338	7768818	225,00
• Programable (cable, 230 V)	AD345	7774421	90,00
Sonda exterior inalámbrica (en asociación con AD341)	AD346	7776874	75,00

	BULTO	CÓDIGO	€
Cable BUS DIEMATIC (12 m)	AD134	88017851	90,00
Sonda a.c.s.	AD212	100000030	44,00
Sonda para depósito acumulador	AD250	100013305	42,00
Regulación mural VM DIEMATIC Evolution	AD315	7676561	992,00
Cable S-BUS con conectores 1,5 m	AD308	7663618	36,00
Cable S-BUS con conectores 12 m	AD309	7663561	86,00
Cable S-BUS con conectores 20 m	AD310	7663619	101,00
2 conectores BUS	AD321	7688305	33,00
Pasarela de comunicación GTW08 L-BUS-ModBus	AD332	7721982	161,00

EJEMPLOS
PARA MODULENS O® PRO

Modulens O® Pro
PFC 45

A
B

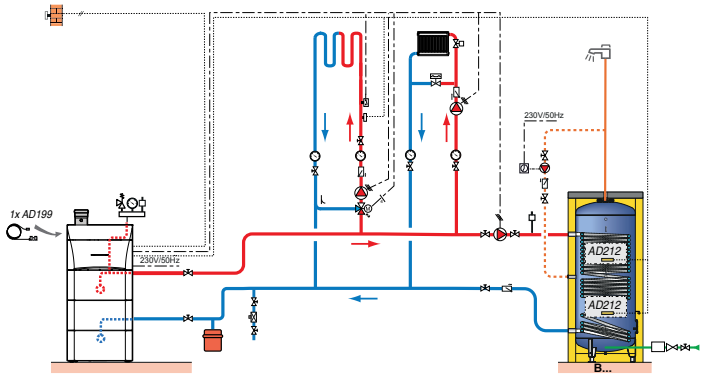

PFC_F0060

- 1 circuito directo
- 1 circuito suelo radiante con válvula mezcladora
- 1 acumulador a.c.s.

DESCRIPCIÓN

	BULTO	CÓDIGO	€
Caldera PFC 45	MV108	7678745	6991,00
Sonda impulsión después de válvula	AD199	88017017	68,00
Sonda a.c.s.	2 x AD212	100000030	2 x 44,00
Acumulador a.c.s. B 1000	AJ80	7650482	3991,00
Envolvente rigida para B 1000	AJ97	7650499	671,00

Modulens O® Pro
PFC 90

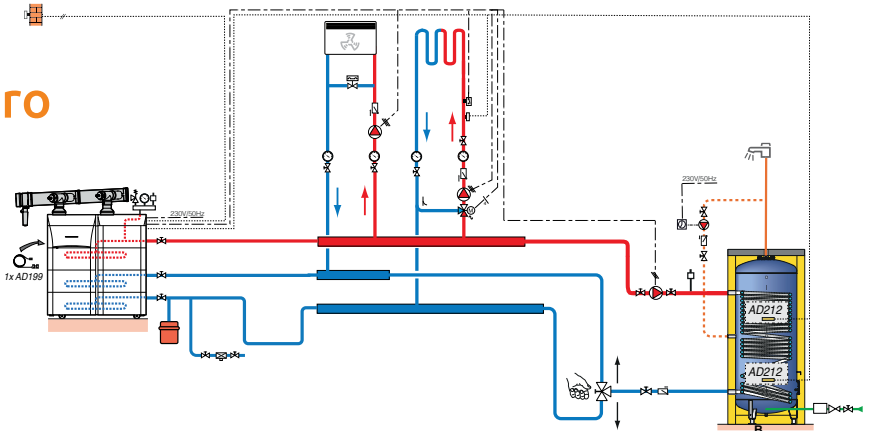

PFC_F0061

- Un circuito directo con fancoils
- 1 circuito suelo radiante con válvula mezcladora
- 1 acumulador a.c.s.

DESCRIPCIÓN

	BULTO	CÓDIGO	€
2 x calderas PFC 60	2 x -	7678802	2x 7694,00
Accesorios de humos cascada PFC 45/60	MV146	7680288	1030,00
3 x kit hidráulico cascada PFC 45/60	3 x MV134	7672327	3 x 670,00
Cable S-BUS con conectores 1,5 m	AD308	7663618	36,00
Sonda de impulsión	2 x AD199	88017017	2 x 68,00
Sonda acs	2 x AD212	100000030	2 x 44,00
Cuva B1000	AJ80	7650482	3991,00
Envolvente rígida B1000	AJ197	7650499	671,00

GUÍA DE SELECCIÓN DOMÉSTICO RESIDENCIAL

Essencio EcoNox

		CFU 22...46	CF 22...46
		 opcional	 opcional
Potencia nominal a 80/60 °C (calefacción)	kW	22,4 a 46,4	22,4 a 46,4
Potencia nominal acs	kW	22,4 a 26,4	22,4 a 26,4
Clase energética en calefacción		B	B
Clase energética en ACS		B con acumulador 110SL o 160 SL modelos 22 y 29	B con acumulador 110SL o 160 SL modelos 22 y 29
Caudal específico (l/min) según EN 13203	l/min	18,5 a 25	18,5 a 25
Combustible		gasóleo	gasóleo/gas
Conexión salida humos		Chimenea (tiro natural) o estanca	Chimenea (tiro natural)
Circuitos de calefacción		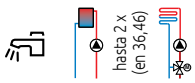	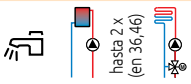
Producción de acs mediante acumulador independiente		en opción	en opción
Regulación		Smart TC° - IFTTT - Amazon ALEXA - Google Assistant	Smart TC° - IFTTT - Amazon ALEXA - Google Assistant
Pág.		150	152

GASÓLEO

CALDERAS COMPACTAS DE BAJA TEMPERATURA CON QUEMADOR INTEGRADO,
PARA CALEFACCIÓN

EASYLIFE



Essencio EcoNox

producto
Muy compacta
Cuerpo de fundición eutéctica de elevada durabilidad
Regulación intuitiva

B

GASÓLEO · BAJA T° · SMART TC° · E-PILOT

Caldera de pie, muy compacta, para conexión de humos por chimenea o estanca.

- **Cuerpo de intercambio de fundición eutéctica**
- **Quemador compacto integrado** de bajas emisiones de NOx y CO
- **Cuadro de control E-pilot**
- Pies regulables
- **Suministro**: 1 bulto

n° CE 0085CQ0004

DIMENSIONES PRINCIPALES (mm y pulgadas)

	CFU 22/29	CFU 36/46	CFU 22/ VEL 110SL	CFU 22/29/ VEL 160SL
① Ida calefacción	G1"	G1"	G1"	G1"
② Retorno calefacción	G1"	G1"	G1"	G1"
④ Salida de humos (mm)	Ø 125	Ø 153	Ø 125	Ø 125
⑤ Entrada agua fría	-	-	G1"	G1"
⑥ Salida acs	-	-	G1"	G1"
⑦ Recirculación acs (opcional)	-	-	G3/4"	G3/4"
⑧ Llave de vaciado-tubo diamint. (mm)	-	-	Ø 14	Ø 14

(1) Pies regulables (mm) : 9 - 35
(2) Pies regulables (mm) : 10 - 30

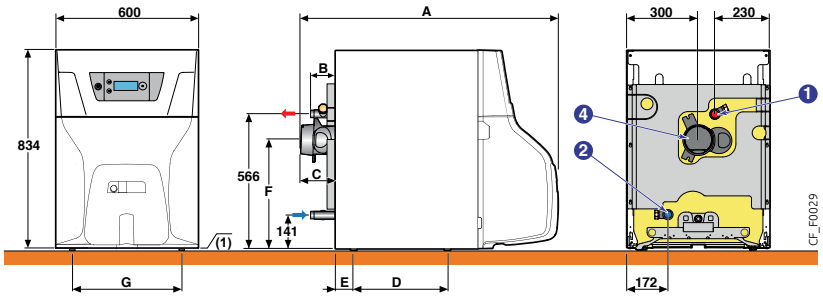

Dimensiones (mm)	A	B	C	D	E	F	G
CFU 22	1075	102	146	397	75	458	460
CFU 29	1202	226	270	397	75	458	460
CFU 36	1384	98	190	696	52	449	280
CFU 46	1510	225	320	823	-75	449	280
CFU 22/VEL 110SL	1123	194	146	-	-	-	-
CFU 22/VEL 160SL	-	194	146	-	-	-	-
CFU 29/VEL 160SL	-	321	270	-	-	-	-

CARACTERÍSTICAS TÉCNICAS

Baja temperatura

Temperatura mínima de ida : **90 °C**
Temperatura mínima de funcionamiento: **30 °C**

Temperatura máxima de servicio : **90 °C**
Presión máxima de servicio : **3 bar**

Termostato regulable de : **30 a 90 °C**
Termostato de seguridad : **110 °C**

Clase NOx: **3**
Homologación : B_{23}, C_{13}, C_{33}

MODELO

		CFU	22	29	36	46
Potencia útil nominal Pn a 80/60°C		kW	**22,4**	**29,8**	**37,2**	**46,4**
Rendimiento en % PCI a carga...%	-100 % Pn a temp.media 70°C	%	93,3	93,1	93,1	92,7
y temp.agua °C	-30% Pn temp.media 40°C	%	97,3	96,6	97,0	96,7
Eficiencia energética estacional de calefacción (sin aporte regulación)		%	86	86	86	86
Emisiones NOx		mg/kwh	116	116	118	118
Pérdidas al paro		W	83	95	109	122
Caudal nominal de agua ΔT=20K		m^3/h	0,964	1,282	1,602	1,994
Contenido de agua		l	24,5	30	35,5	41
Pérdida de carga lado agua ΔT = 20 K		mbar	5	9	13	22
Volumen circuito de humos		l	41	51	61	71
Caudal másico de humos		kg/h	36	48	59	76
Depresión necesaria en salida de humos		mbar	5	5	5	5
Peso neto		kg	170	192	229	253

Valores a potencia útil (potencia máxima) y CO2 = 13% con gasóleo

P.V.P. (IVA NO INCLUIDO)

CFU	22	29	36	46
Código	MY727	MY728	MY729	MY730
Réf.	7730756	7728877	7730764	7732210
€	2348,00	2475,00	2879,00	3207,00

GASÓLEO

CALDERAS COMPACTAS DE BAJA TEMPERATURA CON QUEMADOR INTEGRADO,
PARA CALEFACCIÓN Y PRODUCCIÓN DE ACS



Essencio EcoNox

CFU 22/VEL 110SL, **de 22,4 kW**

producto
Solución compacta con acumulador de acs y quemador integrado

Solución compacta con acumulador de acs y quemador integrado

- Montaje del acumulador bajo la caldera formando un conjunto de estética uniforme
- Sistema de protección anticorrosión mediante ánodo de magnesio
- Tubos de conexión caldera-acumulador con bomba de carga

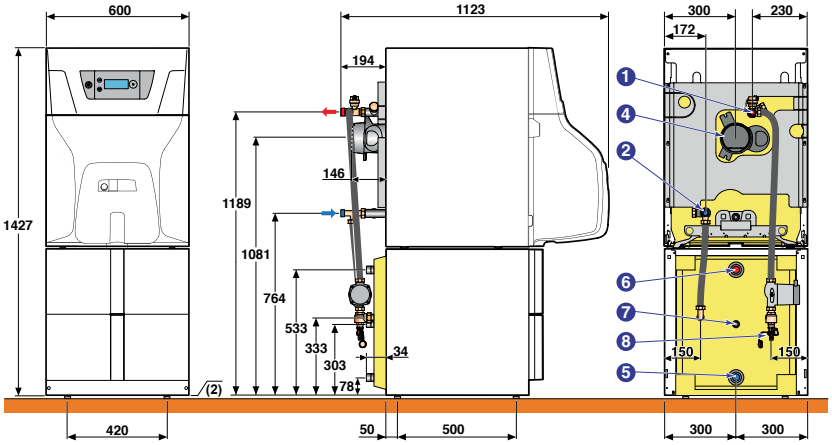



Essencio EcoNox

CFU…/VEL 160SL **de 22,4 a 29,8 kW**

producto
Elevado confort en agua caliente sanitaria

Caldera de concepción modular con acumulador de acs de 160 litros de acero esmaltado y serpentín de intercambio.

- Montaje del acumulador bajo la caldera formando un conjunto de estética uniforme
- Sistema de protección anticorrosión mediante ánodo de magnesio
- Tubos de conexión caldera-acumulador con bomba de carga

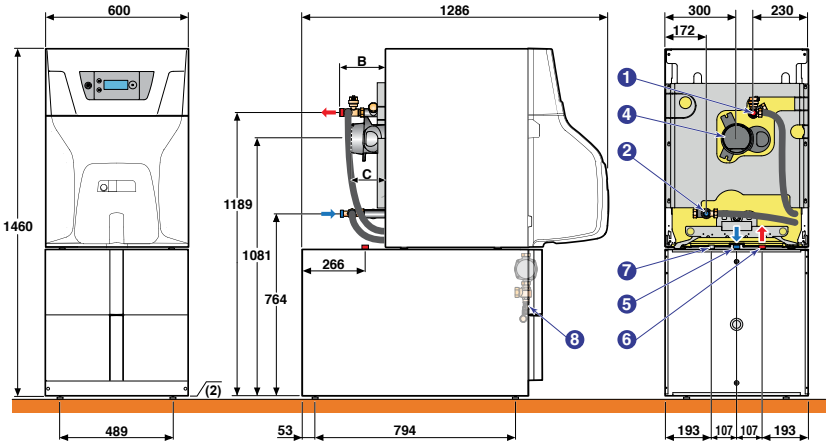

CARACTERÍSTICAS TÉCNICAS

Temperatura máxima de servicio: **95 °C** Presión máxima de servicio acs: **10 bar**

MODELO	CFU	22/VEL 110SL	22/VEL 160SL	29/VEL 160SL
Potencia útil caldera	kW	22,4	22,4	29,8
Capacidad acumulador	l	110	160	160
Potencia de intercambio	kW	22,4	22,6	26,4
Caudal específico a ΔT =30K (según EN 13203-1)	l/min	18,5	24	25
Caudal horario ΔT= 35K	l/h	550	555	650
Caudal en 10 min a ΔT=30K	l/10 min	190	245	250
Coeficiente de pérdidas	W/K	1,46	1,52	1,52
Peso neto	kg	259	275	293

Prestaciones a una temperatura ambiente del local de 20ºC, temperatura de agua fría sanitaria 10ºC, temperatura de acs a Pn 45ºC, temperatura de agua de primario 80ºC, temperatura de acumulación 60ºC

GASÓLEO

CALDERAS DE BAJA TEMPERATURA PARA EQUIPAR CON QUEMADOR DE GASÓLEO O GAS, **PARA CALEFACCIÓN**

EASYLIFE



B *

GASÓLEO · GAZ · BAJA T° · SMART TC° · E-PILOT

Essencio EcoNox

CF 22 a 46 **de 22,4 a 46,4 kW**

producto

Cuerpo de fundición eutéctica de elevada durabilidad
Regulación intuitiva

Caldera de pie, muy compacta, para conexión de humos por chimenea.

- **Cuerpo de intercambio de fundición eutéctica**
- **Para equipar con un quemador de gasóleo o gas**
- **Cuadro de control E-pilot**
- Pies regulables
- **Suministro**: 1 bulto

* Con quemador de referencia tipo:
- F 10N3 para CF 22 y CF 29
- M 100/2S para CF 36
- M 100/3S para CF 46

n° CE 0085CQ0006

DIMENSIONS PRINCIPALES (mm y pulgadas)

	CF 22/29	CF 36/46	CF 22/ VEL110SL	CF 22/29/ VEL160SL
① Ida calefacción	G1"	G1"	G1"	G1"
② Retorno calefacción	G1"	G1"	G1"	G1"
④ Salida de humos (mm)	Ø 125	Ø 153	Ø 125	Ø 125
⑤ Entrada agua fría	-	-	G1"	G1"
⑥ Salida acs	-	-	G1"	G1"
⑦ Recirculación acs (opcional)	-	-	G3/4"	G3/4"
⑧ Llave de vaciado-tubo diamint. (mm)	-	-	Ø 14	Ø 14

((1) Pies regulables (mm): -9- 35

(2) Pies regulables (mm): 10 - 30

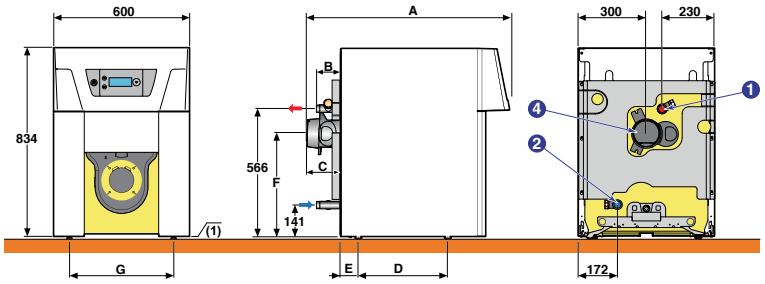

Dimensiones (mm)	A	B	C	D	E	F	G
CF 22	890	102	146	397	75	458	460
CF 29	1017	226	270	397	75	458	460
CF 36	1214	98	190	696	52	449	280
CF 46	1342	225	320	823	-75	449	280
CF 22/VEL 110SL	936	194	146	-	-	-	-
CF 22/VEL 160SL	-	194	146	-	-	-	-
CF 29/VEL 160SL	-	321	270	-	-	-	-

CARACTERÍSTICAS TÉCNICAS

Baja temperatura

Temperatura mínima de ida: **90 °C**
Temperatura mínima de funcionamiento: **30 °C**

Temperatura máxima de servicio: **90 °C**
Presión máxima de servicio: **3 bar**

Termostato regulable de: **30 a 90 °C**
Termostato de seguridad: **110 °C**

Clase NOx: **3**
Homologación: B_{23}, C_{13}, C_{33}

MODELO

		CFU	22	29	36	46
Potencia útil nominal Pn a 80/60°C		kW	22,4	29,8	37,2	46,4
Rendimiento en % PCI a carga...%	-100 % Pn a temp.media 70°C	%	93,3	93,1	93,1	92,7
y temp.agua °C	-30% Pn temp.media 40°C	%	97,3	96,6	97,0	96,7
Eficiencia energética estacional de calefacción (sin aporte regulación)		%	86	86	86	86
Emisiones NOx		mg/kwh	116	116	118	118
Pérdidas al paro		W	83	95	109	122
Caudal nominal de agua ΔT=20K		m^3/h	0,964	1,282	1,602	1,994
Contenido de agua		l	24,5	30	35,5	41
Pérdida de carga lado agua ΔT = 20 K		mbar	5	9	13	22
Volumen circuito de humos		l	41	51	61	71
Caudal másico de humos		kg/h	36	48	59	76
Depresión necesaria en salida de humos		mbar	5	5	5	5
Peso neto		kg	158	181	221	244

Valores a potencia útil (potencia máxima) y CO2 = 13% con gasóleo

P.V.P. (IVA NO INCLUIDO)

CF	22	29	36	46
Código	MY711	MY712	MY713	MY714
Réf.	7730533	7730612	7730624	7737445
€	1833,00	2020,00	2247,00	2550,00

GASÓLEO

CALDERAS DE BAJA TEMPERATURA PARA EQUIPAR CON QUEMADOR DE GASÓLEO O GAS,
PARA CALEFACCIÓN Y PRODUCCIÓN DE ACS



producto
Solución con acumulador de acs

Solución con acumulador de acs
- Montaje del acumulador bajo la caldera formando un conjunto de estética uniforme
- Sistema de protección anticorrosión mediante ánodo de magnesio
- Tubos de conexión caldera-acumulador con bomba de carga

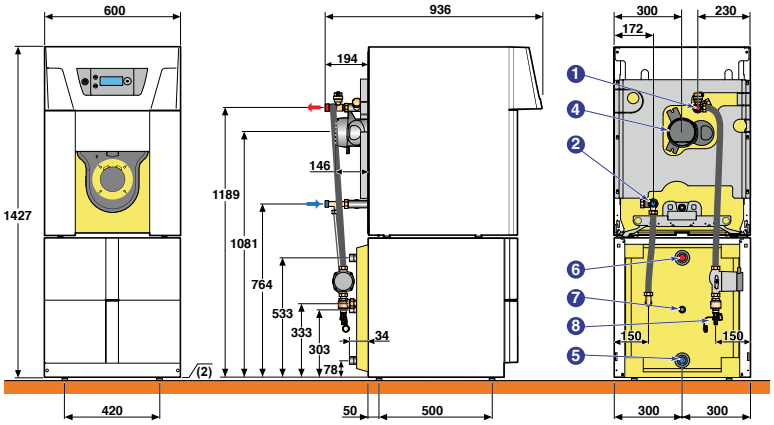



Essencio EcoNox

CFU.../VEL 160SL **de 22,4 a 29,8 kW**

producto
Elevado confort en agua caliente sanitaria

Caldera de concepción modular con acumulador de acs de 160 litros de acero esmaltado y serpentín de intercambio.
- Montaje del acumulador bajo la caldera formando un conjunto de estética uniforme
- Sistema de protección anticorrosión mediante ánodo de magnesio
- Tubos de conexión caldera-acumulador con bomba de carga

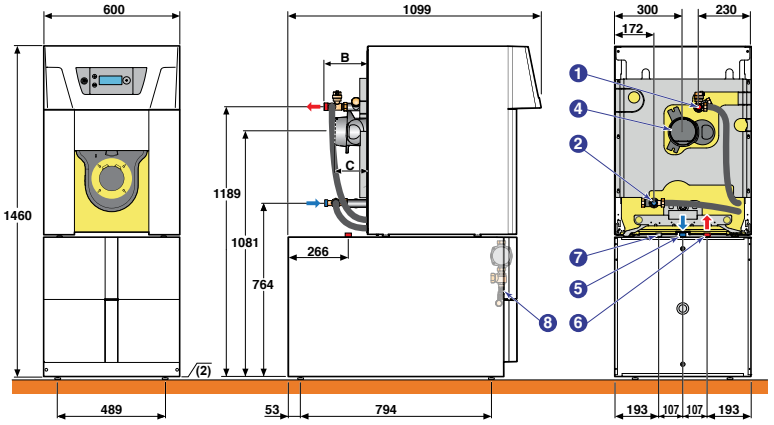

CARACTERÍSTICAS TÉCNICAS

Temperatura máxima de servicio: **95 °C** Presión máxima de servicio acs: **10 bar**

MODELO	CFU	22/VEL 110SL	22/VEL 160SL	29/VEL 160SL
Potencia útil caldera	kW	22,4	22,4	29,8
Capacidad acumulador	l	110	160	160
Potencia de intercambio	kW	22,4	22,6	26,4
Caudal específico a ΔT =30K (según EN 13203-1)	l/min	18,5	24	25
Caudal horario ΔT= 35K	l/h	550	555	650
Caudal en 10 min a ΔT=30K	l/10 min	190	245	250
Coeficiente de pérdidas	W/K	1,46	1,52	1,52
Peso neto	kg	249	265	283

Prestaciones a una temperatura ambiente del local de 20°C, temperatura de agua fría sanitaria 10°C, temperatura de acs a Pn 45°C, temperatura de agua de primario 80°C, temperatura de acumulación 60°C

ACCESORIOS OPCIONALES

PARA **ESSENCIO ECONOX**

ACCESORIOS

	BULTO	REF.	€
Kit equipamiento hidráulico (vaso de expansión 18 l, circulador modulante, válvula antirretorno, purgador, válvula de seguridad y manómetro	MY445	7629652	381,00
Filtro de gasóleo con purgador "Flocotop" (recomendado)	MT11	100019100	111,00
Kit FF 22/29 (estanca)	MY921	7742057	460,00

MÓDULOS HIDRÁULICOS

	BULTO	REF.	€
Módulo hidráulico con circulador EEI<0,23			
• para un circuito directo	EA143	100020167	621,00
• para un circuito mezclador	EA144	100020168	886,00
Colector 2 ó 3 circuitos	EA140	100020164	334,00
Soporte mural colector	EA141	100020165	38,00
Soporte mural módulo hidráulico	EA142	100020166	111,00
Tubos flexibles de conexión caldera/módulo	MY470	7629824	202,00
Tubos flexibles de conexión caldera/módulo:			
• Conexión derecha	MY460	7629813	187,00
• Conexión izquierda	MY465	7629815	216,00
Kit hidráulico de seguridad	MY480	7629826	74,00

QUEMADORES

	BULTO	REF.	€
Quemadores de gasóleo			
• M 100RS para CF 22	-	88027318	1079,00
• M 100/1 para CF 22	-	88027319	930,00
• M 100/2S para CF 29 y 36	-	88027320	930,00
• M 100/3S para CF 46	-	100005100	944,00
Quemador de gas G 100 para CF 22 a 46	-	7724961	2050,00

PRODUCCIÓN DE ACS

	BULTO	REF.	€
• Acumulador 110 ó 160 l, situado bajo la caldera	(ver características en página anterior)		
Acumulador EL 110 SL (incluye sonda acs)	ER590	7609915	605,00
Acumulador EL 160 SL (incluye sonda acs)	ER592	7616405	814,00
Sonda acs	AD212	100000030	44,00
Ánodo de corriente inducida	MY475	7629841	112,00
Téster ánodo de magnesio	MY456	7629902	58,00
Kit conexión con acumulador BLC/BPB	ER599	7639495	438,00
Kit conexión EL 110/160 SL	MY925	7744614	303,00

REGULACIÓN

SELECCIÓN DE ACCESORIOS EN FUNCIÓN DE LOS CIRCUITOS CONECTADOS

		Tipo de circuito	ecs	directo	mezcla	directo +1 mezcla	directo +2 con mezcla	2 x mezcla
Cuadro de control	E-pilot	CFU/CF 22, 29	AD212	de fábrica	MY440	MY440	no	
		CFU / CF 36, 46	AD212	de fábrica	MY440	MY440	2 x MY440	

ACCESORIOS OPCIONALES REGULACIÓN

	BULTO	REF.	€
Termostatos ambiente modulantes WiFi			
• Modulante WiFi SMART TC° R-BUS (cable)	AD324	7691375	160,00
• Modulante WiFi SMART TC° RF (inalámbrico)	AD341	7691377	295,00
• Modulante WiFi SMART TC° RF (inalámbrico) para segundo circuito	AD342	7765144	140,00
Termostatos ambiente modulantes OpenTherm			
• Modulante OpenTherm (cable)	AD304	7609763	180,00
• Modulante OpenTherm (inalámbrico)	AD303	7609762	296,00
• Modulante OpenTherm no programable (cable)	AD301	7612097	66,00
Termostatos ambiente on/off			
• No programable	AD140	88017859	42,00
• Programable (cable y batería)	AD337	7768817	125,00
• Programable (inalámbrico)	AD338	7768818	225,00
• Programable (cable, 230 V)	AD345	7774421	90,00
Sonda exterior inalámbrica (en asociación con AD341)	AD346	7776874	75,00
Sonda acs	AD212	100000030	44,00
Kit tarjeta electrónica circuito mezclador (con sonda)	MY440	7628142	166,00









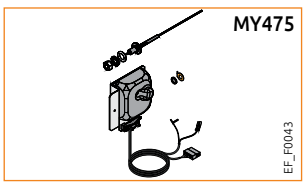

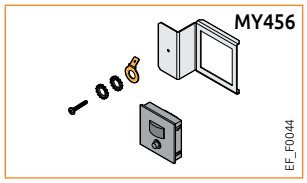





Essencio EcoNox B
CFU 22

- 1 circuito directo

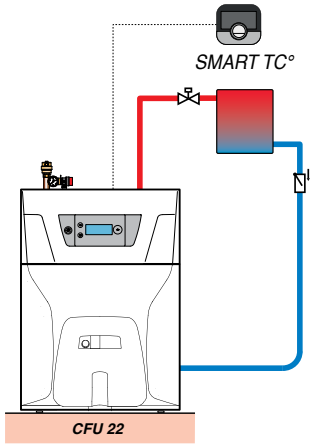

CF_F0037

DESCRIPCIÓN

	BULTO	REF.	€
Caldera CFU 22	MY711	7730533	1833,00
Accesorios opcionales			
Kit equipamiento hidráulico (vaso de expansión 18 l, circulador modulante, válvula antirretorno, purgador, válvula de seguridad y manómetro	MY445	7629652	381,00
Termostato ambiente modulante WiFi SMART TC° R-Bus (con cable)	AD324	7691375	160,00

Essencio EcoNox B
CFU 22

- 1 circuito suelo radiante con válvula mezcladora

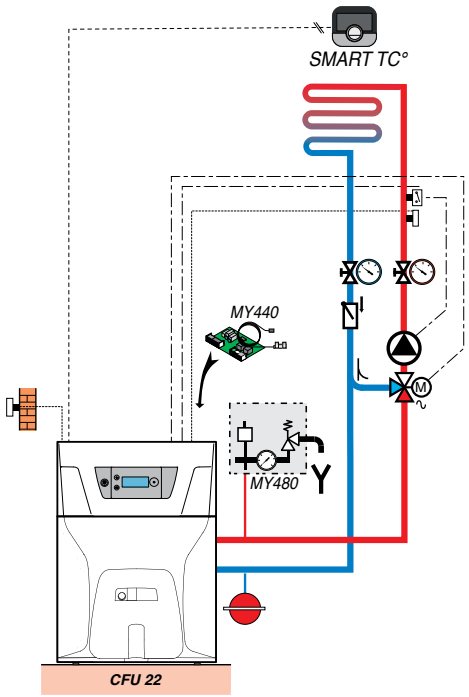

CF_F0038

DESCRIPCIÓN

	BULTO	REF.	€
Caldera CFU 22	MY711	7730533	1833,00
Kit tarjeta electrónica circuito mezclador (con sonda)	MY440	7628142	166,00
Accesorios opcionales			
Termostato ambiente modulante WiFi SMART TC° R-Bus (con cable)	AD324	7691375	160,00
Kit hidráulico de seguridad	MY480	7629826	74,00

Essencio EcoNox
CFU 22/VEL 160 SL

B
B

- 1 circuito directo
- 1 circuito suelo radiante con válvula mezcladora

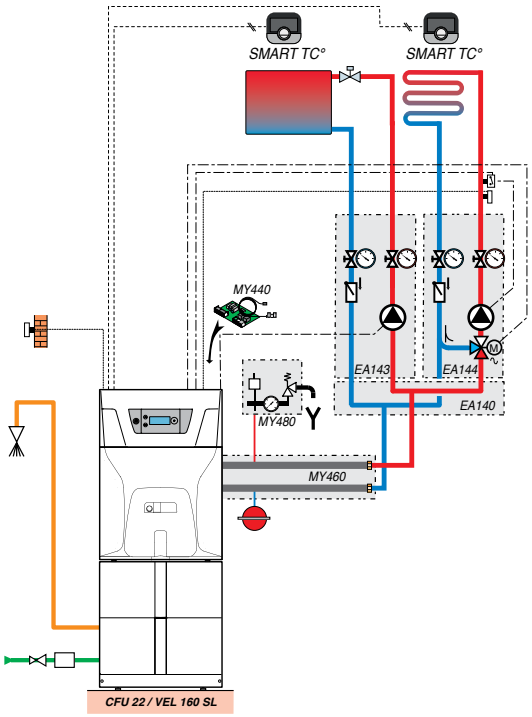

CF_F0039

DESCRIPCIÓN	BULTO	REF.	€
Caldera CFU 22	MY711	7730533	1833,00
Acumulador EL 160 SL (incluye sonda acs)	ER592	7616405	814,00
Kit conexión EL 110/160 SL	MY925	7744614	303,00
Kit tarjeta electrónica circuito mezclador (con sonda)	MY440	7628142	166,00
Accesorios opcionales			
Termostato ambiente modulante WiFi SMART TC° R-Bus (con cable) (2 unidades)	AD324	7691375	160,00
- Módulo hidráulico para un circuito directo	EA143	100020167	621,00
- Módulo hidráulico para un circuito mezclador	EA144	100020168	886,00
Colector 2 ó 3 circuitos	EA140	100020164	334,00
Soporte mural colector	EA141	100020165	38,00
Tubos flexibles de conexión caldera/módulo	MY470	7629824	202,00
Kit hidráulico de seguridad	MY480	7629826	74,00

Essencio EcoNox
CFU 22/VEL 110 SL

B
B

- 1 circuito directo

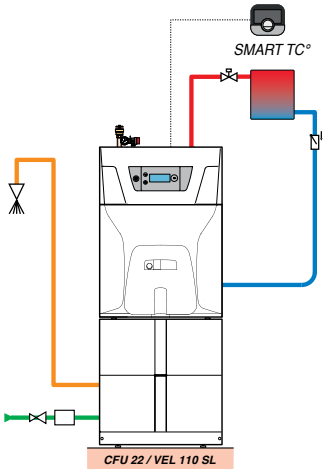

CF_F0040

DESCRIPCIÓN	BULTO	REF.	€
Caldera CFU 22	MY711	7730533	1833,00
Acumulador EL 110 SL (incluye sonda acs)	ER590	7609915	605,00
Kit conexión EL 110/160 SL	MY925	7744614	303,00
Accesorios opcionales			
Kit equipamiento hidráulico (vaso de expansión 18 l, circulador modulante, válvula antirretorno, purgador, válvula de seguridad y manómetro	MY445	7629652	381,00
Termostato ambiente modulante WiFi SMART TC° R-Bus (con cable)	AD324	7691375	160,00

Essencio EcoNox
CFU 22/VEL 160 SL ESTANCA

B
B

- 1 circuito directo
- 1 circuito suelo radiante con válvula mezcladora

DESCRIPCIÓN

	BULTO	REF.	€
Caldera CFU 22	MY711	7730533	1833,00
Kit FF 22/29 (estanca)	MY921	7742057	460,00
Acumulador EL 160 SL (incluye sonda acs)	ER592	7616405	814,00
Kit conexión EL 110/160 SL	MY925	7744614	303,00
Kit tarjeta electrónica circuito mezclador (con sonda)	MY440	7628142	166,00
Accesorios opcionales			
Termostato ambiente modulante WiFi SMART TC° R-Bus (con cable) (2 unidades)	AD324	7691375	160,00
Kit hidráulico de seguridad	MY480	7629826	74,00

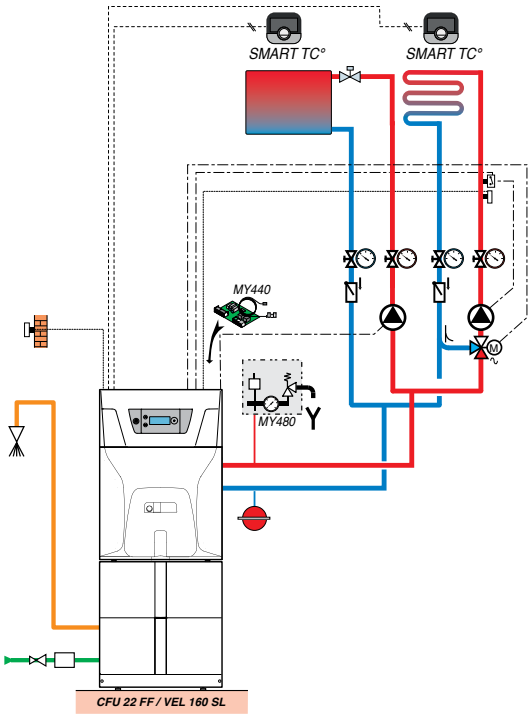

CF_F0041

Essencio EcoNox
CFU 22/VEL 110 SL ESTANCA

B
B

- 1 circuito directo

DESCRIPCIÓN

	BULTO	REF.	€
Caldera CFU 22	MY711	7730533	1833,00
Kit FF 22/29 (estanca)	MY921	7742057	460,00
Acumulador EL 110 SL (incluye sonda acs)	ER590	7609915	605,00
Kit conexión EL 110/160 SL	MY925	7744614	303,00
Accesorios opcionales			
Kit equipamiento hidráulico (vaso de expansión 18 l, circulador modulante, válvula antirretorno, purgador, válvula de seguridad y manómetro	MY445	7629652	381,00
Termostato ambiente modulante WiFi SMART TC° R-Bus (con cable)	AD324	7691375	160,00

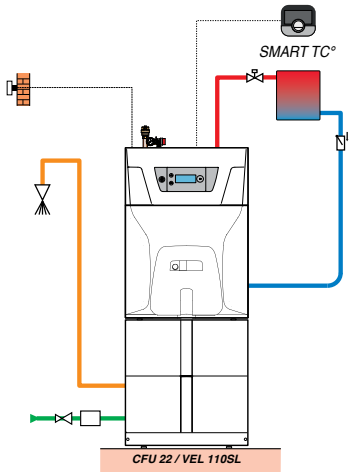

CF_F0057

GUÍA DE SELECCIÓN COLECTIVO Y TERCIARIO






		GT 220				GT 330...530		
		GT 220 B (1)	GT 220 D (1)	GT 220 B (1)	GT 220 D + AD217 (1)	GT 330 (1)	GT 430 (1)	GT 530
Potencia nominal a 80/60 °C (calefacción)	kW	50 a 76	50 a 76	50 a 76	50 a 76	90 a 280	310 a 700	406 a 1450
Cuerpo de caldera		Fundición	Fundición	Fundición	Fundición	Fundición	Fundición	Fundición
Control quemador gasóleo/gas	• 1 ó 2 llamas	X	X	-	-	Cuadro de control B3 y Diematic m3		
	• 1, 2 llamas o modulante	-	-	X	X	Cuadro de control B3 y Diematic m3		
Conexión evacuación humos		Chimenea (tiro natural)	Chimenea (tiro natural)	Chimenea (tiro natural)	Chimenea (tiro natural)	Chimenea (tiro natural)	Chimenea (tiro natural)	Chimenea (tiro natural)
Producción de acs mediante acumulador independiente		X	X	X	X	X	X	X
Pág.		159	159	159	159	162	163	164

(1) Las calderas GT 220, GT330, GT 430-8 y 9 están destinadas a la sustitución de un aparato idéntico comercializado antes del 01/01/18

GASÓLEO / GAS

CALDERAS PARA EQUIPAR CON UN QUEMADOR GASÓLEO/GAS **PARA CALEFACCIÓN**

ADVANCE



GT 220

de 40 a 100 kW

GAS · GASÓLEO · BAJA T° ·

Producto
Baja temperatura
Alto rendimiento
Fundición eutéctica

- Caldera de gasóleo/gas, baja temperatura.
- Rendimiento anual de hasta un 94%.
- Cuerpo de caldera de fundición eutéctica.
- Hogar abierto y triple paso de humos.
- 4 cuadros de mando a elegir con función de prioridad acs:
  - para controlar un quemador de 1 llama:
    B: Básico, funcionamiento mediante termostato de caldera.
    D: DIEMATIC 3, con regulación electrónica programable en función de la temperatura exterior.
  - para controlar un quemador de 2 llamas o modulante (GT 226 a 228 únicamente):
    B2: equivalente al cuadro B.
    D + AD217: DIEMATIC 3 + "platina 2 llamas/mod/V3V", que permite controlar además un circuito con válvula mezcladora (sonda de impulsión opcional).
- **Quemadores de gasóleo o gas en opción.**
- **Suministro:** 3 ó 4 bultos.

Caldera destinada a la sustitución de un aparato idéntico comercializado antes de 01/01/18

n° CE 1312BR4657

DIMENSIONES PRINCIPALES (mm y pulgadas)

① Ida calefacción
② Retorno calefacción
③ Orificio de vaciado y de llenado Rp 3/4"
④ Salida de humos Ø C
(1) Pies regulables de 35 a 50 mm.

GT	A	B	Ø C	① ②	E
225	827	899	153	R 1" 1/4	507
226	954	1026	180	R 1" 1/1	634
227	1081	1153	180	R 1" 1/1	761
228	1208	1280	180	R 1" 1/1	888

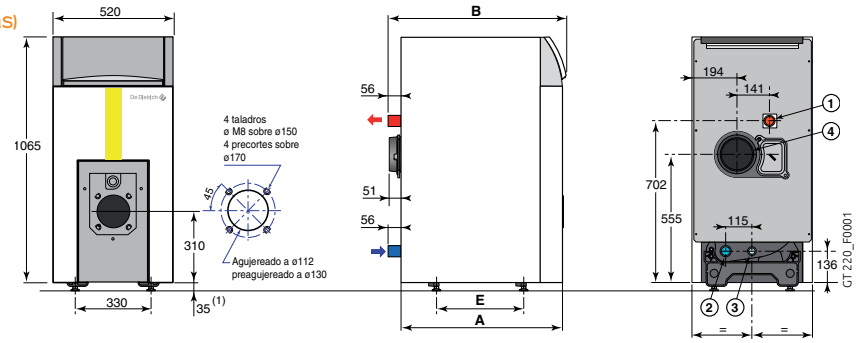

CARACTERÍSTICAS TÉCNICAS

Baja temperatura

Temp. mínima retorno: **20°C**
Temp. míni. de impulsión mod.: **30°C**
Temperatura máx. de servicio: **100 °C**
Presión máxima de servicio: **4 bar**
Termostato ajustable de **30 a 90°C**
Termostato de seguridad: **110 °C**

MODELO

		GT	225	226	227	228
Potencia útil (Pn)		kW	50	60	68	76
Rendimiento en% PCI	100% Pn a 70°C	%	93,4	93,7	93,7	93,8
a carga …% y	30% Pn a 50°C	%	94,0	94,5	94,4	94,6
temp. media …°C	30% Pn a 40°C	%	94,9	95,4	95,3	95,2
Caudal nominal de agua a Pn, ΔT = 20 K		m^3/h	2,15	2,58	2,93	3,27
Rango de potencia útil		kW	40-50	50-60	60-68	68-76
Contenido de agua		l	43	50	57	64
Pérdida de carga de agua para ΔT = 20 K		mbar	6,1	8,8	11,3	14,1
Volumen del circuito de humos		l	68	83	97	111
Cámara de	Ø equiv./profundidad	mm	309/573	309/700	309/827	309/954
combustión	Volumen	l	42	51	60	69
Caudal másico	con gasóleo	kg/h	81,8	97,8	110,9	128,8
de humos	con gas natural	kg/h	85,9	102,7	116,4	130,0
Presión en el hogar		mbar	0,4	0,45	0,4	0,5
Peso neto		kg	257	297	336	375

Valores a potencia útil (potencia alta de la caldera), CO_2: 13% con gasóleo y 9% con gas natural, depresión en la salida de humos = 0

P.V.P. (IVA NO INCLUIDO)

	GT	225	226	227	228
GT 220 B	Código	100004286 € 2887,00	100004287 € 3246,00	100004288 € 3352,00	100004289 € 3686,00
GT 220 D	Código	100004314 € 3459,00	100004315 € 3818,00	100004316 € 3924,00	100004317 € 4258,00
GT 220 B2 (cuerpo + cuadro + envolvente)	Código	100004362 € 1708,00 100004376 € 603,00 100019216 € 695,00	100004300 € 3365,00	100004301 € 3471,00	100004302 € 3805,00
GT 220 D + AD 217 (1) (cuerpo + cuadro + platina + envolvente)	Código	100004362 € 1708,00 100001623 € 1056,00 100004294 € 241,00 100019216 € 695,00	100004391 € 4059,00	100004392 € 4165,00	100004393 € 4499,00

Suministrado con cuerpo montado. Bajo pedido, cuerpo no ensamblado.
(1) El bulto AD217 está incluido en el suministro y en el precio; debe solicitarse la sonda (AD199) si se debe conectar un circuito válvula

ACCESORIOS OPCIONALES
PARA GT 220

ACCESORIOS

		BULTO	CÓDIGO	€
	Útil de montaje aconsejado para cuerpo suministrado desmontado:			
o	- JDS (1)		88017706	1545,00
	- JD-TE Plus completo (1)		100018991	3746,00

(1) Precio neto



PRODUCCIÓN A.C.S

	BULTO	CÓDIGO	€
• para GT 220			
Acumulador independiente			ver capítulo 8
Acumulador solar			ver capítulo 9
Sonda a.c.s. (5 m)	AD212	100000030	44,00
Kit de conex. caldera/acum. independiente o solar			
- GT 224 y 225	EA117	100007835	476,00
- GT 226, 227 y 228	EA118	100007836	489,00

REGULACIÓN

SELECCIÓN DE LAS OPCIONES EN FUNCIÓN DEL TIPO DE CUADRO Y DE LOS CIRCUITOS CONECTADOS

Cuadro de control		Caldera sola o caldera 1 de una cascada					Caldera 2 a 10 de una cascada por caldera suplementaria	
Tipo de circuito		a.c.s.	directo	2 x directo	con mezcla o directo + 1 x con mezcla	2 x con mezcla o directo + 2 x con mezcla	con mezcla	2 x con mezcla
control quemador 1 llama								
B	GT 220 B	AD212	de fábrica	2 x AD140, 337, 338 ó 345	No	No	No	No
	GT 2200 B	de fábrica	de fábrica	2 x AD140, 337, 338 ó 345	No	No	No	No
D (1)	GT 220 D	AD212	de fábrica	1 x FM48	1 x FM48	2 x FM48	1 x FM48 (3)	1 x FM48 (3)
	GT 2200 D	de fábrica	de fábrica	1 x FM48	1 x FM48	2 x FM48	1 x FM48 (3)	1 x FM48 (3)
control quemador de 2 llamas o modulante								
B2	GT 220 B2	AD212	de fábrica	No	No	No	No	No
D + AD217 (1)	GT 220 D + AD217	AD212	de fábrica	1 x AD199	1 x AD199	1 x AD199 + 1 x FM48	1 x AD199	1 x AD199 + 1 x FM48

(1) Cada uno de los circuitos de calefacción se puede completar con un mando a distancia a elegir: AD285, AD284 o FM52.
(2) Debe solicitarse la sonda de impulsión cascada, bulto AD212 o AD218.
(3) Cascada de 2 calderas posible con cable BUS (bulto AD134) Para conectar en cascada más de 2 y hasta 10 calderas es necesario integrar además 1 platina - bulto AD217 - por caldera.

ACCESORIOS OPCIONALES DE REGULACIÓN

		BULTO	CÓDIGO	€
• Para cuadro B y B2 (estándar)				
Termostatos ambiente on/off:				
- No programable	AD140		88017859	42,00
- Programable (cable y batería)	AD337		7768817	125,00
- Programable (inalámbrico)	AD338		7768818	225,00
- Programable (cable, 230 V)	AD345		7774421	90,00
Sonda de temperatura acs	AD212		100000030	44,00

	BULTO	CÓDIGO	€
• Para cuadro D (DIEMATIC 3)			
Sonda acs o sonda de impulsión de cascada	AD212	100000030	44,00
Platina + sonda para 1 circuito con válvula mezcladora	FM48	85757743	149,00
Mando a distancia con sonda ambiente	FM52	85757747	86,00
Mando a distancia interactivo CDI D. iSystem (cable)	AD285	100018924	168,00
Mando a distancia interactivo CDR D. iSystem (sin emisor radio)	AD284	100018923	223,00
Sonda exterior vía radio (sin emisor radio)	AD251	100013306	68,00
Módulo de caldera radio (emisor)	AD252	100013307	108,00
Cable BUS (12 m)	AD134	88017851	90,00
Sonda humos	FM47	85757742	61,00
Sonda de inmersión con vaina	AD218	100004781	162,00
Sondas para depósito acumulador	AD160	88017887	83,00
Platina 2 llamas/mod./V3V	AD217	100004294	241,00
Sonda impulsión después de válvula	AD199	88017017	68,00

2 x (GT 220 + AD217)

Quemadores G 200 (modulante)
- 1 acumulador aque caliente sanitaria B 800
- 2 circuitos con válvula mezcladora

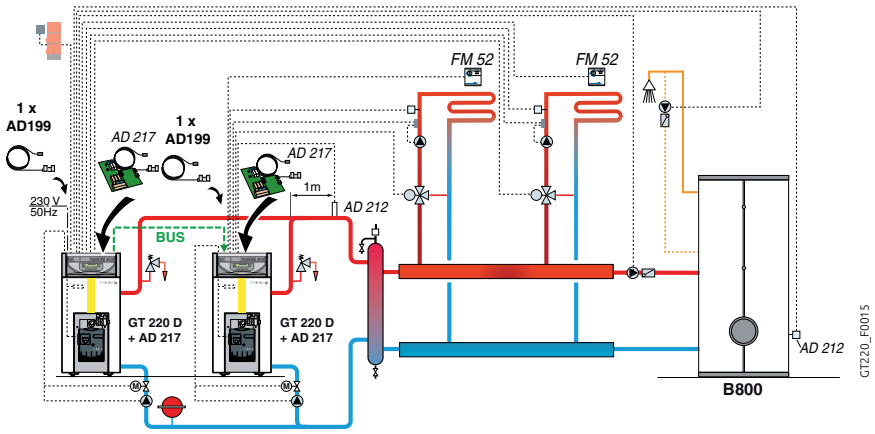

DESCRIPCIÓN

	BULTO	CÓDIGO	€
2 x caldera GT 226 D + AD217	-	100004391	4059,00
2 x quemador G 203/2 N (modulante)	-	88027325	2727,00
Cable BUS	AD134	88017851	90,00
Sonda de impulsión de cascada	AD212	100000030	44,00
2 x sonda impulsión después de válvula	2 x AD199	88017017	2 x 68,00
Acumulador a.c.s. B 800 (cuba)	AJ79	7650481	3509,00
Envolvente rígida para B800	AJ95	7650497	563,00
Sonda acs	AD212	100000030	44,00
Accesorios opcionales			
- 2 x Mando a distancia con sonda ambiente	2 x FM52	85757747	2 x 86,00

GASÓLEO / GAS

CALDERAS PARA EQUIPAR CON UN QUEMADOR GASÓLEO/GAS **PARA CALEFACCIÓN**

PROJECT



n° CE 1312BR4617

GT 330

de 55 a 280 kW conexión chimenea

Producto

Baja temperatura
Alto rendimiento
Fundición eutéctica

GAS · GASÓLEO · BAJA T° · SSS

- **Temperatura mínima de impulsión modulada: 30°C.**
- Cuerpo de caldera de elementos de fundición eutéctica.
- Hogar presurizado de gran volumen y baja resistencia lado humos.
- Puerta con bisagras reversibles.
- Aislamiento reforzado, pequeñas pérdidas en la parada.
- **4 cuadros de control en opción** con función de prioridad acs (salvo el cuadro estándar):
  - **S3:** estándar para el control de quemadores de 1 ó 2 llamas, instalaciones con armario de distribución en la sala de calderas.
  - **B3:** para el control de quemadores de 1 ó 2 llamas, funcionamiento con termostato de caldera.
  - **DIEMATIC-m3:** con regulación electrónica programable en función de la temperatura exterior para el control de quemadores de 1 ó 2 llamas o modulantes, permite también gestionar una cascada de hasta 10 calderas.
  - **K3:** únicamente en combinación con DIEMATIC-m3 para el control de las calderas esclavas.
- Quemadores de gasóleo o gas en opción.
- **Suministro:** 2 posibilidades
  - Cuerpo de caldera con los elementos separados + 9 bultos.
  - Cuerpo de caldera montado + 7 bultos.

Caldera destinada a la sustitución de un aparato idéntico comercializado antes de 01/01/18

DIMENSIONES PRINCIPALES (mm y pulgadas)

(1) En caso de utilización de los pies regulables el conjunto caldera se eleva de 0 a 40 mm
(2) Cuadro de mando lateral (bajo demanda en pedido).
(*) Ø 2" en opción

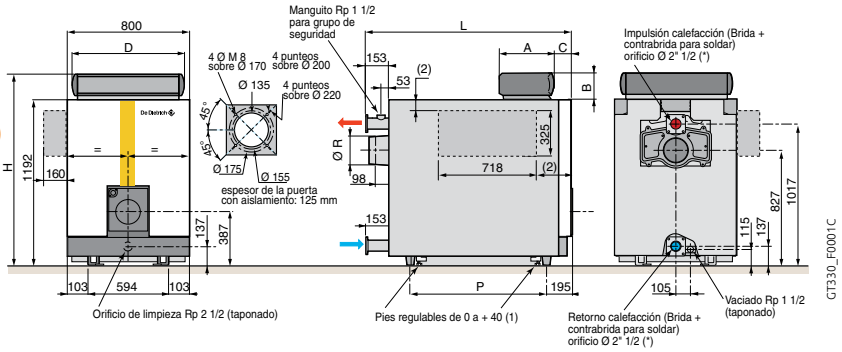

Cuadro	A	B	C	D	H
Estándar	130	105	45	738	1297
B3, K3 y DIEMATIC-m3	355	190	45	755	1387

GT	334	335	336	337	338	339
L	991	1151	1311	1471	1631	1791
P	490	650	810	970	1130	1290
ØR	180	180	180	200	200	200

CARACTERÍSTICAS TÉCNICAS

Baja temperatura

Temp. mín. de impulsión mod.: **30°C** ⋮ Temperatura máx. de servicio: **90°C** ⋮ Termostato ajustable de **30 a 85°C**
Temp. mín. retorno: **20°C** ⋮ Presión máx. de servicio: **6 bar** ⋮ Termostato de seguridad: **110°C**

MODELO

		GT	334	335	336	337	338	339
Potencia útil Pn		kW	90	115	150	185	230	280
Rendimiento en % PCI	100 % Pn a 70°C	%	91,0	91,6	91,7	91,5	91,7	92,0
a carga ...% Pn	30 % Pn a 50°C	%	93,1	93,3	93,7	93,0	93,5	93,4
y temp. media. ...°C	30 % Pn a 40°C	%	95,2	95,5	95,8	95,2	96,1	96,3
Caudal nominal de agua a Pn ΔT = 20 K		m^3/h	3,873	4,948	6,454	7,960	9,897	12,048
Pérdida en la parada con ΔT = 30 K		W	191	209	224	231	241	245
Potencia eléct. aux. (excepto circul.) a Pn de caldera con cuadro DIEMATIC-m3		W	10	10	10	10	10	10
Rango de potencia útil		kW	55-90	90-115	115-150	150-185	185-230	230-280
Contenido de agua		l	96	116	136	156	176	196
Pérdida de carga de agua para ΔT = 20 K (1)		mbar	2,6	4,2	8,0	11,0	16,9	26,0
Cámara de	Ø 377 mm, long.	mm	613	718	854	993	1117	1245
combustión	Volumen	m^3	0,096	0,122	0,148	0,174	0,200	0,226
Caudal másico	con gasóleo	kg/h	149	191	248	306	381	463
de humos	con gas natural	kg/h	160	206	270	331	411	500
Volumen del circuito de humos		m^3	0,163	0,206	0,249	0,292	0,335	0,378
Presión en el hogar (1)		mbar	0,2	0,4	0,7	1,2	1,8	2,2
Peso (con cuadro DIEMATIC-m3)		kg	612	736	846	981	1103	1230

(1) Valores a potencia útil, CO_2: 13 % con gasóleo y 9 % con gas natural, depresión en la salida de humos = 0 mbar.

P.V.P. (IVA NO INCLUIDO)

GT		334	335	336	337	338	339
GT 330 S3	Código	100004537	100004538	100004539	100004540	100004541	100004542
	€	4136,00	4486,00	4816,00	5334,00	6276,00	7474,00
GT 330 B3 (1)	Código	100004543	100004544	100004545	100004546	100004547	100004548
	€	4426,00	4776,00	5106,00	5624,00	6566,00	7764,00
GT 330 K3 (1) (2)	Código	100004549	100004550	100004551	100004552	100004553	100004554
	€	4799,00	5149,00	5479,00	5997,00	6939,00	8137,00
GT 330 DIEMATIC-m3 (1)	Código	100004555	100004556	100004557	100004558	100004559	100004560
	€	5636,00	5986,00	6316,00	6834,00	7776,00	8974,00
Suplemento cuerpo montado	€	423,00	471,00	514,00	554,00	600,00	648,00

(1) Cuadros disponibles igualmente en versión lateral, bajo pedido sin suplemento de precio. (2) GT 330 K3 funciona únicamente en asociación con GT 330 DIEMATIC-m3

GASÓLEO / GAS

CALDERAS PARA EQUIPAR CON UN QUEMADOR GASÓLEO/GAS **PARA CALEFACCIÓN**

PROJECT



n° CE 1312AQ0951

GT 430

de 250 a 700 kW conexión chimenea

producto

Elevada fiabilidad y durabilidad

- **Temperatura mínima de impulsión modulada: 40°C.**
- Cuerpo de caldera de elementos de fundición eutéctica.
- Hogar presurizado de gran volumen y baja resistencia lado humos.
- Puerta de quemador con bisagras reversibles.
- Aislamiento reforzado, pequeñas pérdidas en la parada.
- Controlador de caudal preajustado.
- **4 cuadros de control en opción** con función de prioridad acs (salvo el cuadro estándar):
  - **S3:** estándar para el control de quemadores de 1 ó 2 llamas, instalaciones con armario de distribución en la sala de calderas.
  - **B3:** para el control de quemadores de 1 ó 2 llamas, funcionamiento con termostato de caldera.
  - **DIEMATIC-m3:** con regulación electrónica programable en función de la temperatura exterior para el control de quemadores de 1 ó 2 llamas o modulantes, permite también gestionar una cascada de hasta 10 calderas.
  - **K3:** únicamente en combinación con DIEMATIC-m3 para el control de las calderas esclavas.
- Quemadores de gasóleo o gas en opción.

- **Suministro:** 2 posibilidades
  - Cuerpo de caldera con los elementos separados + 6 a 8 bultos dependiendo del modelo.
  - Cuerpo de caldera montado + 6 a 8 bultos dependiendo del modelo.

ⓘ Caldera GT 430-8 y GT 430-9 destinadas a la sustitución de un aparato idéntico comercializado antes de 01/01/18

DIMENSIONES PRINCIPALES (mm y pulgadas)

① Ida calefacción Ø B (soldar)
② Retorno calefacción Ø B (soldar)
③ Vaciado Rp 2" (con tapón)
④ Orificio de limpieza Rp 2" 1/2 (con tapón)

(2) Cuadro de mando lateral (a especificar en el pedido).
(3) Ø inscrito del hogar: elemento delantero: Ø 455 mm.; elemento intermedio: Ø 530 mm.; Ø equivalente del hogar: 573 mm.

Cuadro de control:	F	G	H	K	M
Standard	127,5	130	105	1605	738
B3, K3 y DIEMATIC-m3	113,5	355	190	1690	755

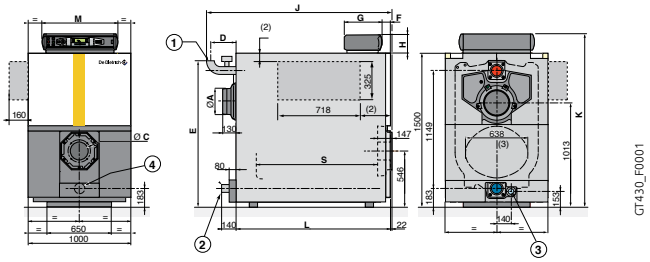

GT	Ø A ext.	Ø B	Ø C	D	E	J	L	S
430-8	250	2"1/2	Placa sin	235	1427	1800	1505	1183
430-9	250	2"1/2	agujero o	235	1427	1950	1665	1343
430-10	250	2"1/2	con Ø 135,	235	1427	2120	1825	1503
430-11	300	3"	175, 190,	254	1447	2305	1985	1663
430-12	300	3"	240, 250	254	1447	2465	2145	1823
430-13	300	3"	o 290	254	1447	2625	2305	1983
430-14	300	3"	sobre pedido	254	1447	2785	2465	2143

CARACTERÍSTICAS TÉCNICAS

Baja temperatura

Temp. míni. de impulsión modulada: **40°C**
Temp. míni. de retorno: **20°C**
Temperatura máx. de servicio: **90°C**
Presión máx. de servicio: **6 bar**
Termostato regulable de **40 a 85°C**
Termostato de seguridad: **110°C**

MODELO

		GT	430-8	430-9	430-10	430-11	430-12	430-13	430-14
Potencia útil Pn		**kW**	**310**	**370**	**430**	**495**	**570**	**645**	**700**
Rendimiento en % PCI	100 % Pn a 70°C	%	92,1	92,2	91,7	92,2	92,1	91,8	91,8
a carga … % y	30 % Pn a 50°C	%	94,0	94,1	94,0	95,3	94,8	93,6	93,9
temp. media. …°C	30 % Pn a 40°C	%	95,8	96,1	95,6	96,9	96,3	95,2	95,4
Caudal nominal de agua a Pn, ΔT = 20 K		m^3/h	13,34	15,92	18,50	21,30	24,53	27,75	30,12
Pérdida en la parada con ΔT = 30 K		W	306	318	339	391	412	460	459
Potencia eléct. aux. (except. circula.) a Pn de caldera con cuadro DIEMATIC-m3		W	10	10	10	10	10	10	10
Rango de potencia útil		kW	250-310	310-370	370-430	430-495	495-570	570-645	645-700
Contenido de agua		l	366	409	452	495	538	581	624
Pérdida de carga de agua para ΔT = 20 K (1)		mbar	5	8	13	18	24	31	39
Cámara de	Ø/long	mm	530/1183	530/1343	530/1503	530/1663	530/1823	530/1983	530/2143
combustión	Volumen	m^3	0,310	0,354	0,396	0,439	0,481	0,523	0,565
Volumen del circuito de humos		m^3	0,563	0,638	0,712	0,787	0,860	0,934	1,008
Caudal másico	con gasóleo	kg/h	516	615	716	823	947	1071	1163
de humos	con gas natural	kg/h	568	677	789	906	1043	1180	1280
Presión en el hogar		mbar	0,57	0,73	0,96	1,2	1,57	2	2,5
Peso		kg	1802	2072	2238	2454	2638	2880	3057

(1) Valores a potencia útil (potencia alta de la caldera), CO_2 = 13 % con gasóleo y CO_2 = 9 % con gas natural, depresión en la salida de humos = 0 mbar.

P.V.P. (IVA NO INCLUIDO)

	GT	430-8	430-9	430-10	430-11	430-12	430-13	430-14
GT 430 S3	Código	100006915	100006916	100006917	100006918	100006919	100006920	100006921
	€	**10786,00**	**11910,00**	**12929,00**	**14005,00**	**15025,00**	**16157,00**	**17064,00**
GT 430 B3 (1)	Código	100006908	100006909	100006910	100006911	100006912	100006913	100006914
	€	**11076,00**	**12200,00**	**13219,00**	**14295,00**	**15315,00**	**16447,00**	**17354,00**
GT 430 K3 (1) (2)	Código	100006894	100006895	100006896	100006897	100006898	100006899	100006900
	€	**11449,00**	**12573,00**	**13592,00**	**14668,00**	**15688,00**	**16820,00**	**17727,00**
GT 430 DIEMATIC-m3 (1)	Código	100006901	100006902	100006903	100006904	100006905	100006906	100006907
	€	**12286,00**	**13410,00**	**14429,00**	**15505,00**	**16525,00**	**17657,00**	**18564,00**
Suplemento cuerpo montado	€	**881,00**	**952,00**	**1062,00**	**1155,00**	**1258,00**	**1412,00**	**1570,00**

(1) Cuadros disponibles igualmente en versión "lateral", bajo pedido sin suplemento de precio. (2) GT 430 K3 funciona únicamente en asociación con GT 430 DIEMATIC-m3

GASÓLEO / GAS

CALDERAS PARA EQUIPAR CON UN QUEMADOR GASÓLEO/GAS PARA CALEFACCIÓN

PROJECT



n° CE 1312AQ0954

GT 530

GT 530-7 a GT 530-16 **de 415 a 775 kW**
conexión chimenea

GAS · GASÓLEO · BAJA T° · SSSS

- Caldera de gasóleo/gas, baja temperatura.
- **Rendimiento anual de hasta un 94,7%.**
- **Temperatura mínima de impulsión modulada: 40°C.**
- Cuerpo de caldera de fundición eutéctica.
- Circuito de humos de 4 pasos.
- Hogar presurizado de gran volumen y baja resistencia lado humos.
- Puerta de quemador montada con bisagras reversibles.
- Aislamiento reforzado, pequeñas pérdidas en la parada.
- Envolvente con placa de paso.
- Controlador de caudal preajustado.
- **4 cuadros de control en opción** con función de prioridad acs (salvo el cuadro estándar):
  - **S3:** estándar para el control de quemadores de 1 ó 2 llamas, instalaciones con armario de distribución en la sala de calderas.
  - **B3:** para el control de quemadores de 1 ó 2 llamas, funcionamiento con termostato de caldera.
  - **DIEMATIC-m3:** con regulación electrónica programable en función de la temperatura exterior para el control de quemadores de 1 ó 2 llamas o modulantes, permite también gestionar una cascada de hasta 10 calderas.
  - **K3:** únicamente en combinación con DIEMATIC-m3 para el control de las calderas esclavas.
- Quemadores de gasóleo o gas en opción.

- **Suministro:** 2 posibilidades
  - Cuerpo de caldera con los elementos separados + 9 a 14 bultos dependiendo del modelo.
  - Cuerpo de caldera montado + 9 a 14 bultos dependiendo del modelo.

Producto

Facilidad de acceso en sala de calderas: suministro por elementos separados

DIMENSIONES PRINCIPALES (mm y pulgadas)

① Ida calefacción Ø E (soldar)
② Retorno calefacción Ø E (soldar)
③ Vaciado Rp 3/4"
④ Detector de caudal
⑤ Altura min. para mantenimiento = 850 mm

(1) Eje quemador marcado con línea de puntos. Posibilidad de marcar la puerta del quemador sobre pedido y sin suplemento de precio a los diámetros 165, 186, 210, 240 o 290 mm
(2) Cuadro de mando lateral (a especificar en el pedido)
** Longitud necesaria para conexión del tubo de agua
*** Medida correspondiente al saliente de conexión de la chimenea (con salida de humos altura 100 mm)

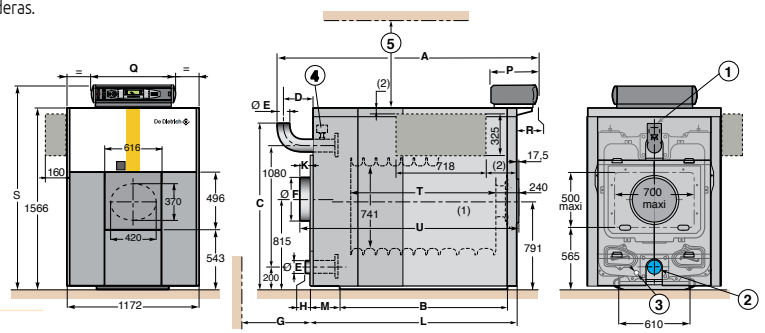

Cuadro	P	Q	R	S
Estándar	130	738	20	1670
B3, K3 y DIEMATIC-m3	355	755	175	1760

GT	A (estándar)	A (B3, K3, DIEM-m3)	B	C	D	Ø E (para soldar)	Ø F	G**	H	K***	L	M	T	U
530-7	1606	1761	967	1488	240	139,7	300	-	21	33	1305	248	706	1355
530-8	1717	1872	1078	1488	211	139,7	300	-	-8	4	1445	265	817	1466
530-9	1828	1983	1078	1488	212	139,7	300	-	-7	5	1555	319	928	1577
530-10	1939	2094	1300	1488	233	139,7	350	-	14	26	1645	243	1039	1688
530-11	2050	2205	1300	1488	234	139,7	350	-	15	27	1755	297	1150	1799
530-12	2161	2316	1522	1488	255	139,7	350	-	36	48	1845	221	1261	1910
530-13	2272	2427	1522	1488	256	139,7	350	-	37	49	1955	275	1372	2021
530-14	2383	2538	1744	1488	217	139,7	400	-	-2	10	2105	259	1483	2132
530-15	2494	2649	1744	1488	188	139,7	400	150	-31	-19	2245	324	1594	2243
530-16	2605	2760	1966	1488	189	139,7	400	150	-30	-18	2355	269	1705	2354

CARACTERÍSTICAS TÉCNICAS

Baja temperatura

Temp. míni. de impulsión: **40°C**
Temp. míni. de retorno: **20°C**
Temp. máx. de servicio: **90°C**
Presión máx. de servicio: **6 bar**
Termostato regulable de **40 a 85°C**
Termostato de seguridad: **110°C**

MODELO

		GT	530-7	530-8	530-9	530-10	530-11	530-12	530-13	530-14	530-15	530-16
Potencia útil Pn		**kW**	**406**	**464**	**522**	**580**	**638**	**696**	**754**	**812**	**870**	**928**
Rendimiento en % PCI a carga … % y temp. media. …°C	100 % Pn a 70°C	%	90,9	91,3	91,4	91,7	90,8	90,5	90,7	91,2	90,0	90,6
	30 % Pn a 50°C	%	94,1	94,8	95,1	94,6	94,1	93,8	94,0	94,1	94,3	95,1
Caudal nominal de agua a Pn ΔT = 20 K		m³/h	17,47	19,97	22,46	24,96	27,45	29,95	32,44	34,94	37,44	39,93
Pérdida en la parada con ΔT = 30 K		W	318	362	362	401	390	426	461	494	498	527
Potencia eléct. aux. (excepto circula.) con cuadro DIEMATIC-m3		W	10	10	10	10	10	10	10	10	10	10
Rango de potencia útil		kW	348-406	406-464	464-522	522-580	580-638	638-696	696-754	754-812	812-870	870-928
Contenido de agua		l	389	427	465	503	541	579	617	655	693	731
Pérdida de carga de agua para ΔT = 20 K (1)		mbar	4,2	5,5	7,1	8,7	10,5	12,5	14,4	16,8	19,4	6,5
Cámara de combustión	Anchura 683 mm lg	mm	706	817	928	1039	1150	1261	1372	1483	1594	1705
	Volumen	m³	0,28	0,32	0,36	0,40	0,45	0,49	0,53	0,57	0,61	0,65
Caudal másico de humos	gasóleo	kg/h	620	700	770	850	920	1000	1070	1150	1220	1300
	gas natural	kg/h	650	730	810	890	970	1040	1120	1200	1280	1360
Presión en el hogar (1)		mbar	1,7	1,75	1,8	1,9	2,0	2,1	2,2	2,3	2,4	2,5
Peso		kg	1852	2046	2237	2412	2601	2810	3000	3171	3364	3561

(1) Valores a potencia útil (potencia alta de la caldera), CO_2 = 13 % con gasóleo y 9,5 % con gas natural, para una depresión en la salida de humos = 0 mbar

P.V.P. (IVA NO INCLUIDO)

GT		530-7	530-8	530-9	530-10	530-11	530-12	530-13	530-14	530-15	530-16
GT 530 S3	Código	100007047	100007048	100007049	100007050	100007051	100007052	100007053	100007054	100007055	100007056
	€	14455,00	15332,00	16219,00	17155,00	18026,00	18916,00	19803,00	20681,00	21610,00	22767,00
GT 530 B3 (1)	Código	100007028	100007029	100007030	100007031	100007032	100007033	100007034	100007035	100007036	100007037
	€	14745,00	15622,00	16509,00	17445,00	18316,00	19206,00	20093,00	20971,00	21900,00	23057,00
GT 530 K3 (1) (2)	Código	100006989	100006990	100006991	100006992	100006993	100006994	100006995	100006996	100006997	100006998
	€	15118,00	15995,00	16882,00	17818,00	18689,00	19579,00	20466,00	21344,00	22273,00	23430,00
GT 530 DIEMATIC-m3 (1)	Código	100007009	100007010	100007011	100007012	100007013	100007014	100007015	100007016	100007017	100007018
	€	15955,00	16832,00	17719,00	18655,00	19526,00	20416,00	21303,00	22181,00	23110,00	24267,00
Suplemento cuerpo montado	€	1049,00	1179,00	1308,00	1426,00	1562,00	1682,00	1805,00	1936,00	2063,00	2183,00

(1) Cuadros disponibles igualmente en versión "lateral", bajo pedido sin suplemento de precio. (2) GT 530 K3 funciona únicamente en asociación con GT 530 DIEMATIC-m3

GASÓLEO / GAS

CALDERAS PARA EQUIPAR CON UN QUEMADOR GASÓLEO/GAS **PARA CALEFACCIÓN**

PROJECT



n° CE 1312AQ0954

GT 530

GT 530-17 a GT 530-25 **de 928 a 1 450 kW**
conexión chimenea

GAS · GASÓLEO · BAJA T° · ·····

- Caldera de gasóleo/gas, baja temperatura.
- **Rendimiento anual de hasta un 94,7%.**
- **Temperatura mínima de impulsión modulada: 40°C.**
- Cuerpo de caldera de fundición eutéctica.
- Circuito de humos de 4 pasos.
- Hogar presurizado de gran volumen y baja resistencia lado humos.
- Puerta de quemador montada con bisagras reversibles.
- Aislamiento reforzado, pequeñas pérdidas en la parada.
- Envolvente con placa de paso.
- Controlador de caudal preajustado.
- **4 cuadros de control en opción** con función de prioridad acs (salvo el cuadro estándar):
  - **S3:** estándar para el control de quemadores de 1 ó 2 llamas, instalaciones con armario de distribución en la sala de calderas.
  - **B3:** para el control de quemadores de 1 ó 2 llamas, funcionamiento con termostato de caldera.
  - **DIEMATIC-m3:** con regulación electrónica programable en función de la temperatura exterior para el control de quemadores de 1 ó 2 llamas o modulantes, permite también gestionar una cascada de hasta 10 calderas.
  - **K3:** únicamente en combinación con DIEMATIC-m3 para el control de las calderas esclavas.
- Quemadores de gasóleo o gas en opción.

- **Suministro:** 2 posibilidades
  - Cuerpo de caldera con los elementos separados + 9 a 14 bultos dependiendo del modelo.
  - Cuerpo de caldera montado + 9 a 14 bultos dependiendo del modelo.

producto

Facilidad de acceso en sala de calderas: suministro por elementos separados

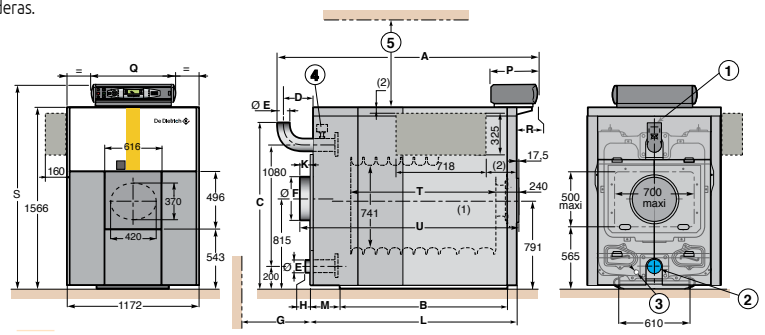

DIMENSIONES PRINCIPALES (mm y pulgadas)

① Ida calefacción Ø E (soldar)
② Retorno calefacción Ø E (soldar)
③ Vaciado Rp 3/4"
④ Detector de caudal
⑤ Altura min. para mantenimiento = 850 mm

(1) Eje quemador marcado con línea de puntos. Posibilidad de marcar la puerta del quemador sobre pedido y sin suplemento de precio a los diámetros 165, 186, 210, 240 o 290 mm
(2) Cuadro de mando lateral (a especificar en el pedido)
* Placa sin agujero. Agujero máximo 500 x 700 mm, suministrada sin salida de humos de conexión.
** Longitud necesaria para conexión del tubo de agua
*** Medida correspondiente al saliente de conexión de la chimenea (con salida de humos altura 100 mm)

Cuadro	P	Q	R	S
Estándar	130	738	20	1670
B3, K3 y DIEMATIC-m3	355	755	175	1760

GT	A (estándar)	A (B3, K3, DIEM-m3)	B	C	D	Ø E (para soldar)	Ø F	G**	H	K***	L	M	T	U
530-17	2716	2871	1966	1488	210	139,7	400	370	-9	3	2445	321	1816	2465,5
530-18	2862	3017	2188	1504	236	159	400	370	98	4	2555	265	1927	2576,5
530-19	2973	3128	2188	1504	257	159	400	370	13	25	2645	299	2038	2687,5
530-20	3124	3279	2450	1504	208	159	400	650	-36	-24	2845	269	2189	2838,5
530-21	3235	3390	2450	1504	209	159	*	650	-35	-23	2955	324	2300	2949,5
530-22	3346	3501	2672	1504	230	159	*	650	-14	-2	3045	269	2411	3060,5
530-23	3457	3612	2672	1504	231	159	*	980	-13	-1	3155	324	2522	3171,5
530-24	3568	3723	2894	1504	252	159	*	980	8	20	3245	249	2633	3282,5
530-25	3679	3834	2894	1504	253	159	*	980	9	21	3355	303	2744	3393,5

CARACTERÍSTICAS TÉCNICAS

Baja temperatura

Temp. míni. de impulsión: **40°C**
Temp. míni. de retorno: **20°C**
Temp. máx. de servicio: **90°C**
Presión máx. de servicio: **6 bar**
Termostato regulable de **40 a 85°C**
Termostato de seguridad: **110°C**

MODELO

			GT	530-17	530-18	530-19	530-20	530-21	530-22	530-23	530-24	530-25
Potencia útil Pn			kW	986	1044	1102	1160	1218	1276	1334	1400	1450
Rendimiento en % PCI	100 % Pn a 70°C		%	90,2	91,0	90,6	91,5	91,2	90,9	91,1	90,7	90,9
a carga … % y temp. media. …°C	30 % Pn a 50°C		%	94,3	94,2	94,6	94,3	94,7	94,5	94,2	94,7	95,1
Caudal nominal de agua a Pn ΔT = 20 K			m^3/h	42,43	44,92	47,42	49,91	52,41	54,91	57,40	60,24	62,39
Pérdida en la parada con ΔT = 30 K			W	520	545	578	603	603	634	661	693	821
Potencia eléct. aux. (excepto circula.) con cuadro DIEMATIC-m3			W	10	10	10	10	10	10	10	10	10
Rango de potencia útil			kW	928-986	986-1044	1044-1102	1102-1160	1160-1218	1218-1276	1276-1334	1334-1400	1400-1450
Contenido de agua			l	769	807	845	905	943	981	1019	1057	1095
Pérdida de carga de agua para ΔT = 20 K (1)			mbar	7,6	9,0	10,4	12,0	13,4	14,8	16,3	18,1	19,6
Cámara de combustión	Anchura 683 mm lg		mm	1816	1927	2038	2189	2300	2411	2522	2633	2744
	Volumen		m^3	0,70	0,74	0,78	0,84	0,88	0,92	0,96	1,…	1,05
Caudal másico de humos (1)	gasóleo		kg/h	1370	1450	1520	1600	1670	1750	1820	1900	1970
	gas natural		kg/h	1440	1520	1590	1670	1750	1830	1910	1990	2070
Presión en el hogar (1)			mbar	2,6	2,7	2,85	3,0	3,1	3,2	3,3	3,4	3,5
Peso			kg	3756	3955	4124	4343	4538	4734	4930	5107	5297

(1) valores a potencia útil (potencia alta de la caldera), CO_2 = 13 % con gasóleo y 9,5 % con gas natural, para una depresión en la salida de humos = 0 mbar

P.V.P. (IVA NO INCLUIDO)

	GT	530-17	530-18	530-19	530-20	530-21	530-22	530-23	530-24	530-25
GT 530 S3	Código	100007057	100007058	100007059	100007060	100007061	100007062	100007063	100007064	100007065
	€	24401,00	25555,00	26702,00	27409,00	28997,00	30147,00	31287,00	32444,00	33595,00
GT 530 B3 (1)	Código	100007038	100007039	100007040	100007041	100007042	100007043	100007044	100007045	100007046
	€	24691,00	25845,00	26992,00	27699,00	29287,00	30437,00	31577,00	32734,00	33885,00
GT 530 K3 (1) (2)	Código	100006999	100007000	100007001	100007002	100007003	100007004	100007005	100007006	100007007
	€	25064,00	26218,00	27365,00	28072,00	29660,00	30810,00	31950,00	33107,00	34258,00
GT 530 DIEMATIC-m3 (1)	Código	100007019	100007020	100007021	100007022	100007023	100007024	100007025	100007026	100007027
	€	25901,00	27055,00	28202,00	28909,00	30497,00	31647,00	32787,00	33944,00	35095,00
Suplemento cuerpo montado	€	2304,00	2437,00	2563,00	2689,00	2813,00	2943,00	3077,00	3192,00	3320,00

(1) Cuadros disponibles igualmente en versión "lateral", bajo pedido sin suplemento de precio. (2) GT 530 K3 funciona únicamente en asociación con GT 530 DIEMATIC-m3

ACCESORIOS OPCIONALES

PARA GT 330, GT 430 Y GT 530

• GT 330

ACCESORIOS

	BULTO	CÓDIGO	€
Útil de montaje cuerpo caldera JD-TE Plus completo (1)		100018991	3746,00
Caja de maniobra para otros quemadores no De Dietrich de potencia ≥ 450 W o intensidad de arranque ≥ 16 A	BP51	82197781	143,00
Kit válvula de descarga-limpieza	FD37	85537074	249,00
Grupo seguridad:			
• hasta 115 kW (para GT 334, 335)	FD39	85537076	180,00
• de 115 a 330 kW (para GT 336 a 339)	FD42	85537079	245,00
2 contrabridas con base, Ø 2"	FD38	85537075	72,00

(1) Precio neto

ACCESORIOS

	BULTO	CÓDIGO	€
Kit recirculación hasta 150 kW (para GT 334, 335 y 336)	MD218	100012251	520,00
Puerta hogar Ø 175-220	BP14	82197719	306,00
Puerta hogar Ø 175-270	BP15	82197720	306,00

PRODUCCIÓN DE ACS

	BULTO	CÓDIGO	€
Acumulador independiente			ver capítulo 8
Sonda acs (5 m)	AD212	100000030	44,00

MD218



FD39 (FD42)



FD37



FD38



• GT 430

ACCESORIOS

	BULTO	CÓDIGO	€
Útil de montaje cuerpo caldera JD-TE Plus completo (1)		100018991	3746,00
Caja de maniobra para otros quemadores no De Dietrich de potencia ≥ 450 W o intensidad de arranque ≥ 16 A	BP51	82197781	143,00

(1) Precio neto

ACCESORIOS

	BULTO	CÓDIGO	€
Amortiguadores antivibración:			
• GT 430-8 a 430-10 (4 piezas)	CS60	82297781	708,00
• GT 430-11 a 430-14 (6 piezas	CS61	82297782	1070,00

PRODUCCIÓN DE ACS

	BULTO	CÓDIGO	€
Acumulador independiente			ver capítulo 8
Sonda acs (5 m)	AD212	100000030	44,00

CS60 CS61

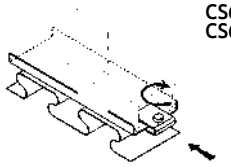

• GT 530

ACCESORIOS

	BULTO	CÓDIGO	€
Útil de montaje cuerpo caldera (lg 3200 mm) JD-TE Plus completo (1)		100018991	3746,00
Útil de montaje cuerpo caldera (lg 1400 mm) JD-S (1)		88017706	1545,00
Placa de conexión salida humos		80080538	197,00
Caja de maniobra para otros quemadores no De Dietrich de potencia ≥ 450 W o intensidad de arranque ≥ 16 A	BP51	82197781	143,00

(1) Precio neto

ACCESORIOS

	BULTO	CÓDIGO	€
Amortiguadores antivibración (4 piezas):			
• para GT 530-7 a 530-9	AK18	82087757	388,00
• para GT 530-10 a 530-16	AK19	82087758	538,00
• para GT 530-17 a 530-20	AK20	82087759	694,00
• para GT 530-21 a 530-22	AK21	82087760	844,00
Aislamiento colector de humos	MR244	100010162	107,00

PRODUCCIÓN DE ACS

	BULTO	CÓDIGO	€
Acumulador independiente			ver capítulo 8
Sonda acs (5 m)	AD212	100000030	44,00

Placa de conexión salida humos

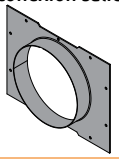

AK18 a AK21



Aislamiento colector de humos



ACCESORIOS OPCIONALES
PARA GT 330, GT 430 Y GT 530

REGULACIÓN

SELECCIÓN DE ACCESORIOS EN FUNCIÓN DEL TIPO DE CUADRO Y DE LOS CIRCUITOS CONECTADOS

			Caldera única o primera caldera de una cascada							Caldera 2 a 10 de una cascada por caldera suplementaria: (2)		
Tipo de circuito			a.c.s.	directo	mezcla	directo + mezcla	2 x mezcla	1 x directo + 2 x con mezcla	3 x mezcla	1 x mezcla	2 x mezcla	3 x mezcla
Cuadro de mando	S3 estándar	GT 330 / GT 430 / GT 530	para las instalaciones sin regulación o para aquellas que ya dispongan de una regulación exterior									
	B3	GT 330 B3 / GT 430 B3 / GT 530 B3	AD212	de fábrica	no	no	no	no	no	-	-	-
	Diematic-m3 (1)	GT 330 DIEMATIC- m3 / GT 430 DIEMATIC- m3 / GT 530 DIEMATIC- m3	AD212	de fábrica	AD199	FM48	1 x AD199 + 1 x FM48	2 x FM48	1 x AD199 + 2 x FM48	-	-	-
	K3 (1)	GT 330 K3 / GT 430 K3 / GT 530 K3	-	-	-	-	-	-	-	1 x AD220	1 x AD220 + 1 x FM48	1 x AD220 + 2 x FM48

(1) Cada uno de los circuitos de **calefacción** se puede completar con un mando a distancia: AD285, AD284 o FM52
(2) Incluir la sonda impulsión cascada", bulto AD212 o AD218, y las sondas calderas en caso de cascada modulante: bulto AD212

P.V.P. (IVA NO INCLUIDO)

	BULTO	CÓDIGO	€
• Para cuadro S3 estándar			
Termómetro humos	BP28	82197729	113,00
• Para cuadro B3			
Termómetro humos	BP28	82197729	113,00
Contador horario	BG40	82187730	140,00
Termostatos ambiente on/off:			
- No programable	AD140	88017859	42,00
- Programable (cable y batería)	AD337	7768817	125,00
- Programable (inalámbrico)	AD338	7768818	225,00
- Programable (cable, 230 V)	AD345	7774421	90,00
Sonda acs (5 m)	AD212	100000030	44,00
• Para cuadro K3			
Platina relés + sonda para 1er circuito con válvula mezcladora ambiente	AD220	100004970	278,00
Platina + sonda para 1 circuito con válvula mezcladora	FM48	85757743	149,00
Mando a distancia interactivo CDI D. iSystem (cable)	AD285	100018924	168,00
Mando a distancia radio CDR D. iSystem (sin emisor radio)	AD284	100018923	223,00
Módulo de caldera radio (emisor)	AD252	100013307	108,00
Mando a dist. con sonda ambiente	FM52	85757747	86,00
Sonda de humos (5 m)	FM47	85757742	61,00
Sonda ambiente	AD244	100012044	67,00

	BULTO	CÓDIGO	€
• Para cuadro DIEMATIC-m3			
Platina + sonda para 1 circuito con válvula mezcladora	FM48	85757743	149,00
Sonda impulsión después de válvula	AD199	88017017	68,00
Mando a distancia interactivo CDI D. iSystem (cable)	AD285	100018924	168,00
Mando a distancia radio CDR D. iSystem (sin emisor radio)	AD284	100018923	223,00
Módulo de caldera radio (emisor)	AD252	100013307	108,00
Sonda exterior vía radio (sin emisor radio)	AD251	100013306	68,00
Mando a dist. con sonda ambiente	FM52	85757747	86,00
Cable BUS (12 m)	AD134	88017851	90,00
Cable (40 m)	DB119	81997720	124,00
Prolongador de cable BUS	AD139	88017858	34,00
Sonda de humos (5 m)	FM47	85757742	61,00
Sonda acs (5 m)	AD212	100000030	44,00
Sonda de inmersión + vaina (en sustitución de la sonda de contacto AD212)	AD218	100004781	162,00
Sonda ambiente	AD244	100012044	67,00
Sondas para depósito acumulador	AD160	88017887	83,00

EJEMPLOS

PARA GT 330, GT 430 Y GT 530

GT 330 DIEMATIC-m3
(o GT 430/530 DIEMATIC-m3)

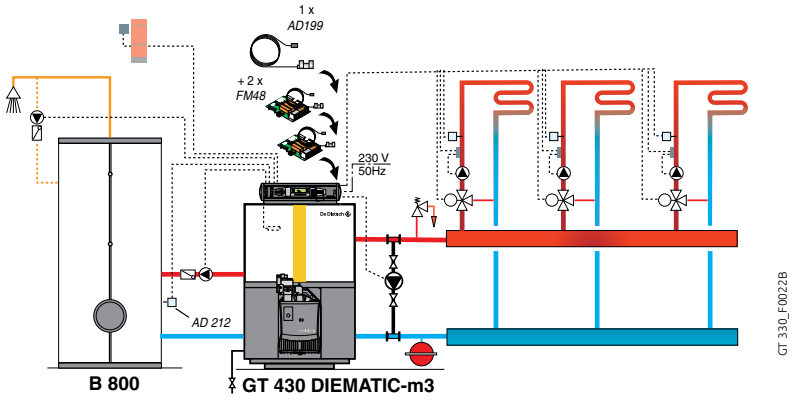

- Quemador de gas G 300 N
- Acumulador acs B.
- 3 circuitos suelo radiante (con válvula mezcladora)

DESCRIPCIÓN

	BULTO	CÓDIGO	€
Caldera GT 336 DIEMATIC-m3	-	100004557	6316,00
Quemador de gas modulante G 303-2 N	-	100004507	3818,00
Kit recirculación	MD218	100012251	520,00
Platina + sonda para 1 circuito con válvula mezcladora	2 x FM48	85757743	2 x 149,00
Sonda impulsión después de válvula	AD199	88017017	68,00
Acumulador acs B 800 (cuba)	AJ79	7650481	3509,00
Envolvente rígida para B800	AJ95	7650497	563,00
Sonda acs	AD212	100000030	44,00

GT 330 DIEMATIC-m3 + GT 330 K3

(o GT 430/530 DIEMATIC-m3 + GT 430/530 K3)

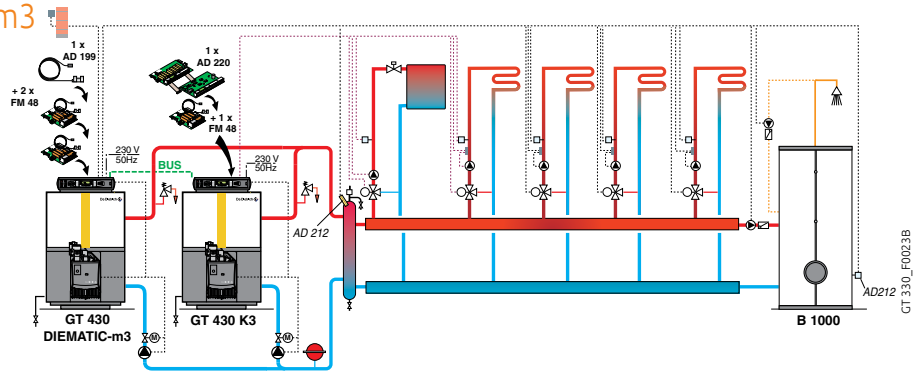

- Quemadores de gas modulantes G 300 N
- Acumulador acs B.
- 5 circuitos (con valvúla mezcladora)

DESCRIPCIÓN

	BULTO	CÓDIGO	€
Caldera GT 338 DIEMATIC-m3	-	100004559	7776,00
Caldera GT 338 K3	-	100004553	6939,00
2 x Quemador de gas modulante G 303-3 N	2 x -	100004508	2 x 4088,00
Sonda de impulsión de cascada	AD212	100000030	44,00
Platina + sonda para 1 circuito con válvula mezcladora	3 X FM48	85757743	3 x 149,00
Sonda impulsión después de válvula	AD199	88017017	68,00
Platina relé + sonda para 1er circuito con válvula mezcladora	AD220	100004970	278,00
Acumulador acs B 1000 (cuba)	AJ80	7650482	3991,00
Envolvente rígida para B1000	AJ97	7650499	671,00
Sonda acs	AD212	100000030	44,00

SELECCIÓN DE QUEMADORES

PARA GT 330, 430 Y 530

CALDERAS GT 330 + QUEMADORES DE GASÓLEO M... O GAS G...

CALDERA	CON QUEMADOR DE GAS MODULANTE
GT 334	G 201-2 N (1 llama)
	G 203-2 N
GT 335	G 303-2 N
GT 336	G 303-2 N
GT 337	G 303-3 N
GT 338	G 303-3 N
GT 339	G 303-5 N

CALDERA	CON QUEMADOR DE GASÓLEO
GT 334	M 201-2 S (1 llama)
	M 202-2 S (2 llamas)
GT 335	M 311-2 S (1 llama)
	M 312-2S (2 llamas)
GT 336	M 312-2 S (2 llamas)
GT 337	M 312-3 S (2 llamas)
GT 338	M 312-4 S (2 llamas)
GT 339	M 302-5 S (2 llamas)

CALDERAS GT 430 + QUEMADORES DE GASÓLEO M... O DE GAS G...

CALDERA	CON QUEMADOR DE GAS MODULANTE	CON RAMPA GAS
GT 430-8	G 303-5 N	-
GT 430-9	G 303-5 N	-

CALDERA	CON QUEMADOR DE GASÓLEO 2 LLAMAS
GT 430-8	M 302-5 S
GT 430-9	M 302-5 S

CALDERAS GT 530 + QUEMADORES DE GASÓLEO M... O DE GAS G...

CALDERA	CON QUEMADOR DE GAS MODULANTE	CON RAMPA GAS
GT 530-7	G 43-1S	MB VEF 415
GT 530-8	G 43-1S	MB VEF 415
GT 530-9	G 43-2 S	MB VEF 415
GT 530-10	G 43-2 S	MB VEF 420
GT 530-11	G 43-3 S	MB VEF 420
GT 530-12	G 43-3 S	MB VEF 420
GT 530-13	G 43-3 S	MB VEF 420
GT 530-14	G 43-3 S	MB VEF 425
GT 530-15	G 43-3 S	MB VEF 425
GT 530-16	G 43-3 S	MB VEF 425

CALDERA	CON QUEMADOR DE GASÓLEO 2 LLAMAS
GT 530-7	M 42-1 S
GT 530-8	M 42-2 S (Mono)
	M 42-3 S (Tri)
GT 530-9	M 42-4 S
GT 530-10	M 42-4 S
GT 530-11	M 42-4 S
GT 530-12	M 42-5 S
GT 530-13	M 42-5 S
GT 530-14	M 42-5 S
GT 530-15	M 42-5 S
GT 530-16	M 42-5 S

NOTAS





AGUA CALIENTE SANITARIA

07 TERMOS ELECTRICOS

GUÍA DE SELECCIÓN p174

Bloc p175

Cor-Émail THS p176

CEB p179

08 ACUMULADORES DE AGUA CALIENTE SANITARIA

GUÍA DE SELECCIÓN p182

BMR 80 p183
SRB 130 p183
BLC 150 - 500 p184
MPLC 150 - 200 p185
EL 160/250 p186

L 160/250 p186
BPB 150 - 500 p187

B 650 a 3000 p188
B 1500-3000 TH p189
FWS 750 p190
RSB p191
PSB 600-3000 p193

GUÍA DE SELECCIÓN

Termos eléctricos



		BLOC
Clase eficiencia en acs		Hasta A
Capacidad	litros	10 a 30
Protección anticorrosión		Ánodo de magnesio
Alimentación eléctrica		230 V mono
Resistencia eléctrica		Blindada
Pág.		175

Termos eléctricos





		COR-EMAIL MURAL VERTICAL THS	COR-EMAIL HORIZONTAL THS	COR-EMAIL DE PIE THS
Clase eficiencia en acs		C	C	C
Capacidad	litros	50 a 200	100 a 200	150 a 300
Protección anticorrosión		Titan Hybrid System (Excepto 50 l) / ACI (50 l)	Titan Hybrid System	Titan Hybrid System
Alimentación eléctrica		50 a 100 l: 230 V mono 150 y 200 l: Easytronic	Easytronic	Easytronic
Resistencia eléctrica		Esteatita	Esteatita	Esteatita
Pág.		176	177	178

Termos eléctricos




		CEB MURAL VERTICAL	CEB DE PIE
Clase eficiencia en acs		C	C
Capacidad	litros	50 a 200	250 a 500
Protección anticorrosión		Ánodo de magnesio	Ánodo de magnesio
Alimentación eléctrica		230 V mono	230 V mono (Excepto 500 l : multitensión)
Resistencia eléctrica		Blindada	Blindada
Pág.		179	179

TERMOS ELECTRICOS

TERMOS ELÉCTRICOS BLOC



Bloc

de 10 a 30 l

ELEC.

Termo eléctrico de calentamiento rápido.

- Previsto para consumos de poco caudal pero frecuentes (cocinas, cuartos de baño).
- Cuba esmaltada, protección mediante ánodo de magnesio.
- Resistencia eléctrica blindada.
- Termostato ajustable con led indicador de funcionamiento.
- Suministrado con cable de conexión.
- Aislamiento de espuma inyectada de poliuretano (0% CFC).
- Envolvente de chapa de acero lacada blanca.
- **Suministro:** 1 bulto.

DIMENSIONES PRINCIPALES (mm y pulgadas)

Tipo	BLOC bajo fregadero		BLOC sobre fregadero		
Capacidad nominal litros	10	15	10	15	30
A	456	496	456	496	623
Ø B	255	287	255	287	338
C	218	218	289	327	463
D	262	294	262	294	345
E	64	70	64	70	81

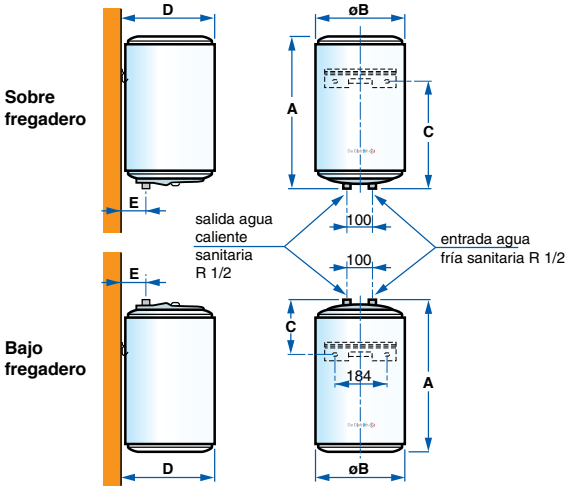

CARACTERÍSTICAS TÉCNICAS

Temperatura max. servicio: **90°C**

Presión max. de servicio: **7 bar**

Termostato regulable **de 30 a 65°C** (pre-regulado a 65°C)

Indice de protección:
- modelos bajo fregadero: **IP 24**
- modelos sobre fregadero: **IP 25**

MODELO

		BLOC	BAJO FREGADERO		SOBRE FREGADERO		
			10 L	15 L	10 L	15 L	30 L
Clase de eficiencia en acs			B	B	A	B	C
Potencia nominal	W		2000	2000	1600	2000	2000
Intensidad a 230 V monofásico	A		8,7	8,7	7,0	8,7	8,7
Tiempo de calentamiento (1) (2)	min		18	23	27	25	52
Coeficiente de pérdidas térmicas	W/K		0,58	0,61	0,41	0,50	0,72
Perfil de demanda acs			XXS	XXS	XXS	XXS	S
Peso neto	kg		7,5	9,5	7,5	9,7	13

(1) De 15 a 65°C según norma EN 60379 (2) Resultados obtenidos sobre ensayos según norma EN 60379, con una temperatura de desconexión del termostato a 62°C y un diferencial de 5 K.

P.V.P. (IVA NO INCLUIDO)

	BLOC	10 L BAJO FREGADERO	15 L BAJO FREGADERO	10 L SOBRE FREGADERO	15 L SOBRE FREGADERO	30 L SOBRE FREGADERO
Código		89599003	89599013	89599002	89599012	89599021
€*		245,00	261,00	245,00	261,00	314,00

* Tasa de Residuos de Aparatos Eléctricos y Electrónicos incluido en el PVP del producto según Directiva EU N° 2012/19/UE

ACCESORIOS OPCIONALES

ACCESORIOS

	CÓDIGO	€
Grifería mezcladora:		
• modelos bajo fregadero	89788901	123,00
• modelos sobre fregadero	89718950	145,00
Kit válvula de seguridad y conexión	100009170	34,00



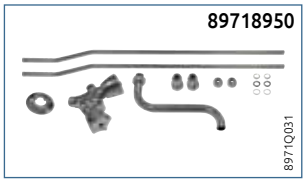

TERMOS ELECTRICOS

TERMOS ELÉCTRICOS MURALES VERTICALES

ADVANCE



Cor-émail

Murales verticales THS **de 50 a 200 l**

ELEC. (salvo modelo 50 L) (150 y 200 L) (modelo 50 L)

Termo eléctrico mural

- Preparado para una alimentación monofásica de 240 V.
- Kit de conversión "Easytri" para alimentación trifásica de 400 V como opción para los modelos de 150 y 200 litros.
- Cuba esmaltada con una vida útil hasta dos veces mayor que la de un termo de agua clásico, protección dinámica por la acción combinada de un ánodo de titanio recubierto de magnesio "**Titan Hybrid System**"
- Resistencia eléctrica de esteatita insertada en una vaina esmaltada, accesible sin necesidad de vaciar el termo.
- Termostato electrónico ajustable con precisión entre 50 y 65°C con led indicador de funcionamiento.
- Aislamiento de espuma inyectada de poliuretano (0% CFC).
- Envolvente de chapa de acero lacada blanca.
- **Suministro:** 1 bulto

DIMENSIONES PRINCIPALES (mm y pulgadas)

Termos eléctricos murales verticales Cor-Email **THS**	50	75	100	150	200
A (mm)	370	570	750	1050	1050
B (mm)	-	-	-	800	800
C (mm)	155	120	115	145	475
D (mm)	505	505	505	505	513
E (mm)	530	530	530	530	540
H (mm)	575	740	910	1240	1570

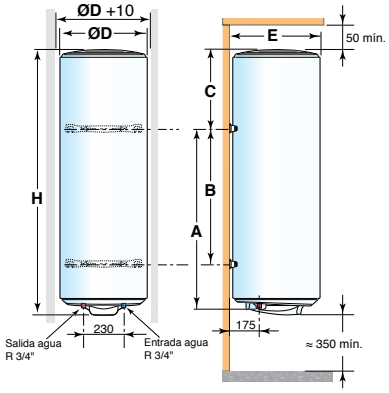

Trípode (accesorio opcional)

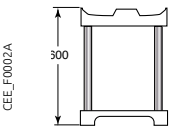

CARACTERÍSTICAS TÉCNICAS

Temperatura máx. servicio: **90°C**
Presión max. de servicio: **7 bar**

Termostato electrónico **regulable de 50 a 65°C** (pre-regulado a 65°C)

Indice de protección: **IP 25**

MODELO

MURAL VERTICAL			50 L	75 L	100 L	150 L	200 L
Alimentación			Monofásica	Monofásica	Monofásica	Easytri*	Easytri*
Potencia nominal		W	1200	1200	1200	1800	2400
Intensidad	a 230 V monofásico	A	5,2	5,2	5,2	7,8	10,4
	a 400 V trifásico*	A	-	-	-	2,6	3,5
Tiempo de calentamiento real (1) (2)		h	2h36	4h11	5h19	5h11	5h17
Volumen de acs disponible a 40°C		l	-	139	187	278	375
Coeficiente de pérdidas térmicas		W/K	0,76	0,94	1,16	1,47	1,80
Perfil de demanda acs			M	M	L	M	L
Peso neto		kg	22	27	32	41	52

* Con kit "Easytri" suministrable en opción (1) De 15 a 65°C según norma EN 60379 (2) Resultados obtenidos sobre ensayos según norma EN 60379, con una temperatura de desconexión del termostato a 62°C y un diferencial de 5 K.

P.V.P. (IVA NO INCLUIDO)

MURAL VERTICAL	50 L	75 L	100 L	150 L	200 L
Código	100019782	100019783	100019784	100019785	100019786
€*	407,00	433,00	436,00	496,00	604,00

* Tasa de Residuos de Aparatos Eléctricos y Electrónicos incluido en el PVP del producto según Directiva EU N° 2012/19/UE

ACCESORIOS OPCIONALES

ACCESORIOS

	CÓDIGO	€
Trípode para colocación en el suelo	89788949	42,00
Kit de transformación 230 V en 400 V "Easytri"	100001495	Consultar
Kit separador pared (para reemplazar un termo existente)	100019794	62,00
Kit válvula de seguridad y conexión	100009170	34,00

(1) A solicitar como recambio

Trípode



Kit separador pared

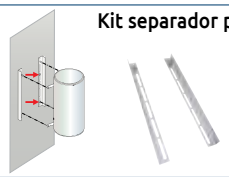

Kit "Easytri"



Kit válvula



TERMOS ELECTRICOS

TERMOS ELÉCTRICOS HORIZONTALES



Cor-émail

Horizontales THS **de 100 a 200 l**

Termo eléctrico horizontal.

- Posibilidad de fijación en pared, techo o sobre pies de apoyo de 300 mm (no suministrados)
- Preparado para una alimentación monofásica de 240 V.
- Kit de conversión "Easytri" opcional para alimentación trifásica de 400 V.
- Cuba esmaltada con una vida útil hasta dos veces mayor que la de un termo de agua clásico, protección dinámica por la acción combinada de un ánodo de titanio recubierto de magnesio "**Titan Hybrid System**"
- Resistencia eléctrica de esteatita insertada en una vaina esmaltada, accesible sin necesidad de vaciar el termo.
- Termostato electrónico ajustable con precisión entre 50 y 65°C con led indicador de funcionamiento.
- Aislamiento de espuma inyectada de poliuretano (0% CFC).
- Envolvente de chapa de acero lacada blanca.
- **Suministro:** 1 bulto

DIMENSIONES PRINCIPALES (mm y pulgadas)

Termos eléctricos horizontales Cor-Email **THS**	100 l	150 l	200 l
A (mm)	860	1180	1510
B (mm)	600	800	1050

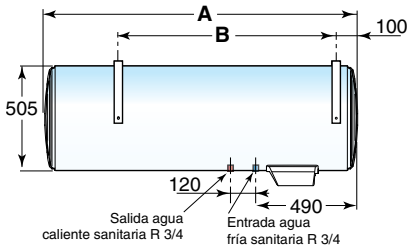

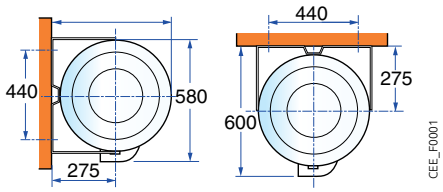

Los soportes se suministran con el termo eléctrico, fijación con 4 tornillos Ø 10 (no suministrados)

CARACTERÍSTICAS TÉCNICAS

Temperatura máx. servicio: **90°C**
Presión max. de servicio: **7 bar**

Termostato electrónico **regulable de 50 a 65°C** (pre-regulado a 65°C)

Indice de protección: **IP 24**

MODELO

HORIZONTAL			100 L	150 L	200 L
Alimentación			Easytri*	Easytri*	Easytri*
Potencia nominal		W	1800	1800	2100
Intensidad	a 230 V monofásico	A	7,8	7,8	9,1
	a 400 V trifásico*	A	2,6	2,6	3
Tiempo de calentamiento real (1) (2)		h	3h07	4h39	5h13
Volumen de acs disponible a 40°C		l	184	266	354
Coeficiente de pérdidas térmicas		W/K	1,12	1,51	1,83
Perfil de demanda acs			L	L	L
Peso neto		kg	32	41	50

* Con kit "Easytri" suministrable en opción (1) De 15 a 65°C según norma EN 60379 (2) Resultados obtenidos sobre ensayos según norma EN 60379, con una temperatura de desconexión del termostato a 62°C y un diferencial de 5 K.

P.V.P. (IVA NO INCLUIDO)

HORIZONTAL	100 L	150 L	200 L
Código	7605045	7605046	7605047
€*	552,00	680,00	799,00

* Tasa de Residuos de Aparatos Eléctricos y Electrónicos incluido en el PVP del producto según Directiva EU N° 2012/19/UE

ACCESORIOS OPCIONALES

ACCESORIOS

	CÓDIGO	€
Trípode para colocación en el suelo	89788949	42,00
Kit de transformación 230 V en 400 V "Easytri"	100001495	Consultar
Kit separador pared (para reemplazar un termo existente)	100019794	62,00
Kit válvula de seguridad y conexión	100009170	34,00

(1) A solicitar como recambio







TERMOS ELECTRICOS

TERMOS ELÉCTRICOS DE PIE

ADVANCE



Cor-émail

De pie THS **de 150 a 300 L**

Termo eléctrico de pie.

- Alimentación monofásica de 240 V, kit de conversión "Easytri" opcional para alimentación trifásica de 400 V.
- Posibilidad de integración en armario de 600x600 mm.
- Cuba esmaltada con una vida útil hasta dos veces superior a la de un termo eléctrico estándar, protección dinámica por la acción combinada de un ánodo de titanio recubierto de magnesio "Titan Hybrid System"
- Resistencia eléctrica de esteatita insertada en una vaina esmaltada, accesible sin necesidad de vaciar el termo.
- Termostato electrónico ajustable con precisión entre 50 y 65°C con led indicador de funcionamiento.
- Aislamiento de espuma inyectada de poliuretano (0% CFC).
- Envolvente de chapa de acero lacada blanca.
- **Suministro:** 1 bulto

DIMENSIONES PRINCIPALES (mm y pulgadas)

Termos eléctricos de pie Cor-Email **THS**	150 l	200 l	250 l	300 l
H (mm)	1005	1260	1500	1760

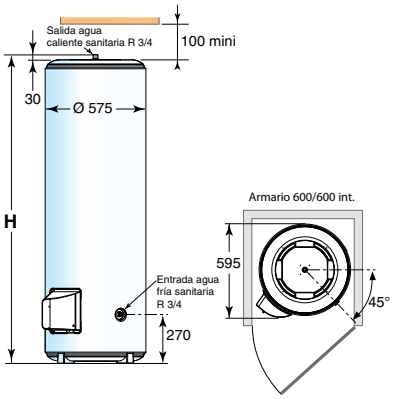

CEE_F0003A

CARACTERÍSTICAS TÉCNICAS

Temperatura máx. servicio: **90°C**
Presión max. de servicio: **7 bar**

Termostato electrónico **regulable de:**
- 150 a 300 l : **50 a 65°C** (pre-regulado a 65°C)
- 500 l : **35 a 75°C** (pre-regulado a 65°C)

Indice de protección: **IP 24**

MODELO

		DE PIE	150 L	200 L	250 L	300 L
Alimentación			Easytri*	Easytri*	Easytri*	Easytri*
Potencia nominal		W	1800	2400	3000	3000
Intensidad	a 230 V monofásico	A	7,8	10,4	13	13
	a 400 V trifásico*	A	2,6*	3,5*	4,3*	4,3*
Tiempo de calentamiento real (1) (2)		h	4h29	4h34	5h09	6h19
Volumen de acs disponible a 40°C		l	265	375	440	526
Coeficiente de pérdidas térmicas		W/K	1,52	1,81	2,04	2,31
Perfil de demanda acs			M	M	L	L
Peso neto		kg	40	51	69	73

* Con kit "Easytri" suministrable en opción (1) De 15 a 65°C según norma EN 60379. (2) Resultados obtenidos sobre ensayos según norma EN 60379, con una temperatura de desconexión del termostato a 62°C y un diferencial de 5 K.

P.V.P. (IVA NO INCLUIDO)

DE PIE	150 L	200 L	250 L	300 L
Código	7605040	7605042	7605043	7605044
€*	732,00	817,00	887,00	936,00

* Tasa de Residuos de Aparatos Eléctricos y Electrónicos incluido en el PVP del producto según Directiva EU N° 2012/19/UE

ACCESORIOS OPCIONALES

ACCESORIOS

	CÓDIGO	€
Trípode para colocación en el suelo	89788949	42,00
Kit de transformación 230 V en 400 V "Easytri"	100001495	Consultar
Kit separador pared (para reemplazar un termo existente)	100019794	62,00
Kit válvula de seguridad y conexión	100009170	34,00

(1) A solicitar como recambio





TERMOS ELECTRICOS

TERMOS ELÉCTRICOS CON RESISTENCIA BLINDADA

PROJECT



C

CEB

de 50 a 500 L

ELEC.

Termo eléctrico mural vertical o pie.

- Cuba de acero esmaltado, protección mediante **ánodo de magnesio**.
- Resistencia eléctrica blindada.
- Termostato ajustable.
- Aislamiento de espuma inyectada de poliuretano (0% CFC).
- Envolvente de chapa de acero lacada blanca.
- **Suministro:** 1 bulto

DIMENSIONES PRINCIPALES (mm y pulgadas)

CEB 50 a 200

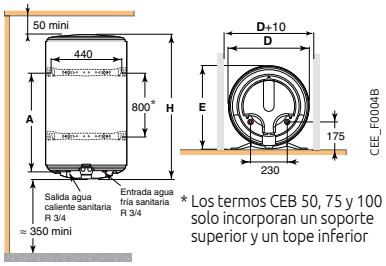

* Los termos CEB 50, 75 y 100 solo incorporan un soporte superior y un tope inferior

Termos Murales

CEB	50 l	75 l	100 l	150 l	200 l
A (mm)	370	570	700	1050	1050
Ø D (mm)	505	505	505	505	513
E (mm)	530	530	530	530	540
H (mm)	570	735	910	1240	1570

CEB 250 y 300

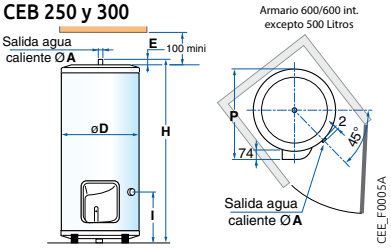

Termos de Pie

CEB	250 l	300 l
Ø A (mm)	R 3/4	R 3/4
Ø D (mm)	575	575
E (mm)	30	30
H (mm)	1500	1760
I (mm)	270	270
P (mm)	590	590

CEB 500 MT

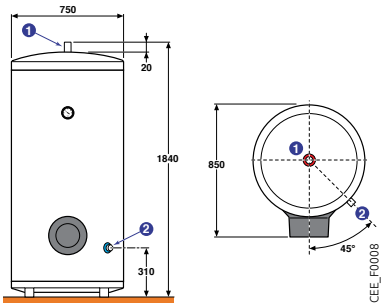

Termos de Pie

CEB 500 MT	500 l
①	Salida acs - R1"
②	Entrada agua fría - R1"

CARACTERÍSTICAS TÉCNICAS

Temperatura máx. servicio: **90°C**
Presión max. de servicio: **7 bar**

Termostato regulable **de 35 a 65°C** (pre-regulado a 65°C)

Indice de protección:
- modelos murales: **IP 25**
- modelos de pie: **IP 24**

MODELO

			CEB 50 MURAL	CEB 75 MURAL	CEB 100 MURAL	CEB 150 MURAL	CEB 200 MURAL	CEB 250 DE PIE	CEB 300 DE PIE	CEB 500 MT DE PIE
Capacidad		L	50	75	100	150	200	250	300	500
Potencia nominal		W	1200	1200	1200	1600	2200	3000	3000	5000
Alimentación		V ~	230 V mono	230 V mono	230 V mono	230 V mono	230 V mono	230 V mono	230 V mono	230 V mono - 400 V tri
Intensidad absorbida:	- a 230 V monofásico	A	5,2	5,2	5,2	7,0	9,6	14,3	14,3	21
	- a 400 V trifásico	A	-	-	-	-		-		4,3
Tiempo de calentamiento real Δ t = 50 K (1) (2)		h	2 h 26	4 h 07	5 h 29	6 h 00	6 h 01	4 h 32	5 h 43	5 h 50
Volumen de acs disponible a 40°C		l		137	179	275	376	443	531	880
Coeficiente de pérdidas térmicas		W/K	0,66	0,97	1,15	1,49	1,78	2,02	2,31	2,41
Perfil de demanda acs			M	M	L	M	L	L	L	XL
Peso neto		kg	22	27	32	41	54	69	73	154

(1) De 15 a 65°C según norma EN 60379. (2) Resultados obtenidos sobre aparatos probados sobre ensayos según norma EN 60379, con una temperatura de desconexión del termostato a 62°C y un diferencial de 5 K.

P.V.P. (IVA NO INCLUIDO)

		CEB 50 MURAL	CEB 75 MURAL	CEB 100 MURAL	CEB 150 MURAL	CEB 200 MURAL	CEB 250 DE PIE	CEB 300 DE PIE	CEB 500 MT DE PIE
Alimentación		mono	mono	mono	mono	mono	mono	mono	multitensión
	Código	89789631	89789641	89789651	89789661	89789671	7605056	7605057	7652329
	€*	312,00	332,00	373,00	428,00	481,00	616,00	673,00	2084,00

* Tasa de Residuos de Aparatos Eléctricos y Electrónicos incluido en el PVP del producto según Directiva EU N° 2012/19/UE

ACCESORIOS OPCIONALES

ACCESORIOS

	CÓDIGO	€
Trípode para colocación en el suelo (modelo mural vertical) altura 600mm	89788949	42,00
Kit válvula de seguridad y conexión	100009170	34,00
Kit resistencia eléctrica 400 V trifásica:		
• para CEB mural	100020099	179,00
• para CEB de pie (salvo CEB 500)	7605060	173,00
Kit separador pared (para reemplazar un termo existente)	100019794	62,00

Trípode



Kit separador pared

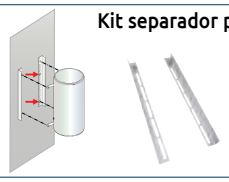



NOTAS

GUÍA DE SELECCIÓN

hasta B


BMR 80


SRB 130


EL 160/250


BLC…


MPLC…

Acumuladores de agua caliente sanitaria independientes

	Capacidad (l)	Caudal en 10 min. a ΔT = 50 K (l/10 min.)	Instalación		Resitencia eléctrica			Para ser asociado con calderas	Pág.
			de pie	mural	no incluida	integrada	opcional		
BMR 80	80	165		x	x			Murales	183
SRB 130	130	200	x		x			Murales	183
BLC…	150 a 500	250 a 780	x				x	Murales/de pie	184
MPLC…	150 y 200	210 a 300		x		x		Gasoleo/Biomasa	185
EL.. SL	160 y 250	240 a 350	x		x			De pie, modelos Modulens o Essencio	186

B


L 160/250


BPB…

Acumuladores de agua caliente sanitaria independientes

	Capacidad (l)	Caudal en 10 min. a ΔT = 50 K (l/10 min.)	Instalación		Resitencia eléctrica			Para ser asociado con el tipo de calderas	Pág.
			de pie	mural	no incluida	integrada	opcional		
L.. SL	160 y 250	240 a 350	x		x			De pie, modelos Modulens	186
BPB…	150 a 500	250 a 800	x				x	Murales/de pie	187


B 650 A 3000


B 1500 A 3000


RSB 800 A 3000


RSB 1000 A 3000THS


FWS 750


PSB 600 A 3000

Acumuladores de acs y depósitos de inercia

	Capacidad (l)	Caudal continuo (m³/h)	Instalación		Resitencia eléctrica			Para ser asociado con el tipo de calderas	Pág.
			de pie	mural	no incluida	integrada	opcional		
B 650 a 3000	650 a 3000	1,2 a 4,5	x				x	Media y alta potencia	188
B 1500 a 3000TH	1500 a 3000	3,4 a 4,5	x				x	Media y alta potencia	189
RSB 800 a 3000	**800 a 3000**	-	x				x	Media y alta potencia	191
RSB 1000 a 3000THS	**1000 a 3000**	-	x				x	Media y alta potencia	192
FWS 750	750	3,9	x				x	Media y alta potencia	190
Depósitos de inercia									
PSB 600 A 3000	**600 a 3000**	-	x		x			Media y alta potencia	193

DEPÓSITOS ACUMULADORES

ACUMULADORES DE ACS INDEPENDIENTES PARA CALDERA MURAL

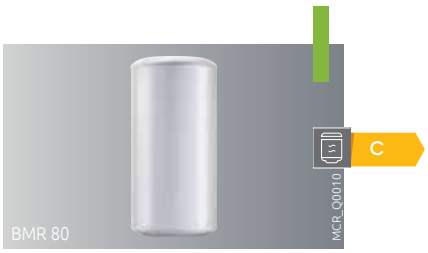

EASYLIFE



BMR 80 y SRB 130

de 80 o 130 l

Acumuladores de agua caliente sanitaria de altas prestaciones:
- **BMR 80**: para instalación mural, junto a caldera
- **SRB 130**: para instalación de pie, bajo caldera

- Cuba y serpentín de intercambio de acero con vitrificado con un elevado contenido en cuarzo
  - Protección mediante ánodo de magnesio
  - Aislamiento de espuma inyectada de poliuretano de elevado espesor exenta de CFC
  - Envolvente de chapa de acero lacada clase MO

- **Suministro:**
  - 1 bulto para BMR 80 (sonda acs suministrada)
  - 1 bulto para SRB 130

DIMENSIONES PRINCIPALES (mm y pulgadas)

BMR 80
① Salida agua caliente sanitaria R 3/4"
② Entrada agua fría sanitaria R 3/4"
③ Entrada intercambiador G 3/4"
④ Salida intercambiador G 3/4"
⑤ Purgador del intercambiador
⑥ Vaina sonda acs
⑦ Ánodo de magnesio

SRB 130
A Entrada intercambiador G 3/4"
B Salida intercambiador G 3/4"
C Salida agua caliente sanitaria R 3/4"
D Entrada agua fría sanitaria R 3/4"
E Ánodo de magnesio
F Vaina sonda acs

BMR 80

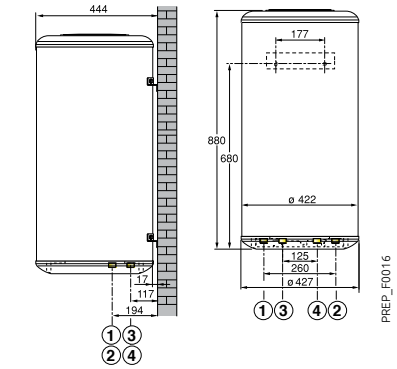

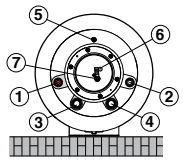

SRB 130

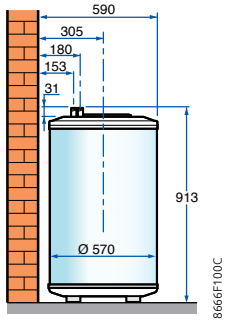

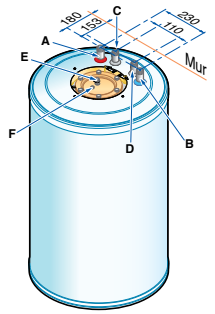

CARACTERÍSTICAS TÉCNICAS

Temperatura máxima de servicio: - primario (intercambiador): **95°C**
- secundario (cuba): **95°C**

Presión máxima de servicio: - primario (intercambiador): **10 bar**
- secundario (cuba): **6 bar**

MODELO

		BMR 80		SRB 130	
Capacidad a.c.s.	L	80		125	
Potencia intercambiada	kW	15	25	15	25
Caudal específico a ΔT = 30 K	L/min.	16	16	20	20
Caudal horario a ΔT = 35 K	L/h	305	505	355	590
Caudal en 10 min. a ΔT = 30 K	L/10 min.	165	165	200	200
Coeficiente de pérdidas termicas	W/K	1,26		1,09	
Peso neto	kg	48		68	

P.V.P. (IVA NO INCLUIDO)

	BMR 80	SRB 130
Bulto	EE53	EE81
Código	100005562	7681039
€	692,00	719,00

ACCESORIOS

	BULTO	CÓDIGO	€
Sonda a.c.s.	AD226	100005661	45,00
Sonda a.c.s.	AD212	100000030	44,00
Kit de conexión acumulador BMR 80/Vivadens	HG56	100011287	101,00
Kit de conexión acumulador BMR 80/Naneo S	HR93	7601255	102,00

ACCESORIOS

	BULTO	CÓDIGO	€
Kit de conexión acumulador SRB 130/Naneo S	HR92	7600413	69,00
Kit de conexión acumulador SRB 130/Vivadens	HG57	100011287	101,00
Kit de conexión acumulador SRB 130/AMC/Innovens	EA137	100013532	101,00

DEPÓSITOS ACUMULADORES

ACUMULADORES DE AGUA CALIENTE SANITARIA INDEPENDIENTES



BLC 150, 200, 300, 400 y 500

de 150 a 500 l

Acumuladores **independientes** de agua caliente sanitaria modelos "**Confort**".

- Cuba de chapa de acero esmaltada de calidad alimentaria, protección mediante ánodo de magnesio.
- Intercambiador de acero esmaltado en forma de serpentín.
- Orificio de vaciado en la parte inferior y brida de inspección lateral (DN 120).
- Aislamiento de 50 mm de espesor de espuma inyectada de poliuretano inyectada (0% CFC).
- Entrada de agua fría inferior sirviendo tambien de orificio de vaciado.
- Envolvente en ABS rígido con recubrimiento en color blanco.
- **Suministro:** 1 bulto

DIMENSIONES PRINCIPALES (mm y pulgadas)

① Salida agua caliente sanitaria G 1"
② Circuito sanitario G 3/4"
③ Entrada intercambiador G 1"
④ Emplazamiento sonda acs Ø int. 16,1 mm
⑤ Salida intercambiador G 1"
⑥ Entrada agua fria sanitaria y vaciado G 1"
⑧ Ánodo

G: roscado exterior cilíndrico (estanqueidad mediante junta plana)
(1): Pies ajustables de 19 a 29 mm
(2): Para modelos 400 y 500 litros

	BLC 200	BLC 300	BLC 400	BLC 500
A	1214	1734	1622	1740
B	1114	1634	1509	1618
C	840	1142	1155	1213
D	657	747	836	896
G	70	70	61	71
Ø H	610	610	710	760

BLC 150

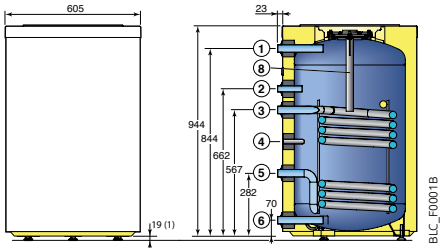

BLC 200, 300, 400 y 500

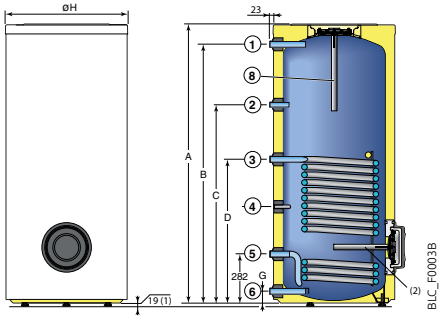

CARACTERÍSTICAS TÉCNICAS

Temperatura máxima de servicio: - primario (intercambiador): **110°C**
- secundario (cuba): **95°C**

Presión máxima de servicio: - primario (intercambiador): **10 bar**
- secundario (cuba): **10 bar**

MODELO

		BLC 150	BLC 200	BLC 300	BLC 400	BLC 500
Clase de Eficiencia Energética		B	C	C	C	C
Capacidad de la cuba	l	145	195	295	390	495
Superficie de intercambio	m^2	0,76	0,93	1,20	1,80	2,20
Volumen intercambiador	l	5,1	6,3	8,1	12,1	14,8
Caudal nominal fluido primario	m^3/h	3	3	3	3	3
ΔP circuito primario al caudal nominal	kPa	11	12	13	17	20
Potencia intercambiada a ΔT = 35 K (1)	kW	26	33	39	56	66
Caudal horario a ΔT = 35 K (1)	l/h	640	810	960	1375	1620
Caudal en 10 min a ΔT = 30 K (2)	l/10 min	250	340	520	670	780
Coeficiente de pérdidas termicas	W/K	1,11	1,48	1,85	2,22	2,50
Consumo de mantenimiento a ΔT = 45 K	kWh/24h	1,2	1,6	2,0	2,4	2,7
Peso neto	kg	57	74	99	134	161

(1) temp. agua fría sanitaria: 10°C, temp. entrada primario: 80°C, temp. acs 45°C, (2) temp. agua fría sanitaria: 10°C, temp. entrada primario: 80°C

P.V.P. (IVA NO INCLUIDO)

	BLC 150	BLC 200	BLC 300	BLC 400	BLC 500
Bulto	EC604	EC605	EC606	EC607	EC608
Código	100018088	100018089	100018090	100018091	100018092
€	910,00	1091,00	1336,00	1956,00	2220,00

ACCESORIOS

	BULTO	CÓDIGO	€
Regulación SLA2 para control de la bomba de carga	EC320	100007832	188,00
Kit de conexión acumulador BPB/BLC con caldera:			
• GT 224, 225	EA117	100007835	476,00
• GT 226 a 228	EA118	100007836	489,00
• Innovens/Evodens Pro y Elidens C140	EA121	100007827	519,00
• Essencio EcoNOx y Essencio Condens	ER599	7639495	438,00
Kit de conexión acumulador BPB/BLC 150 a 300 litros con bomba de calor ALEZIO S	EH149	100015468	92,00
Kit resistencia eléctrica blindada de 1,7 a 5,3 kW	EC740	7628986	270,00

ACCESORIOS

	BULTO	CÓDIGO	€
Kit "Titan Active System®" para acumulador asociado a una caldera con cuadro que permite la gestión del TAS (hasta 300 litros)	EC431	100010652	113,00
Ánodo de corriente inducida para BPB/BLC 150-300 (1)	AJ38	89757752	175,00
Ánodo de corriente inducida para BPB/BLC 400-500 (1)	AM7	89608920	465,00

(1) El montaje de una resistencia eléctrica blindada no es compatible con el uso de un ánodo de corriente inducida

DEPÓSITOS ACUMULADORES

ACUMULADORES DE AGUA CALIENTE SANITARIA MIXTOS MURALES



MPLC 150-200

de 150 y 200 l

Acumuladores de agua caliente sanitaria mixtos murales

- Cuba de acero esmaltado, protección mediante ánodo de magnesio.
- Intercambiador anular para conexión a una caldera:
  - dispuesto de manera que el acumulador se pueda instalar **horizontal o verticalmente**.
  - con una pérdida de carga muy baja, lo cual permite instalar el acumulador **con una bomba de carga o en termosifón**.
- Resistencia eléctrica incorporada para la producción de acs fuera del período de calefacción.
- Aislamiento de espuma inyectada de poliuretano (0% CFC) de 35 mm de espesor.
- Envolvente de chapa de acero lacada
- **Suministro:** 1 bulto

DIMENSIONES PRINCIPALES (mm y pulgadas)

MPLC	150	200
A	1002	1257
B	638	758
C	340	460
E	500	700
Altura con trípode	1452	1707

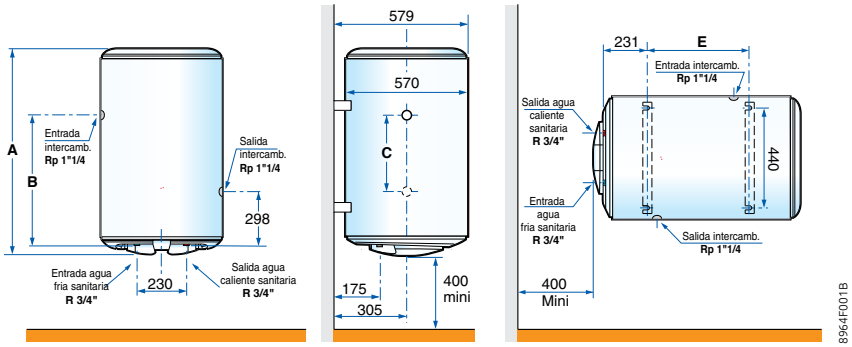

CARACTERÍSTICAS TÉCNICAS

Temperatura máxima de servicio:
- primario (intercambiador): **90°C**
- secundario (cuba): **90°C**

Presión máxima de servicio:
- primario (intercambiador): **6 bar**
- secundario (cuba): **6 bar**

Montaje vertical o horizontal

Para instalación con bomba circuladora o por termosifón

MODELO

		MPLC 150	MPLC 200	MPLC 150	MPLC 200
		en circulación forzada		en termosifón	
Capacidad	l	150	200	150	200
Potencia eléctrica resistencia	W	2200	2200	2200	2200
Intensidad en 230 V/monof.	A	9,6	9,6	9,6	9,6
Tiempo de calentarmiento eléctrico 10-65°C	h	3h35	4h45	3h35	4h45
Superficie de intercambio	m^2	0,95	1,2	0,95	1,2
Capacidad intercambiador	l	7,7	10	7,7	10
Caudal nominal primario a Pn	m^3/h	2	2	-	-
Perdida de carga de agua primario	kPa	2,0	2,4	-	-
Temperatura primario	°C	90	90	90	90
Potencia intercambiada a ΔT = 35 K	kW	26	29	17,5	19,2
Caudal de agua a 40°C	l	250	350	-	-
Caudal horario a ΔT = 35 K	l/h	640	710	430	470
Caudal en 10 min	l/10 min	235	302	217	282
Tiempo de calentamiento de 10 a 60°C	h	0h30	0h30	0h50	0h50
Consumo de mantenimiento a 65°C	kWh/24h	1,62	2,16	1,62	2,16
Coeficiente de pérdidas termicas	W/K	1,52	2,00	1,52	2,00
Peso neto	kg	51	62	51	62

Prestaciones sanitarias a temp. ambiente 20°C, temp. entrada agua fría 10°C, temp. almacenamiento 60°C

P.V.P. (IVA NO INCLUIDO)

	MPLC 150	MPLC 200
Bulto	BE7	BE8
Código	7644246	7644247
€	1021,00	1144,00

ACCESORIOS

	BULTO	CÓDIGO	€
Trípode para montaje en suelo de los acumuladores MPLC	-	89788949	42,00
Kit de refuerzo para montaje horizontal	BE5	100000450	66,00

DEPÓSITOS ACUMULADORES

ACUMULADORES DE AGUA CALIENTE SANITARIA PARA MONTAJE BAJO CALDERA MODULENS O ESSENCIO

EASYLIFE



ADVANCE



L 160/250 SL y EL 160/250 SL

de 160 y 250 l

Acumuladores de agua caliente sanitaria de altas prestaciones a situar horizontalmente bajo la caldera:

- **L 160/250 SL**: depósito equipado con protección "Titan Active System®", llave de vaciado y conexión para recirculación de acs
- **EL160/250 SL**: depósito equipado con protección mediante ánodo de magnesio

- Cuba y serpentín de intercambio de acero con vitrificado con alto contenido en cuarzo
- Aislamiento de espuma inyectada de poliuretano de elevado espesor exenta de CFC
- Envolvente de chapa de acero lacada clase MO
- Pies ajustables
- Sonda de acs precableada
- **Suministro:** bulto (sonda de acs suministrada)

DIMENSIONES PRINCIPALES (mm y pulgadas)

① Salida agua caliente sanitaria G 3/4"
② Entrada agua fria sanitaria R 3/4"
③ Recirculacion G 3/4" (opcion)
④ Impulsión calefacción G 3/4"
⑤ Retorno calefacción G 3/4"
⑥ Ánodo :
- L 160/250 : protección corriente inducida
- EL 160/250 : magnesio

⑦ Vaina para sonda acs
⑧ - L 160/250 : llave de vaciado 1/2"
- EL 160/250 : vaciado

(1) Pies ajustables de 10 a 30 mm

(mm)	A	B	C
160L	794	1015	489
250L	1107	1380	420

L 160/250 SL

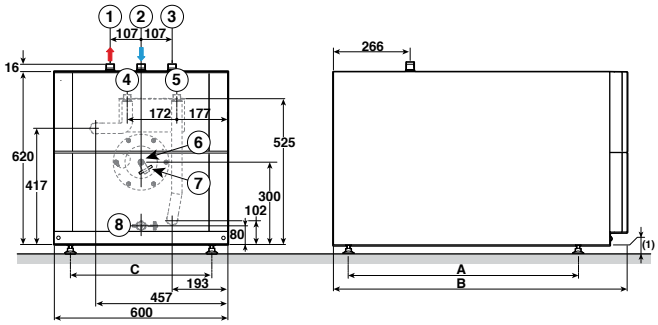

PREP_F0014

EL 160/250 SL

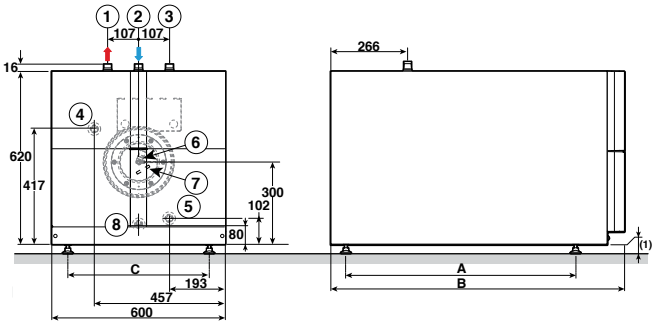

PREP_F0015

CARACTERÍSTICAS TÉCNICAS

Temperatura máxima de servicio: - primario (intercambiador): **95°C**
- secundario (cuba): **95°C**

Presión máxima de servicio: - primario (intercambiador): **12 bar**
- secundario (cuba): **10 bar**

MODELO

		L/EL 160 SL				L/EL 250 SL				
Capacidad a.c.s.	L			160					250	
Potencia intercambiada	kW	15	25	30	35	15	25	30	35	45
Caudal específico a ΔT = 30 K	L/min.	20	24	24	25	21	27	28	28	29
Caudal horario a ΔT = 35 K	L/h	355	560	590	610	355	565	590	615	660
Caudal en 10 min. a ΔT = 30 K	L/10 min.	240	245	245	245	330	340	350	350	350
Coeficiente de pérdidas termicas	W/K			1,52					1,93	
Peso neto	kg			95					125	

P.V.P. (IVA NO INCLUIDO)

	L 160 SL	EL 160 SL	L 250 SL	EL 250 SL
Bulto	EC600	ER592	EC694	EC695
Código	100020079	7616405	7644101	7657213
€	1002,00	814,00	1178,00	1114,00

ACCESORIOS

	BULTO	CÓDIGO	€
Kit de conexión acumulador con caldera EL 250 SL/Essencio (no equipado)	ER694	7679035	404,00
Kit de conexión acumulador con caldera L 250 SL/Modulens (no equipado)	ER696	7677059	149,00
Kit ánodo de magnesio para Modulens	EA103	100000492	56,00
Kit ánodo ACI para Essencio	MY475	7629841	112,00

ATENCIÓN
Para la conexión de acumuladores de 160 litros con Essencio y Modulens O, ver modelos CF/CFU.../VEL 160 SL y AFC...VL 160

DEPÓSITOS ACUMULADORES

ACUMULADORES DE AGUA CALIENTE SANITARIA PARA SU CONEXIÓN A CUALQUIER TIPO DE CALDERA MURAL O DE PIE



BPB 150, 200, 300, 401 y 501

de 150 a 500 l

Acumuladores **independientes** de agua caliente sanitaria modelo "**Performance**".

- Cuba de chapa de acero esmaltada de calidad alimentaria, protección mediante ánodo de magnesio.
- **Intercambiador de gran capacidad** en forma de serpentín de acero esmaltado.
- Orificio de vaciado en la parte inferior, tapón de inspección lateral (DN 120) y termómetro.
- **Aislamiento de 75 mm de espesor** de espuma inyectada de poliuretano (0% CFC).
- Entrada de agua fría por la parte inferior sirviendo también de orificio de vaciado.
- Envolvente en ABS de aspecto liso con envolvente en ABS de color gris.
- **Suministro:** 1 bulto

DIMENSIONS PRINCIPALES (mm y pulgadas)

① Salida agua caliente sanitaria G 1"	
② Circuito sanitario G 3/4"	
③ Entrada intercambiador G 1"	
④ Vaina sonda acs ø int. 16,1 mm	
⑤ Salida intercambiador G 1"	
⑥ Entrada agua fria sanitaria y vaciado G 1"	
⑦ Termómetro	
⑧ Ánodo	

(1) Pies ajustables de 19 a 29 mm
G: Roscado exterior cilíndrico
(estanqueidad mediante junta plana)
(2) Para modelos 300, 400 y 500 litros

	BPB 150	BPB 200	BPB 300	BPB 401	BPB 501
A	964	1234	1754	1642	1760
B	70	70	70	66	71
C	282	282	282	282	283
E	612	747	972	972	1152
F	692	910	1262	1220	1348
G	844	1114	1634	1509	1618
Ø H	660	660	660	760	810

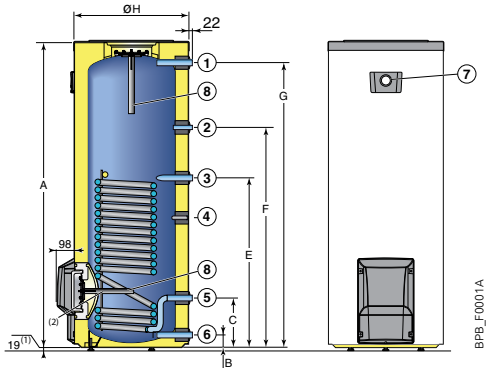

CARACTERÍSTICAS TÉCNICAS

Temperatura máxima de servicio: - primario (intercambiador): **110°C**
- secundario (cuba): **95°C**

Presión máxima de servicio: - primario (intercambiador): **10 bar**
- secundario (cuba): **10 bar**

MODELO

		BPB 150	BPB 200	BPB 300	BPB 401	BPB 501
Clase de Eficiencia Energética		B	B	B	C	C
Capacidad	l	145	195	290	385	485
Superficie de intercambio	m^2	0,84	1,20	1,70	2,20	3,10
Capacidad serpentín	l	5,6	8,1	11,4	14,8	20,8
Caudal nominal primario	m^3/h	3	3	3	3	3
ΔP circuito primario al caudal nominal	kPa	12	14	17	20	26
Potencia intercambiada a ΔT = 35 K (1)	kW	29	39	54	68	86
Caudal horario a ΔT = 35 K (1)	l/h	710	960	1330	1670	2110
Caudal en 10 min a ΔT = 30 K (2)	l/10 min	250	340	520	670	800
Coeficiente de pérdidas termicas	W/K	1,02	1,20	1,48	1,55	1,82
Consumo de mantenimiento a ΔT = 45 K	kWh/24h	1,1	1,3	1,6	1,68	1,97
Peso neto	kg	57	74	99	134	161

(1) temp. agua fría sanitaria: 10°C, temp. entrada primario: 80°C, temp. acs 45°C, (2) temp. agua fría sanitaria: 10°C, temp. entrada primario: 80°C

P.V.P. (IVA NO INCLUIDO)

	BPB 150	BPB 200	BPB 300	BPB 401	BPB 501
Bulto	EC609	EC610	EC611	EC790	EC795
Código	100018093	100018094	100018095	7682199	7682313
€	1103,00	1325,00	1626,00	2377,00	2689,00

ACCESORIOS

	BULTO	CÓDIGO	€
Regulación SLA2 para control de la bomba de carga	EC320	100007832	188,00
Kit de conexión acumulador BPB/BLC con caldera:			
• GT 224, 225	EA117	100007835	476,00
• GT 226 a 228	EA118	100007836	489,00
• Innovens/Evodens Pro y Elidens C140	EA121	100007827	519,00
• Essencio (no equipadas)	ER599	7639495	438,00
Kit de conexión acumulador BPB/BLC 150 a 300 litros con bomba de calor ALEZIO S	EH149	100015468	92,00

ACCESORIOS

	BULTO	CÓDIGO	€
Kit "Titan Active System®" para acumulador asociado a una caldera con cuadro que permite la gestión del TAS (hasta 300 litros)	EC431	100010652	113,00
Ánodo de corriente inducida para BPB 150 a 300	AJ38	89757752	175,00
Ánodo de corriente inducida para BPB 401 y 501	AM7	89608920	465,00
Resistencia eléctrica blindada de 1,7 a 5,3 kW para BPB	EC740	7628986	270,00

DEPÓSITOS ACUMULADORES

ACUMULADORES DE AGUA CALIENTE SANITARIA INDEPENDIENTES

PROJECT



B 650 a 3000 HR/MO HR

de 650 a 3000 l

Acumuladores de agua caliente sanitaria **independientes** de alta prestaciones.

- Cuba de chapa de acero esmaltada, protección mediante ánodo de magnesio
- Intercambiador de acero esmaltado en forma de serpentín
- Envolvente disponible en 3 versiones:
  - **Envolvente flexible (HS)**, clase de resistencia al fuego M1, aislamiento de fibra de vidrio espesor 100 mm con lámina exterior de PVC.
  - **Envolvente rígida (HR)** en fibra poliéster espesor 100 mm con lámina exterior en poliestireno,
  - **Envolvente rígida (MO HR)**, clase de resistencia al fuego MO, en lana de vidrio espesor 100 mm, recubierta de lámina de aluminio.
- Brida lateral de inspección DN110.
- **Suministro:** 2 bultos

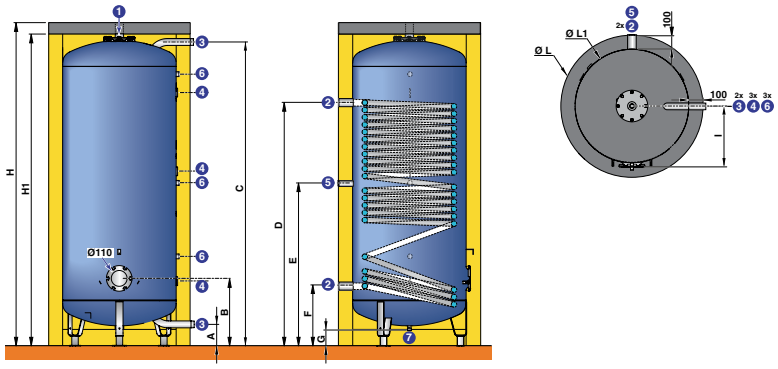

DIMENSIONES PRINCIPALES (mm y pulgadas)

① Salida agua caliente sanitaria/purgador Rp 2"
② Entrada/Salida intercambiador Rp 1" 1/2
③ Entrada/Salida agua caliente sanitaria
④ Vaina Ø 6 mm
⑤ Recirculación Rp 1"
⑥ Machón para vaina/ánodos 3/4"
⑦ Vaciado con tapón R 3/4"

B...	Ø ③	H	H1	Ø L	Ø L1	A	B	C	D	E	F	G	I
650	R 1"1/2	1796	1696	990	790	150	470	1588	1338	869	420	107	425
800	R 1"1/2	2107	2007	990	790	150	470	1899	1338	1025	420	107	425
1000	R 1"1/2	2323	2223	990	790	150	470	2115	1695	1133	420	107	425
1500	R 1"1/2	2061	1961	1300	1100	150	502	1799	1542	975	452	59	584
2000	R 1"1/2	2292	2192	1300	1100	150	502	2040	1542	1095	452	59	584
2500	R 2"	2086	1986	1600	1400	185	530	1740	1215	963	450	27	-
3000	R 2"	2248	2148	1600	1400	185	530	1902	1215	1044	450	27	-

CARACTERÍSTICAS TÉCNICAS

Temperatura máxima de servicio: - primario (intercambiador): **110°C**
- secundario (cuba): **95°C**

Presión máxima de servicio: - primario (intercambiador): **12 bar**
- secundario (cuba): **7 bar**

MODELO

B... HR/MO HR		650	800	1000	1500	2000	2500	3000
Clase de Eficiencia Energética		C	C	C	C	C	-	-
Capacidad	l	650	800	900	1505	1730	2500	2750
Superficie de intercambio	m²	4	4	4,4	5,5	5,5	5,5	5,5
Capacidad serpentín	l	30,4	30,4	33,4	41,8	41,8	41,8	41,8
Coeficiente de pérdidas termicas (HR)	W/K	2,5	2,8	2,9	3,4	3,8	4,1	4,6
Coeficiente de pérdidas termicas (HS)	W/K	2,7	3,0	3,2	3,8	4,4	4,6	4,8
▶ Prestaciones acs (ΔT primario 15 K)								
Temperatura primario	°C	70	70	70	70	70	70 80	70 80
Datos con temperatura ida acs 60°C:								
- Potencia intercambiada máx.	kW	68	68	75	94	94	94 138	94 138
- Caudal continuo	m³/h	1,2	1,2	1,3	1,6	1,6	1,6 2,4	1,6 2,4
- Perdida de carga intercambiador	mca	1,2	1,2	1,5	2,9	2,9	2,9 6,1	2,9 6,1
Datos con temperatura ida acs 45°C:								
- Potencia intercambiada máx.	kW	100	100	110	138	138	138 182	138 182
- Caudal continuo	m³/h	2,5	2,5	2,7	3,4	3,4	3,4 4,5	3,4 4,5
- Perdida de carga intercambiador	mca	2,4	2,4	3,0	6,1	6,1	6,1 10,2	6,1 10,2
Peso neto	kg	275	290	327	423	460	565	644

Temp. agua fría sanitaria: 10°C

P.V.P. (IVA NO INCLUIDO)

B... HR/MO HR		650	800	1000	1500	2000	2500	3000
Cuba	Bulto	AJ78	AJ79	AJ80	AJ81	AJ82	AJ83	AJ84
	Código	7650480	7650481	7650482	7650483	7650484	7650485	7650486
	€	3271,00	3509,00	3991,00	6448,00	6846,00	8259,00	8561,00
Envolvente rígida (B...HR)	Bulto	AJ94	AJ95	AJ97	AJ99	AJ101	AJ103	AJ105
	Código	7650496	7650497	7650499	7650502	7650506	7650508	7650511
	€	545,00	563,00	671,00	1103,00	1348,00	1849,00	1920,00
Envolvente rígida (B... MO HR) (clase resistencia al fuego MO)	Bulto	-	AJ141	AJ142	AJ143	AJ144	AJ145	AJ146
	Código	-	7650583	7650584	7650585	7650587	7650589	7650590
	€	-	2247,00	2699,00	3444,00	3683,00	4376,00	4503,00
Envolvente flexible HS (B...HS) (clase resistencia al fuego M1)	Bulto	-	AJ115	AJ117	AJ119	AJ121	AJ123	AJ125
	Código	-	7650534	7650554	7650558	7650561	7650563	7650566
	€	-	445,00	540,00	629,00	749,00	966,00	1033,00

ACCESORIOS

	BULTO	CÓDIGO	€
Vaina 1/2" (lg 350 mm)	AJ162	7651078	61,00
Resistencia eléctrica blindada montaje sobre brida Ø 110 mm:			
• 9 kW/400 V	AJ164	7651086	795,00
• 15 kW/400 V	AJ165	7651088	927,00
• 30 kW/400 V	AJ166	7651116	1049,00

ACCESORIOS

	BULTO	CÓDIGO	€
Termómetro	AJ32	89757746	46,00
Ánodo de corriente inducida	AM7	89608920	465,00

DEPÓSITOS ACUMULADORES

ACUMULADORES DE ACS INDEPENDIENTES CON REGISTRO DE INSPECCIÓN DN400

PROJECT



B 1500 a 3000 TH

de 1500 a 3 000 l

Acumuladores de agua caliente sanitaria independientes, de altas prestaciones

- Cuba de acero esmaltada, protección mediante ánodo de magnesio.
- Intercambiador de acero esmaltado tipo serpentín.
- Envolvente disponible en 2 versiones:
  - **Envolvente rígida (MO HR)**, clase de resistencia al fuego MO, en lana de vidrio espesor 100 mm, recubierta de lámina de aluminio.
  - **Envolvente flexible (HS)**, clase de resistencia al fuego M1, aislamiento de fibra de vidrio espesor 100 mm, con lámina exterior de PVC.
- Boca de hombre lateral DN400
- **Suministro:** 2 bultos

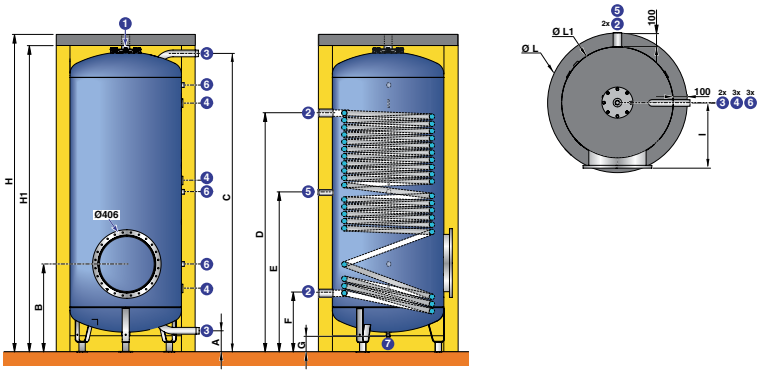

DIMENSIONES PRINCIPALES (mm y pulgadas)

① Salida agua caliente sanitaria/purgador Rp 2"
② Entrada/Salida intercambiador Rp 1" 1/2
③ Entrada/Salida agua caliente sanitaria
④ Vaina Ø 6 mm
⑤ Recirculación Rp 1"
⑥ Machón para vaina/ánodos 3/4"
⑦ Vaciado con tapón R 3/4"

B...	Ø ③	H	H1	Ø L	Ø L1	A	B	C	D	E	F	G	I
1500	R 1"1/2	2011	1911	1300	1100	150	655	1799	1542	975	452	59	620
2000	R 1"1/2	2242	2142	1300	1100	150	683	2040	1542	1095	452	59	730
2500	R 2"	2036	1936	1600	1400	185	683	1740	1215	963	450	27	730
3000	R 2"	2198	2098	1600	1400	185	683	1902	1215	1044	450	27	730

CARACTERÍSTICAS TÉCNICAS

Temperatura máxima de servicio: - primario (intercambiador): **110°C**
- secundario (cuba): **95°C**

Presión máxima de servicio: - primario (intercambiador): **12 bar**
- secundario (cuba): **7 bar**

MODELO

B... TH		1500	2000	2500	3000
Clase de Eficiencia Energética		C	C	-	-
Capacidad	l	1505	1730	2500	2750
Superficie de intercambio	m²	5,5	5,5	5,5	5,5
Capacidad serpentín	l	41,8	41,8	41,8	41,8
Coeficiente de pérdidas termicas (HR)	W/K	3,4	3,8	4,1	4,6
Coeficiente de pérdidas termicas (HS)	W/K	3,8	4,4	4,6	4,8
▶ Prestaciones acs (ΔT primario 15 K)					
Temperatura primario	°C	70	70	70 80	70 80
Datos con temperatura ida acs 60°C:					
- Potencia intercambiada máx.	kW	94	94	94 138	94 138
- Caudal continuo	m³/h	1,6	1,6	1,6 2,4	1,6 2,4
- Perdida de carga intercambiador	mca	2,9	2,9	2,9 6,1	2,9 6,1
Datos con temperatura ida acs 45°C:					
- Potencia intercambiada máx.	kW	138	138	138 182	138 182
- Caudal continuo	m³/h	3,4	3,4	3,4 4,5	3,4 4,5
- Perdida de carga intercambiador	mca	6,1	6,1	6,1 10,2	6,1 10,2
Peso neto	kg	423	460	565	644

Temp. agua fría sanitaria: 10°C

P.V.P. (IVA NO INCLUIDO)

B... TH		1500	2000	2500	3000
Cuba (Registro boca de hombre diam.406 mm)	Réf.	7651829	7651830	7651831	7651832
	€	6783,00	7211,00	8522,00	8833,00
Envolvente flexible (B...TH DN400 HS) (clase resistencia al fuego M1)	Colis n°	AJ120	AJ122	AJ124	AJ126
	Réf.	7650560	7650562	7650564	7650567
	€	629,00	749,00	966,00	1033,00
Envolvente rígida (B...TH DN400 HR) (clase resistencia al fuego M0)	Colis n°	AJ149	AJ150	AJ151	AJ152
	Réf.	7650593	7650594	7650596	7650597
	€	3176,00	3397,00	4037,00	4155,00

ACCESORIOS

	BULTO	CÓDIGO	€
Vaina 1/2" (lg 350 mm)	AJ162	7651078	61,00
Termómetro	AJ32	89757746	46,00

ACCESORIOS

	BULTO	CÓDIGO	€
Resistencia eléctrica blindada montaje sobre brida, Ø 400 mm:			
• 9 kW/400 V	AJ167	7651117	2066,00
• 15 kW/400 V	AJ168	7651120	2496,00
• -0 kW/400 V	AJ169	7651122	2591,00
Resistencia eléctrica blindada montaje sobre brida, Ø 400 mm:			
• 9 kW/400 V	AJ170	7651123	3218,00
• 15 kW/400 V	AJ171	7651124	3630,00
• 30 kW/400 V	AJ172	7651127	3920,00

DEPÓSITOS ACUMULADORES

ACUMULADORES DE AGUA CALIENTE SANITARIA INSTANTÁNEOS

PROJECT



FWS 750

750 l

producto

Producción de acs instantánea con sistema anti-legionela

Depósito acumulador para la producción de agua caliente sanitaria instantánea

- Intercambiador de acs de gran superficie fabricado en acero inoxidable tipo anillado para depósitos de cal
- Compatible con cualquier tipo de caldera y con energía solar térmica.
- Cuba de acero con revestimiento antioxidante para al almacenamiento de agua de calefacción evitando el funcionamiento en ciclos cortos en el caso de pequeñas extracciones
- Aislante de 100 mm de espesor de fibra de poliéster flexible con película exterior semirrígida. El conjunto es extraíble para facilitar la conexión del acumulador
- **Suministro:** 1 bulto

DIMENSIONES PRINCIPALES (mm y pulgadas)

① Salida agua caliente sanitaria R 1" 1/4
② Entrada caldera R 1" 1/4
③ Retorno caldera (solar máx.) R 1" 1/4
④ Entrada del circuito solar R 1" 1/4
⑤ Retorno caldera R 1" 1/4
⑥ Ubicación para resistencia eléctrica G 1" 1/2
⑦ Entrada agua fria sanitaria R 1" 1/4
⑧ Salida del circuito solar/Vaciado/Salida caldera si no hay circuito solar R 1" 1/4
⑨ Conexión purgador de aire Rp 1/2"
⑩ Termómetro Rp 1/2"
⑪ Vaina sonda de acs (según aplicación)
⑫ Vaina para sonda solar

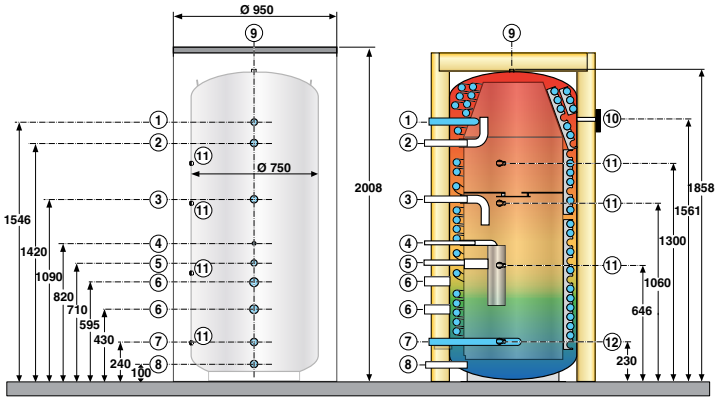

CARACTERÍSTICAS TÉCNICAS

Presión máxima de servicio:
- cuba: **6 bar**
- intercambiador ecs: **7 bar**

Temperatura máxima de servicio:
- cuba: **95°C**

MODELO

		FWS 750
Clase de Eficiencia Energética		C
Volumen total de acumulación	l	700
Capacidad serpentín acs	l	52
Superficie de intercambio acs	m²	9,6
Pérdida de carga serpentín acs a 2 m³/h / 4 m³/h / 6 m³/h	bar	0,2/0,8/2,0
Coeficiente de pérdidas termicas	W/K	4,1
Constante de enfriamiento Cr	Wh/j.K.l.	0,14
Temperatura entrada primario	°C	80
▶ Temperatura de salida agua caliente sanitaria 45°C		
- Potencia intercambiada máx. (1)	kW	210
- Caudal continuo máx. (1)	l/h	4800
- Caudal en 10 min.	l/10 min.	800
▶ Temperatura de salida agua caliente sanitaria 60°C		
- Potencia intercambiada máx. (1)	kW	230
- Caudal continuo máx. (1)	l/h	3900
- Caudal en 10 min.	l/10 min.	650
Peso neto	kg	260

(1) temp. agua fría sanitaria: 10°C, temp. entrada primario: 80°C, temp. acs 60°C. Caldera conectada en ② y ⑧ (sin apoyo solar)

P.V.P. (IVA NO INCLUIDO)

	FWS 750
Bulto	EC800
Código	7696903
€	4536,00

ACCESORIOS

	BULTO	CÓDIGO	€
Kit de recirculación acs	ER29	100015099	171,00
Termómetro	AJ32	89757746	46,00
Resitencia eléctrica blindada, 6 kW/400 V, 1" 1/2	AJ36	89757750	711,00

ER29

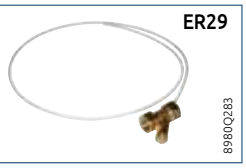

AJ32



DEPÓSITOS ACUMULADORES

ACUMULADORES DE AGUA CALIENTE SANITARIA CON RESISTENCIA ELÉCTRICA OPCIONAL

PROJECT

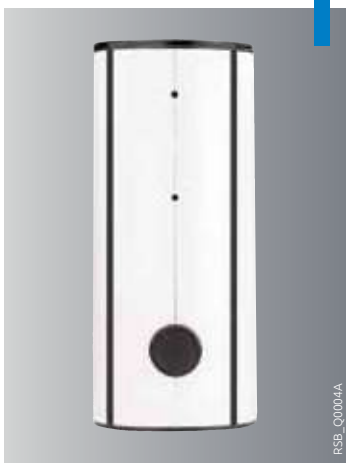

RSB 800 a 3000 HR/HS

Acumuladores de acs **de 800 a 3 000 l**

producto
Capacidad de agua caliente sanitaria hasta 3000 litros

Depósito acumulador de acs de acero esmaltado de elevado espesor.

- Revestimiento esmaltado de alta calidad especialmente adaptado a los requerimientos de almacenamiento de agua solar a elevada temperatura.
- Protección mediante ánodo de magnesio.
- Registro lateral de inspección DN 110.
- Conexión 1 1/2" para resistencia eléctrica opcional.
- Vaciado situado en el fondo del depósito para una fácil limpieza.
- **Envolvente disponible en 3 versiones:**
  - **Envolvente rígida (HR)** de fibras de poliéster de espesor 100 mm con lámina exterior de poliestireno.
  - **Envolvente flexible (HS)**, clase de resistencia al fuego M1, aislamiento de fibra de vidrio espesor 100 mm con lámina exterior de PVC.
  - **Envolvente rígida (M0 HR)**, clase de resistencia al fuego M0 para RSB 800, aislamiento de fibra de vidrio espesor 100 mm recubierto con lámina de aluminio.
- **Suministro:** 2 bultos (cuba y envolvente)

DIMENSIONES PRINCIPALES (mm y pulgadas)

① ③ Entrada/salida ACS
② Recirculación Rp 1"
④ Vaina Ø 6 mm
⑤ Vaina (tubo) 1/2" (termómetro)
⑥ Machón para vaina/ánodos 3/4"
⑦ Vaciado con tapón R 3/4"
⑧ Salida acs/purga Rp 2"
R: Rosca exterior (macho)
Rp: Rosca interior (hembra)

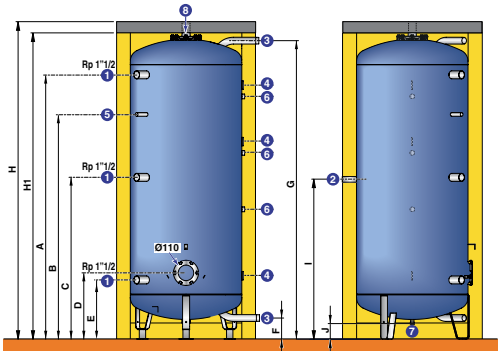

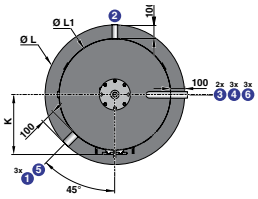

PREP_F0003

RSB…HR (mm)	Ø ③	H	H1	Ø L	Ø L1	A	B	C	D	E	F	G	I	J	K
800	R 1"1/2	2055	1955	990	790	1629	1303	976	470	420	150	1899	1025	107	425
1000	R 1"1/2	2271	2171	990	790	1873	1593	1147	470	420	150	2115	1133	107	425
1500	R 1"1/2	2011	1911	1300	1100	1502	1302	1002	502	452	150	1799	975	59	584
2000	R 1"1/2	2252	2152	1300	1100	1740	1418	1096	502	452	150	2040	1095	59	584
2500	R 2"	2033	2026	1600	1400	1446	1230	963	530	480	185	1740	963	27	733
3000	R 2"	2195	2098	1600	1400	1610	1339	1045	530	480	185	1902	1044	27	734

CARACTERÍSTICAS TÉCNICAS

Temperatura máx. servicio: **95°C** ⋮ Presión max. de servicio: **7 bar**

MODELO

RSB... HR/HS		800	1000	1500	2000	2500	3000
Clase de eficiencia en acs		C	C	C	C	-	-
Capacidad acumulador	l	800	1000	1500	2000	2500	3000
Coeficiente de perdidas térmica (envolvente HR/HS)	W/K	2,8/3	2,9/3,2	3,4/3,8	3,8/4,4	4,1/4,6	4,6/4,8
Peso neto	kg	255	265	340	372	450	541

P.V.P. (IVA NO INCLUIDO)

RSB... HR/HS		800	1000	1500	2000	2500	3000
Cuba (Registro de inspección Ø 110 mm)	Bulto	AJ72	AJ67	AJ68	AJ69	AJ70	AJ71
	Código	7650474	7650469	7650470	7650471	7650472	7650473
	€	4088,00	3200,00	4119,00	4313,00	5660,00	5795,00
Envolvente rígida (RSB…HR)	Bulto	AJ95	AJ97	AJ99	AJ101	AJ103	AJ105
	Código	7650497	7650499	7650502	7650506	7650508	7650511
	€	563,00	671,00	1103,00	1348,00	1849,00	1920,00
Envolvente flexible (RSB…HS) (clase resistencia al fuego M1)	Bulto	AJ115	AJ117	AJ119	AJ121	AJ123	AJ125
	Código	7650534	7650554	7650558	7650561	7650563	7650566
	€	445,00	540,00	629,00	749,00	966,00	1033,00
Envolvente rígida (RSB 800 M0 HR) (clase resistencia al fuego M0)	Bulto	AJ141	-	-	-	-	-
	Código	7650583	-	-	-	-	-
	€	2247,00	-	-	-	-	-

ACCESORIOS

	BULTO	CÓDIGO	€
Resistencia eléctrica blindada para brida 1" 1/2 (AJ163):			
• 6 kW/400 V	AJ36	89757750	711,00
• 9 kW/400 V (≥ 1 500 l)	AJ47	100019313	764,00
Brida lateral Ø 110 mm con conexión 1"1/2	AJ163	7651082	321,00
Vaina 1/2" (lg 350 mm)	AJ162	7651078	61,00

ACCESORIOS

	BULTO	CÓDIGO	€
Resistencia eléctrica blindada montaje en brida, Ø 110 mm:			
• 9 kW/400 V	AJ164	7651086	795,00
• 15 kW/400 V	AJ165	7651088	927,00
• 30 kW/400 V	AJ166	7651116	1049,00
Termómetro	AJ32	89757746	46,00

DEPÓSITOS ACUMULADORES

ACUMULADORES DE AGUA CALIENTE SANITARIA CON RESISTENCIA ELÉCTRICA OPCIONAL

PROJECT



RSB 1000 a 3000 THS DN 400 HS/HR

Acumuladores de acs **de 1000 a 3000 l**

producto

Capacidad de agua caliente sanitaria hasta 3000 litros

Depósito acumulador de acs de acero esmaltado de elevado espesor.

- Revestimiento esmaltado de alta calidad especialmente adaptado a los requerimientos de almacenamiento de agua solar a elevada temperatura.
- Protección mediante ánodo de magnesio.
- Registro lateral de inspección DN 400.
- Conexión Ø 400 mm para resistencia eléctrica opcional.
- Vaciado situado en el fondo del depósito para una fácil limpieza.
- **Envolvente disponible en 2 versiones:**
  - **Envolvente flexible (HS)**, clase de resistencia al fuego M1, aislamiento de fibra de vidrio espesor 100 mm con lámina exterior de PVC.
  - **Envolvente rígida (M0 HR)**, clase de resistencia al fuego M0 para RSB 800, aislamiento de fibra de vidrio espesor 100 mm recubierto con lámina de aluminio.
- **Suministro:** 2 bultos (cuba y envolvente)

DIMENSIONES PRINCIPALES (mm y pulgadas)

① ③ Entrada/salida ACS
② Recirculación Rp 1"
④ Vaina Ø 6 mm
⑤ Vaina (tubo) 1/2" (termómetro)
⑥ Machón para vaina/ánodos 3/4"
⑦ Vaciado con tapón R 3/4"
⑧ Salida acs/purga Rp 2"

R: Rosca exterior (macho)
Rp: Rosca interior (hembra)

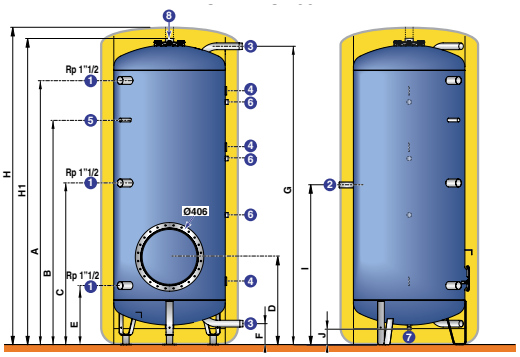

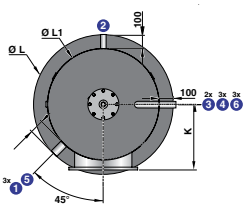

PREP_F006

RSB...THS 400	Ø ③	H	H1	Ø L	Ø L1	A	B	C	D	E	F	G	I	J	K
1000	R 1"1/2	2271	2171	990	790	1873	1593	1147	623	420	150	2115	1133	107	465
1500	R 1"1/2	2011	1911	1300	1100	1502	1302	1002	655	452	150	1799	975	59	620
2000	R 1"1/2	2252	2152	1300	1100	1740	1418	1096	655	452	150	2040	1095	59	620
2500	R 2"	2033	2026	1600	1400	1446	1230	963	683	480	185	1740	963	27	730
3000	R 2"	2195	2098	1600	1400	1610	1339	1045	683	480	185	1902	1044	27	730

CARACTERÍSTICAS TÉCNICAS

Temperatura máx. servicio: **95°C** ⋮ Presión max. de servicio: **7 bar**

MODELO

RSB... THS DN 400		1000	1500	2000	2500	3000
Clase de eficiencia en acs		C	C	C	-	-
Capacidad acumulador	l	1000	1500	2000	2500	3000
Coeficiente de perdidas térmica (envolvente HR/HS)	W/K	2,9/3,2	3,4/3,8	3,8/4,4	4,1/4,6	4,6/4,8
Peso neto	kg	260	340	375	450	540

P.V.P. (IVA NO INCLUIDO)

RSB... THS DN 400		1000	1500	2000	2500	3000
Cuba (Registro de inspección Ø 406 mm - Boca de hombre)	Bulto	AJ73	AJ74	AJ75	AJ76	AJ77
	Código	7650475	7650476	7650477	7650478	7650479
	€	4321,00	5242,00	5437,00	6783,00	6919,00
Envolvente flexible (RSB...THS DN400 HS) (clase resistencia al fuego M1)	Bulto	AJ118	AJ120	AJ122	AJ124	AJ126
	Código	7650555	7650560	7650562	7650564	7650567
	€	540,00	629,00	749,00	966,00	1033,00
Envolvente rígida (RSB... THS DN400 M0 HR) (clase resistencia al fuego M0)	Bulto	AJ148	AJ149	AJ150	AJ151	AJ152
	Código	7650592	7650593	7650594	7650596	7650597
	€	2490,00	3176,00	3397,00	4037,00	4155,00

ACCESORIOS

	BULTO	CÓDIGO	€
Vaina 1/2" (lg 350 mm)	AJ162	7651078	61,00
Termómetro	AJ32	89757746	46,00

ACCESORIOS

	BULTO	CÓDIGO	€
Resistencia eléctrica **blindada** montada en brida, Ø 400 mm:			
• 9 kW/400 V	AJ167	7651117	2066,00
• 15 kW/400 V	AJ168	7651120	2496,00
• 30 kW/400 V	AJ169	7651122	2591,00
Resistencia eléctrica de **esteatita** montada sobre brida, Ø 400 mm:			
• 9 kW/400 V	AJ170	7651123	3218,00
• 15 kW/400 V	AJ171	7651124	3630,00
• 30 kW/400 V	AJ172	7651127	3920,00

DEPÓSITOS ACUMULADORES

ACUMULADORES DE INERCIA PARA APOYO A LA CALEFACCIÓN

PROJECT

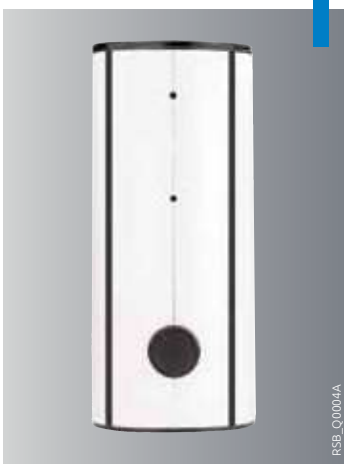

PSB 600 a 3000 HR/HS

Acumuladores de inercia **de 550 a 3 000 l**

producto

Volumen de inercia para instalaciones biomasa/solar

Acumulador de inercia en chapa de acero de alto espesor

- Revestimiento interior con pintura antioxidante de color negro (estos accumuladores se usan únicamente para la producción y el almacenamiento de agua de calefacción)
- Multiples puntos de conexión para una o dos calderas y circuitos de calefacción
- **Envolvente disponible en 2 versiones:**
  - **Envolvente rígida (HR),** de fibra de poliéster de 100 mm de grosor recubierta de una película exterior de poliestirol
  - **Envolvente flexible (HS),** clase de resistencia al fuego M1, de lana mineral de 100 mm de grosor recubierta de una película exterior de PVC
- **Suministro:** 2 bultos

DIMENSIONES PRINCIPALES (mm y pulgadas)

① ② ③ Entrada/Retorno agua caliente sanitaria
④ Machón para vaina 1/2"
⑤ Vaina (tubo) 1/2"
⑥ Salida agua de almacenamiento/Purgador Rp 2"

PSB 600 a 3 000

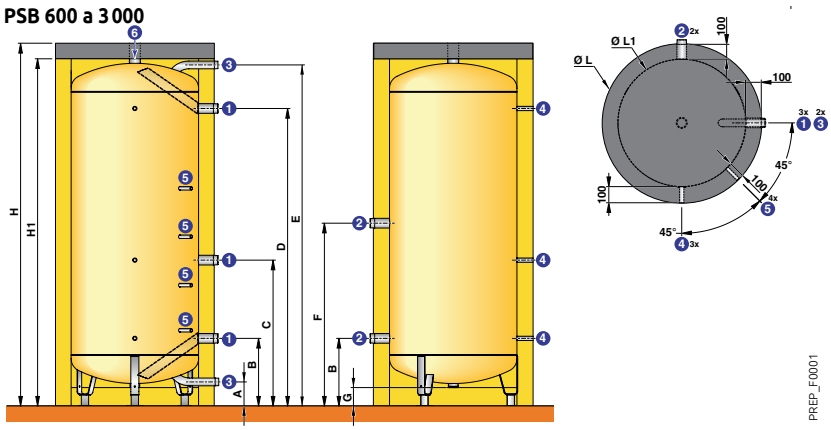

PSB...HR	Ø ① ②	Ø ③	H	H1	Ø L	Ø L1	A	B	C	D	E	F	G
600	R 1"1/2	R 1"1/2	2111	2011	830	630	150	420	852	1713	1985	981	128
800	R 1"1/2	R 1"1/2	1940	1840	990	790	150	420	790	1532	1802	981	115
1000	R 2"	R 1"1/2	2253	2153	990	790	150	420	905	1845	2115	1134	115
1500	R 2"	R 1"1/2	1985	1885	1300	1100	150	452	804	1497	1799	962	67
2000	R 2"	R 1"1/2	2226	2126	1300	1100	150	452	881	1738	2040	1062	67
2500	R 2"1/2	R 2"	2013	1913	1600	1400	185	480	790	1445	1740	990	17
3000	R 2"1/2	R 2"	2175	2075	1600	1400	187	480	856	1607	1902	990	18

CARACTERÍSTICAS TÉCNICAS

Presión máxima de servicio: - cuba: **5 bar**

Temperatura máxima de servicio: - cuba: **95°C**

MODELO

PSB... HR/HS		600	800	1000	1500	2000	2500	3000
Clase de eficiencia energética		C	C	C	C	C	-	-
Capacidad	l	550	750	1000	1500	2000	2500	3000
Coeficiente de perdidas térmicas (envolvente HR/HS)	W/K	2,5/2,7	2,8/3	2,9/3,2	3,4/3,8	3,8/4,4	4,1/4,6	4,6/4,8
Peso de expedición	kg	120	150	170	335	360	450	480

P.V.P. (IVA NO INCLUIDO)

PSB... HR/HS		600	800	1000	1500	2000	2500	3000
Cuba	Bulto	AJ52	AJ53	AJ54	AJ55	AJ56	AJ57	AJ58
	Código	7650454	7650455	7650456	7650457	7650458	7650459	7650460
	€	1159,00	1448,00	1569,00	2482,00	2606,00	3611,00	3715,00
Envolvente rígida (HR)	Bulto	AJ87	AJ88	AJ89	AJ90	AJ91	AJ92	AJ93
	Código	7650489	7650490	7650491	7650492	7650493	7650494	7650495
	€	471,00	492,00	563,00	964,00	1228,00	1741,00	1808,00
Envolvente flexible (HS) (clase resistencia al fuego M1)	Bulto	AJ107	AJ108	AJ109	AJ110	AJ111	AJ112	AJ113
	Código	7650513	7650514	7650526	7650527	7650528	7650529	7650532
	€	368,00	409,00	498,00	579,00	691,00	889,00	952,00

ACCESORIOS

	BULTO	CÓDIGO	€
Termómetro	AJ32	89757746	46,00





SOLAR

09 SISTEMAS SOLARES FOTOVOLTAICOS

Módulo solar monocristalino 196
Módulo de conexión PV-CONNECT 198

Accesorios 199
Kits fotovoltaicos PV-SYS 200

10 SISTEMAS SOLARES TÉRMICOS

Colector solar plano INISOL DH 200 202
Acumulador solar INISOL UNO y UNO E 204
Acumulador solar INISOL BSL..N y BESL..N 206
Acumulador solar INISOL QUADRO SOLAREASY 211
Acumulador solar INISOL QUADRO SOLAREASYBOIS 212

Acumulador solar DIETRISOL QUADRO SOLARSYSTEM 210

Colector solar plano DIETRISOL PRO C250 TB 213
Colector solar plano DIETRISOL PRO C250 V/H 214
Acumulador solar B 802/1002 217
Acumulador de inercia PS 218

Accesorios opcionales instalaciones solares 220

SISTEMAS SOLARES FOTOVOLTAICOS

MÓDULO SOLAR MONOCRISTALINO

ADVANCE

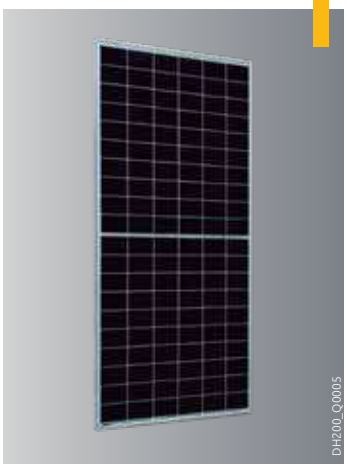

335

Módulo Solar Monocristalino

Módulo solar fotovoltaico 335:

- Tolerancia positiva de salida garantizada 0 / + 5W
- Tecnología Half-Cell que permite mejorar la salida del modulo, disminuir el riesgo de microrrotura y mejorar la fiabilidad.
- Tecnología de células PERC para garantizar la máxima eficiencia de las células.
- Reducidas pérdidas por efecto sombra en la superficie del módulo.
- Reducidas pérdidas por acoplamiento entre paneles, mejorando la salida.
- Vidrio templado transparente de 3,2 mm de espesor
- Perfiles de aluminio anodizado.
- Resistencia al granizo certificada: tamaño de bola de hielo d = 45 mm y velocidad de bola de hielo 30,7 m/s
- Excelente resistencia Anti-PID: 85ºC/85% tras 96 horas de ensayo.
- Cable de 900 mm de longitud y sección 4 mm2
- Conectores compatibles con MC4

DIMENSIONES PRINCIPALES (mm)

MÓDULO 335

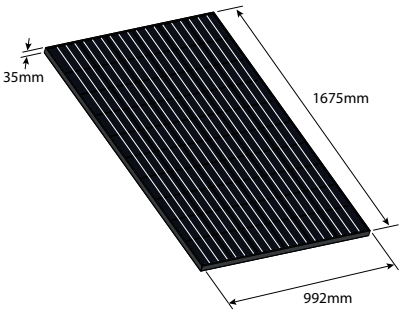

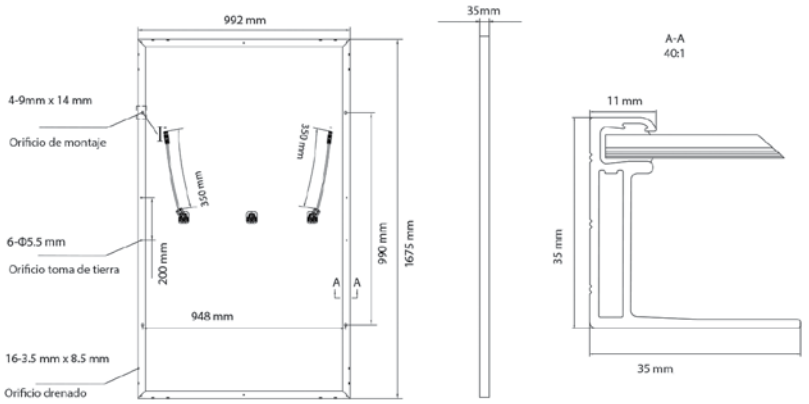

CARACTERÍSTICAS TÉCNICAS

Fusible de serie: **20 A** ⋮ Protección: **IP-67**

MODELO

		335
Características eléctricas		
Potencia Nominal	Wp	335
Tolerancia Potencia Positiva		0~+5W
Corriente en MPP	A	9,73
Tensión MPP	V	34,44
Tensión de Circuito Abierto	V	41,61
Corriente de Cortocircuito	A	10,22
Eiciencia de Módulo Solar (%)		20,2
Tensión Máxima de Sistema	V	1500DC
Valor máximo del fusible de serie	A	20
NOCT	ºC	44+2
Coeficiente de temperatura		
Potencia	Wp	-0,34%/ºC
Tensión (Voc) -0,33% / ºC		-0,27%/ºC
Corriente (Isc) +0,06% / ºC		+0,04%/ºC
Características mecánicas		
Area total	m^2	1,66
Peso	kg	18,7

Observaciones: Valores en condiciones estandar de prueba STC: masa de aire AM 1,5G, irradiancia de 1000 W/m^2 y temperatura de la célula (25±2)ºC

P.V.P. (IVA NO INCLUIDO)

	335
Código	7753999
€	295,00

SISTEMAS SOLARES FOTOVOLTAICOS

SOPORTES DE MONTAJE MÓDULO

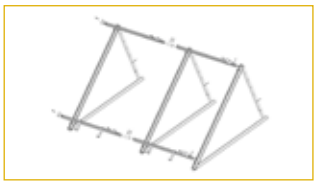

	CÓDIGO	€
Soportes para cubierta plana Soportes fabricados en aluminio y suministrados premontados para facilitar su instalación. Ajuste de inclinación posible a 20, 25 y 30º. Disponibles soportes para uno o dos módulos, así como suplemento para ampliación a un tercer módulo.		
1 módulo	7726088	158,00
2 módulos	7726089	254,00
Suplemento	7726090	104,00

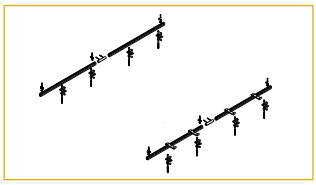

	CÓDIGO	€
Soportes para tejado inclinado y montaje de módulo vertical Soportes fabricados en aluminio para el montaje sobre tejado inclinado con el módulo en posición vertical. Disponibles soportes para un módulo, así como suplemento para ampliación a un segundo módulo.		
1 módulo	7726091	148,00
Suplemento	7726093	82,00

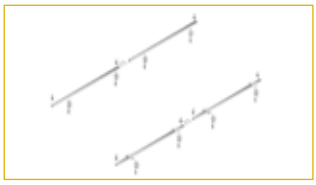

	CÓDIGO	€
Soportes para tejado inclinado y montaje de módulo horizontal Soportes fabricados en aluminio para el montaje sobre tejado inclinado con el módulo en posición horizontal. Disponibles soportes para un módulo, así como suplemento para ampliación a un segundo módulo.		
1 módulo	7726094	148,00
Suplemento	7726095	82,00

EJEMPLO DE INSTALACIÓN



6 paneles en una sola fila

Cubierta plana

1 ud. Ref. 7726089

4 ud. Ref. 7726090

Tejado inclinado montaje vertical

1 ud. Ref. 7726091

5 ud. Ref. 7726093

Tejado inclinado montaje horizontal

1 ud. Ref. 7726094

5 ud. Ref. 7726095

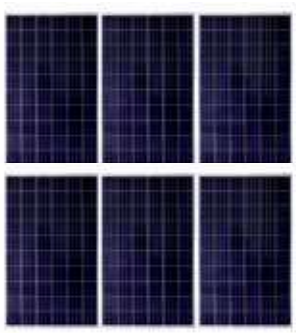

6 paneles en dos filas

Cubierta plana

2 ud. Ref. 7726089

2 ud. Ref. 7726090

Tejado inclinado vertical

2 ud. Ref. 7726091

4 ud. Ref. 7726093

Tejado inclinado horizontal 2 ud. Ref. 7726094

4 ud. Ref. 7726095

ADVANCE



PV-CONNECT

Módulo de conexión fotovoltaica

- Módulo de conexión para sistemas fotovoltaicos de fácil y rápida instalación (plug&play).
- El sistemas incluye todos los componentes necesarios para la instalación: inversor, protecciones de corriente continua y protecciones de corriente alterna.
- Conexión sin necesidad de emplear herramientas especiales.
- Sistema compatible con las bombas de calor De Dietrich, cuya regulación permite realizar una gestión óptima de la energía producida maximizando la eficiencia de la instalación.
- Suministro: 1 bulto

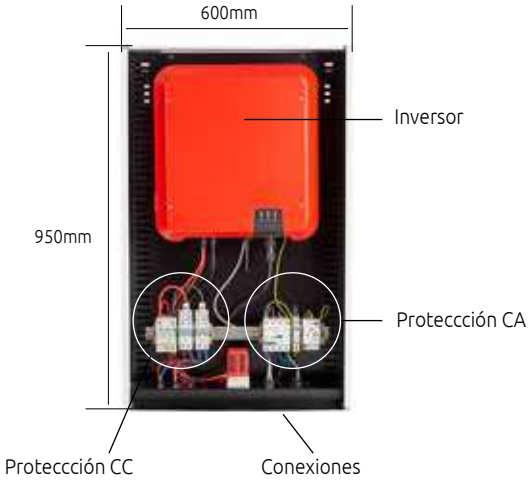

MODELO

PV-CONNECT		1,5 kw	2,5 kw	3 kw	5 kw	8 kw	10 kw
Dimensiones (alto-ancho-profundo)		950 x 600 x 300 mm					
Entrada Corriente Continua							
Número de entradas (strings)		1	1	2	2	3	3
Número de entradas independientes (MPP)		1	1	1	1	2	2
Tipo de conexiones		Conectores Sunclick PV (se suministran con el equipo)					
Protección sobreintensidad y cortocircuito		FUSE-LINK 10x38 15A 1000V DC gPV					
Corriente máxima de cortocircuito por entrada	A	15					
Maximo voltaje de entrada	V	600				1000	
Protección sobrevoltaje		PST31PV Class II 1000V DC/40 kA					
Potencia máxima de módulos instalado	Wp	3000	5000	5500	7500	15000	
Corriente máxima de entrada	A	10					
Salida Corriente Alterna							
Número de salidas		1	1	1	1	1	1
Tipo de conexión		Conector easy click (se suministra con el equipo)					
Potencia máxima (cos $\varphi = 1$)	VA	1500	2500	3000	5000	8000	10000
Voltaje nominal		230 V				400 V 3~	
Protección sobrevoltaje		PSTC15 Class II 1F+N 230V/40KA				PSTC440 Class II 3F+N 400V/40KA	
Peso	kg	25	25	35	35	45	45

P.V.P. (IVA NO INCLUIDO)

PV-CONNECT	1,5 kw	2,5 kw	3 kw	5 kw	8 kw	10 kw
Código	7777415	7777416	7777417	7777418	7777419	7777420
€	3790,00	4210,00	4505,00	4870,00	7300,00	7865,00

SISTEMAS SOLARES FOTOVOLTAICOS

ACCESORIOS OPCIONALES



	CÓDIGO	€
Energy Meter Dispositivo para la medición del balance de energía eléctrica de la vivienda. Esta solución de medición garantiza una gestión inteligente de la energía determinando los valores para cada conductor de fase y en forma de valores saldados, y los comunica a través de ethernet en la red local. Esto permite transmitir todos los datos de inyección a red y consumo de red de manera precisa.	7753754	639,00



	CÓDIGO	€
Kit de latiguillos de conexión rápida Kit de conexión incluyendo latiguillos y conectores para la conexión rápida de los módulos fotovoltaicos evitando el empleo de herramientas especiales. Es necesario un kit de latiguillos por cada fila de módulos.	7753756	46,00

SISTEMAS SOLARES FOTOVOLTAICOS

KITS FOTOVOLTAICOS

ADVANCE



PV-SYS

Kits fotovoltaicos

Los kits PV-SYS incluyen todos los componentes necesarios para un instalación fotovoltaica de autoconsumo: módulos solares, módulo de conexión PV-CONNECT y latiguillos de conexión.

- Dimensionado de componentes en función del número de modulos y las características del inversor incluído.
- Sistema de fácil instalación especialmente diseñado para reducir el tiempo de conexionado y evitar el empleo de herramientas especiales garantizando una conexión rápida y segura.
- Sistemas compatibles con la regulación de la gama de bombas de calor De Dietrich. Esta combinación permite establecer un funcionamiento inteligente optimizando al máximo la producción de energía fotovoltaica para derivarlo al consumo de la bomba de calor y maximizar la eficiencia energética de la instalación.

MODELO	PV-SYS	1,5 kwp	2,5 kwp	3 kwp	5 kwp	8 kwp	10 kwp
Número de módulos		5	8	10	16	24	30
Módulo PV-CONNECT		1,5 kW	2,5 kW	3 kW	5 kW	8 kW	10 kW
Número de latiguillos de conexión rápida		1	1	1	2	2	2
Corriente máxima de entrada				10A			

P.V.P. (IVA NO INCLUIDO)		1,5 kwp	2,5 kwp	3 kwp	5 kwp	8 kwp	10 kwp
	Código	7778619	7777410	7777411	7777412	7777413	7777414
	€	5225,00	6485,00	7300,00	9050,00	13530,00	15500,00

EJEMPLOS

EJEMPLOS DE INSTALACIÓN

conexión ON/OFF Bombas de calor

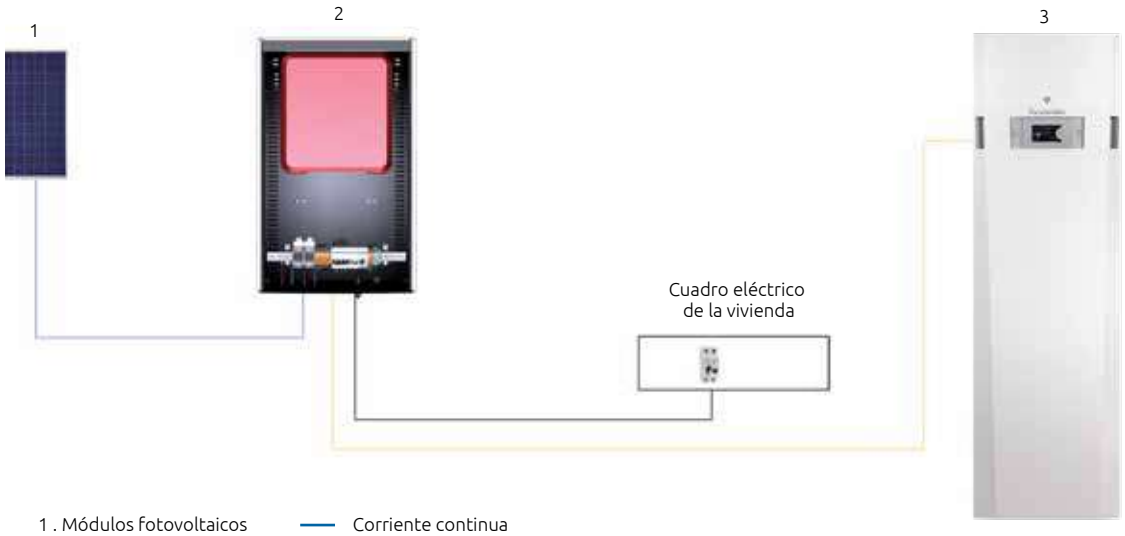

1 . Módulos fotovoltaicos
2 . PV-CONNECT
3 . Bomba de calor

Corriente continua
Corriente alterna
Conexión ON/OFF. Activación cambio de consigna en bomba de calor en función de la producción eléctrica.

INSTALACIONES SOLARES TÉRMICAS

COLECTOR SOLAR

EASYLIFE



DH 200

Colectores solares planos

n. 0078/000259

Colector plano de altas prestaciones para montaje vertical en tejado, en terraza

- Placa absorbente de aluminio con tratamiento selectivo e intercambiador tipo «parrilla»
- Conexión en serie hasta 10 colectores en vertical
- Hidráulica adaptada para un funcionamiento presurizado, en Drain-Back o termosifón
- Aislamiento posterior y lateral de lana de roca de espesor 40 mm
- Caja de perfiles de aluminio con ranura de fijación lateral y placa de cierre posterior de aluminio
- Vidrio de seguridad espesor 3,2 mm, translucidez > 91%
- Sistemas de fijación para terraza, tejado así como kits de conexión hidráulica y de conexión entre captadores y campo de captadores
- **Suministro:** bulto/colector suministrado verticalmente en un palet de 800 x 1315 x 1960 mm

DIMENSIONES PRINCIPALES (mm y pulgadas)

COLECTOR DH 200

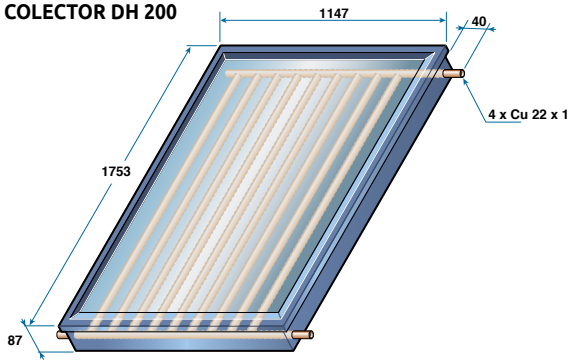

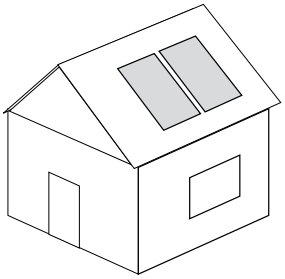

DH200_F0001

CARACTERÍSTICAS TÉCNICAS

Presión de servicio: **2,5 bar** | Presión máxima de servicio: **10 bar** | Temp. máxima de servicio: **180°C** | Temp. de estancamiento: **198°C**

MODELO

	INISOL	DH200
Superficie total (Ag)	m^2	2,01
Superficie de apertura (Aa)	m^2	1,920
Superficie absorbedora (A_A)	m^2	1,87
Capacidad de fluido	l	1,5
Presión de prueba	bar	10
Factor de absorción (a)	%	95+/-1
Emisividad (Ɛ)	%	5+/-1
Rendimiento óptico (η_0)		0,770
Coeficiente de pérdidas por transmisión (a1)	$W/m^2.K$	3,924
Coeficiente de pérdidas por transmisión (a2)	$W/m^2.K^2$	0,011
Factor de ángulo de incidencia (η_{50})		0,91
Peso neto	kg	37

P.V.P. (IVA NO INCLUIDO)

	INISOL	DH200
	Bulto	ER646
	Código	7203638
	€	555,00

INSTALACIONES SOLARES TÉRMICAS

LISTA Y P.V.P. (IVA NO INCLUIDO) DE LOS BULTOS NECESARIOS PARA LA INSTALACIÓN DE HASTA 10 COLECTORES INISOL DH 200

DENOMINACIÓN

					NÚMERO DE COLECTORES									
	BULTO	CÓDIGO	€	1	2	3	4	5	6	7	8	9	10
• Colector plano INISOL DH 200	ER646	7203638	555,00	1	2	3	4	5	6	7	8	9	10
ACCESORIOS PARA CONEXIÓN HIDRÁULICA														
• Kit de conexión hidráulica de un campo de colectores (con 2 x1 m de tubo)	ER648	7213624	140,00	1	1	1	1	1	1	1	1	1	1
• Kit con 20 biconos de conexión entre dos captadores	ER652	7213628	109,00	-	0,1	0,2	0,3	0,4	0,5	0,6	0,7	0,8	0,9
o														
• Kit con 10 conexiones entrada 3/4"	ER649	7213625	110,00	0,1	0,1	0,1	0,1	0,1	0,1	0,1	0,1	0,1	0,1
• Kit con 10 conexiones salida 3/4" (con sonda solar y purgador manual)	ER650	7213626	273,00	0,1	0,1	0,1	0,1	0,1	0,1	0,1	0,1	0,1	0,1
• Kit con 20 tapones	ER651	7213627	89,00	0,1	0,1	0,1	0,1	0,1	0,1	0,1	0,1	0,1	0,1
• Kit con 20 biconos de conexión entre dos captadores	ER652	7213628	109,00	-	0,1	0,2	0,3	0,4	0,5	0,6	0,7	0,8	0,9
ELEMENTOS DE MONTAJE EN TERRAZA (O EN EL SUELO)														
• Kit de perfiles para **clipar** 1 colector	ER732	7217045	62,00	1	2	3	4	5	6	7	8	9	10
• juego de 3 soportes con travesaños	EG358	89807358	257,00	1	1	1	1	1	1	1	1	1	1
• juego de 3 soportes sin travesaños	EG359	89807359	219,00	-	-	1	1	1	2	2	2	3	3
o														
• Kit de perfiles para **clipar** 1 colector	ER732	7217045	62,00	1	2	3	4	5	6	7	8	9	10
• Juego de 2 soportes para 1 colector	ER658	7217038	138,00	1	1	1	1	1	1	1	1	1	1
• Suplemento extensión para 1 colector	ER659	7217039	96,00	-	1	2	3	4	5	6	7	8	9
ELEMENTOS DE MONTAJE SOBRE TEJADO														
• Kit de perfiles para **clipar** 1 colector	ER732	7217045	62,00	1	2	3	4	5	6	7	8	9	10
GANCHOS DE FIJACIÓN PARA MONTAJE SOBRE TEJADO														
• Tejas: De encaje (acero inox.) / Uralita (acero inox.)														
Bulto: EG313 / EG317 — 4 piez.				1	-	2	1	-	2	1	-	2	1
Código: 89807313 / 89807317														
Bulto: EG314 / EG318 — 6 piez			Seleccionar en función del tipo de tejado	-	1	-	1	2	1	2	3	2	3
Código: 89807314 / 89807318														
o														
• Kit tirafondos para montaje sobre tejas — 4 piez.	EG94	89807782	236,00	1	-	2	-	1	4	2	-	6	5
6 piez	EG95	89807783	287,00	-	1	-	2	2	-	2	4	-	-

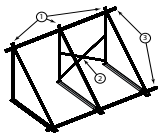

Bulto ER732
Bulto EG358
Bulto EG359

① 3 soporte de terraza (Bulto EG359)
② Travesaños (incluidos en bulto EG358)
③ Kit de perfiles (Bulto ER732)

DH200_F0004

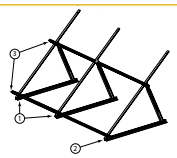

Bulto ER732
Bulto ER658
Bulto ER659

① 2 básico soporte de terraza (Bulto ER658)
② Suplemento extensión (Bulto ER659)
③ Kit de perfiles (Bulto ER732)

DH200_F0003

ER648



8980Q021

ER650



x10

DH200_Q0002

ER652



x20

DH200_Q0003

ER651



x20

DH200_Q0004

ER649



x10

DH200_Q0001

INSTALACIONES SOLARES TÉRMICAS

ACUMULADOR SOLAR PARA LA PRODUCCIÓN DE AGUA CALIENTE SANITARIA CON APOYO CALDERA

EASYLIFE



C

Inisol Uno

Acumuladores solares equipados **de 200 a 400 l**

producto

Acumulador solar equipado con todos los componentes hidráulicos

ENR VE

Acumuladores solares de agua caliente sanitaria.

- Cuba de acero esmaltada con aislamiento de espuma inyectada de poliuretano sin CFC, 50 mm de espesor; protección mediante ánodo de magnesio.
- **Con un intercambiador inferior solar y un intercambiador superior dedicado a la caldera** de tubo liso con la superficie exterior esmaltada.
- **Equipados en opción** con una **resistencia eléctrica**
- **Equipados de fábrica** con todos los componentes necesarios para la conexión y control de una instalación solar: estación solar con bomba modulante, purgador manual, vaso de expansión, grupo de seguridad, manómetro, dispositivo de llenado y de vaciado y grifo mezclador termostático.
- **Regulación solar SOL AEL.**
- Conexiones situadas en la parte posterior tipo "Plug and Heat-system".
- Cubiertas de ABS.
- **Suministro:** 1 bulto

Sistemas solares de tipo INISOL:



Estos acumuladores completados por un fluido caloportador se pueden asociar a 1, 2 ó 3 colectores INISOL DH 200.

DIMENSIONES PRINCIPALES (mm y pulgadas)

① Salida agua caliente sanitaria con mezclador termostático G1"
② Entrada intercambiador G1"
③ Recirculación G 3/4"
④ Vaina sonda agua caliente sanitaria
⑤ Salida intercambiador G1"
⑥ Entrada agua fría sanitaria + Vaciado G1"
⑦ Entrada intercambiador circuito solar Cu 18 mm
⑧ Salida intercambiador circuito solar Cu 18 mm
⑨ Vaina sonda solar
⑩ Ánodo
⑫ Tubo de conexión mezclador termostático - entrada agua fría con grupo de seguridad a.c.s. a 7 bar (opcional, bulto ER404)
⑬ Emplazamiento resistencia eléctrica opcional

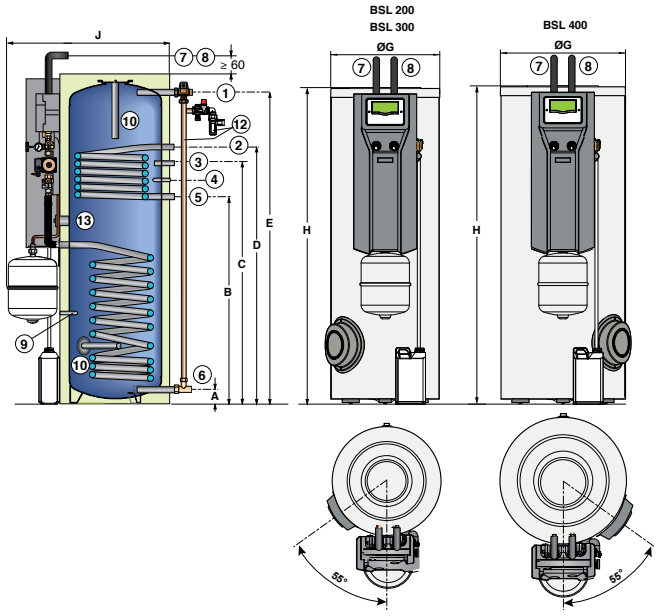

(mm)	A	B	C	D	E	Ø G	H	J
BSL 200	71	912	1092	1182	1324	604	1423	892
BSL 300	71	1127	1397	1397	1694	604	1796	892
BSL 400	66	992	1217	1262	1558	704	1672	992

CARACTERÍSTICAS TÉCNICAS

Temperatura máxima de servicio: - primario (intercambiador): **110°C**
- secundario (cuba): **95°C**

Presión máxima de servicio: - primario (intercambiador): **10 bar**
- secundario (cuba): **10 bar**

MODELO

INISOL UNO		BSL 200		BSL 300		BSL 400	
Capacidad del acumulador	l	225		300		400	
Volumen de apoyo hidráulico	l	75		105		150	
Volumen solar	l	150		195		250	
Intercambiador		inf. (solar)	sup. (cald.)	inf. (solar)	sup. (cald.)	inf. (solar)	sup. (cald.)
Capacidad del intercambiador	l	5,6	5,1	8,1	5,1	10,1	5,1
Superficie de intercambio	m²	0,84	0,76	1,2	0,76	1,50	0,76
Caudal primario	m³/h		2		2		2
Temperatura primario	°C		80		80		80
Potencia intercambiada (1)(2)	kW		24		24		24
Caudal horario a ΔT = 35 K (1)(2)	l/h		590		590		590
Caudal en 10 min a ΔT = 30 K (1)(3)	l/10 Min.		150		200		270
Coeficiente de pérdidas térmicas	W/K	1,67		2,04		2,41	
Peso neto	kg	106		129		156	

(1) Temp. agua fría: 10°C. (2) Temp. a.c.s. 45°C, temp. primario a 80°C, caudal primario 2 m³/h. (3) Temp. a.c.s. 40°C, temp. de almacenamiento a.c.s. 65°C, valores medidos sólo en el volumen de apoyo

P.V.P. (IVA NO INCLUIDO)

INISOL UNO	BSL 200	BSL 300	BSL 400
Bulto	ER359	ER360	ER361
Código	100019134	100019135	100019136
€	1738,00	1957,00	2843,00

ACCESORIOS

	BULTO	CÓDIGO	€
Kit conexión agua fría	ER404	100019322	132,00
Resistencia eléctrica blindada:			
• 1,5 kW con sonda	ER392	100019163	284,00
• 3 kW con sonda	ER394	100019165	284,00

ER404



ER394 (ER392)



EASYLIFE



C

Inisol Uno... E

Acumuladores solares equipados **de 200 a 400 l**

producto

Acumulador solar equipado con todos los componentes hidráulicos

ENR VE

Acumuladores solares de agua caliente sanitaria.
- Cuba de acero esmaltada con aislamiento de espuma inyectada de poliuretano sin CFC, 50 mm de espesor; protección mediante ánodo de magnesio.
- **Con un intercambiador inferior solar** de tubo liso con la superficie exterior esmaltada.
- **Equipados en opción** con una **resistencia de esteatita.**
- **Equipados de fábrica** con todos los componentes necesarios para la conexión y control de una instalación solar: estación solar con bomba modulante, purgador manual, vaso de expansión, grupo de seguridad, manómetro, dispositivo de llenado y de vaciado y grifo mezclador termostático.
- **Regulación solar SOL AEL.**
- Conexiones situadas en la parte posterior tipo "Plug and Heat-system".
- Cubiertas de ABS.
- **Suministro:** 1 bulto

Sistemas solares de tipo INISOL:



Estos acumuladores completados por un fluido caloportador se pueden asociar a 1, 2 ó 3 colectores INISOL DH 200.

DIMENSIONES PRINCIPALES (mm y pulgadas)

① Salida agua caliente sanitaria con mezclador termostático G1"
③ Recirculación G 3/4"
④ Vaina sonda agua caliente sanitaria
⑥ Entrada agua fría sanitaria + Vaciado G1"
⑦ Entrada intercambiador circuito solar Cu 18 mm
⑧ Salida intercambiador circuito solar Cu 18 mm
⑨ Vaina sonda solar
⑩ Ánodo
⑪ Resistencia eléctrica
⑫ Tubo de conexión mezclador termostático - entrada agua fría con grupo de seguridad a.c.s. a 7 bar (opcional, bulto ER404)

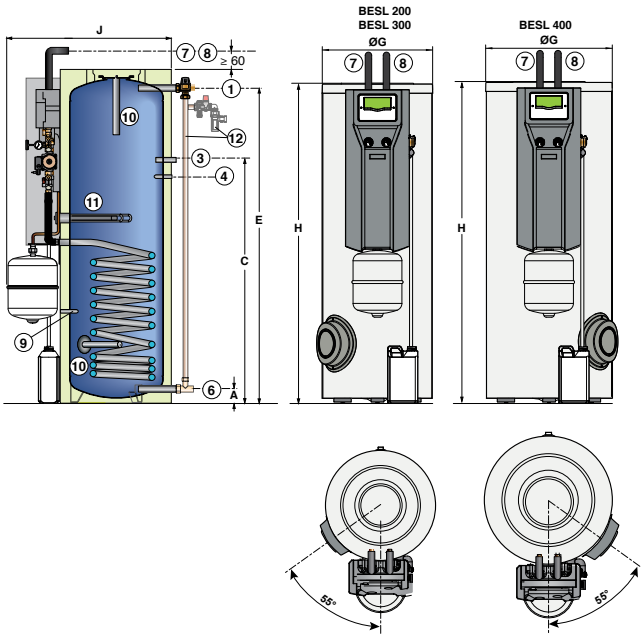

(mm)	A	C	E	Ø G	H	J
BESL 200	71	1092	1324	604	1423	892
BESL 300	71	1397	1694	604	1796	992
BESL 400	66	1217	1558	704	1672	992

CARACTERÍSTICAS TÉCNICAS

Temperatura máxima de servicio: - primario (intercambiador): **110°C**
- secundario (cuba): **95°C**

Presión máxima de servicio: - primario (intercambiador): **10 bar**
- secundario (cuba): **10 bar**

MODELO

		INISOL UNO... E	BESL 200	BESL 300	BESL 400
Capacidad del acumulador	l		225	300	400
Volumen de apoyo	l		95	135	170
Volumen solar	l		130	165	230
Capacidad del intercambiador solar	l		5,6	8,1	10,1
Superficie de intercambio	m²		0,84	1,20	1,50
Potencia del apoyo eléctrico	kW		1,5	2,3	3,0
Volumen de agua disponible a 40°C (VES 40) en calentamiento nocturno (3)	l		155	210	260
Volumen de agua disponible a 40°C (VES 40) en calentamiento nocturno + 2 h diurno (3)	l		250	360	465
Tiempo de calentamiento eléctrico (de 15 a 60°C)	h		3 h 20	3 h 10	3 h 00
Coeficiente de pérdidas térmicas	W/K		1,67	2,04	2,41
Peso neto	kg		106	129	156

(3) Temp. agua fría 15°C, temp. de almacenamiento a.c.s. 55°C, valores medidos sólo en el volumen de apoyo

P.V.P. (IVA NO INCLUIDO)

	INISOL UNO... E	BESL 200	BESL 300	BESL 400
	Bulto	ER372	ER373	ER374
	Código	100019140	100019141	100019142
	€	1738,00	1957,00	2843,00

ACCESORIOS

	BULTO	CÓDIGO	€
Kit conexión agua fría	ER404	100019322	132,00

ER404



INSTALACIONES SOLARES TÉRMICAS

ACUMULADORES PARA LA PRODUCCIÓN DE A.C.S. CON 2 INTERCAMBIADORES

EASYLIFE



C

Inisol BSL... N

Acumuladores solares no equipados **de 225 a 500 l**

Acumuladores solares de agua caliente sanitaria.

- Cuba de acero esmaltada con aislamiento de espuma de poliuretano inyectada sin CFC, 50 mm de espesor; protección mediante ánodo de magnesio.
- **Con un intercambiador inferior solar y un intercambiador superior dedicado a la caldera** de tubo liso con la superficie exterior esmaltada.
- Todas las conexiones en la parte posterior salvo la del intercambiador solar, que va en la parte frontal.
- Resistencia eléctrica en opción.
- Envolvente y cubiertas de ABS.
- Los conjuntos de equipamiento disponibles en opción incluyen todos los componentes necesarios para conectar y controlar una instalación solar.
- **Suministro:** 1 bulto

DIMENSIONES PRINCIPALES (mm y pulgadas)

① Salida agua caliente sanitaria G1"
② Entrada intercambiador primario (caldera) G1"
③ Recirculación G 3/4"
④ Vaina sonda agua caliente sanitaria
⑤ Salida intercambiador primario (caldera) G1"
⑥ Entrada agua fría sanitaria + Vaciado G1"
⑦ Entrada intercambiador circuito solar G 3/4"
⑧ Salida intercambiador circuito solar G 3/4"
⑨ Vaina sonda solar
⑩ Ánodo
⑬ Emplazamiento resistencia eléctrica opcional

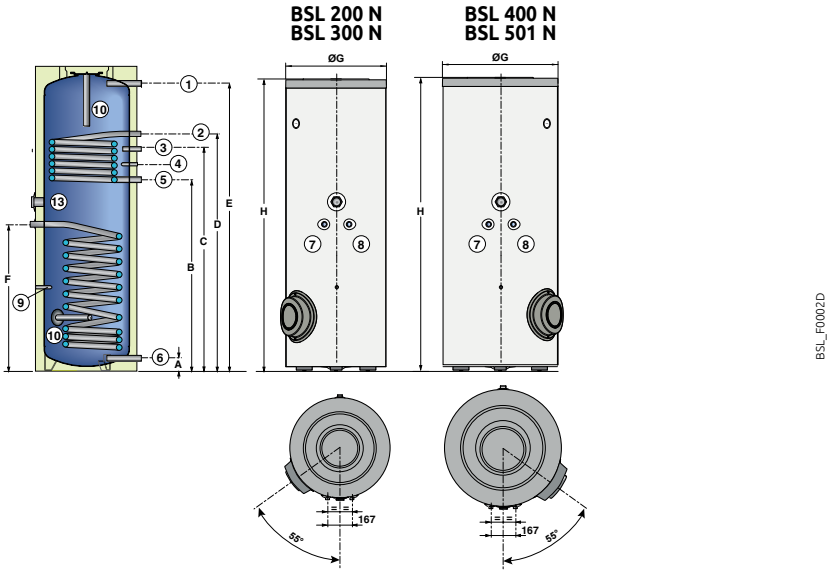

(mm)	A	B	C	D	E	F	Ø G	H
BSL 200 N	71	912	1092	1182	1324	682	604	1423
BSL 300 N	71	1127	1397	1397	1694	862	604	1796
BSL 400 N	66	992	1217	1262	1558	812	704	1672
BSL 501 N	71	1133	1313	1403	1666	948	814	1812

CARACTERÍSTICAS TÉCNICAS

Temperatura máxima de servicio: - primario (intercambiadores): **110°C**
- secundario (cuba): **95°C**

Presión máxima de servicio: - primario (intercambiadores): **10 bar**
- secundario (cuba): **10 bar**

MODELO	INISOL	BSL 200 N		BSL 300 N		BSL 400 N		BSL 501 N	
Capacidad del acumulador	l	225		300		400		500	
Volumen de apoyo hidráulico	l	75		105		150		160	
Volumen solar	l	150		195		250		340	
Intercambiador		inf. (sol.)	sup. (cald.)	inf. (sol.)	sup. (cald.)	inf. (sol.)	sup. (cald.)	inf. (sol.)	sup. (cald.)
Capacidad del intercambiador	l	5,6	5,1	8,1	5,1	10,1	5,1	12,8	5,1
Superficie de intercambio	m^2	0,84	0,76	1,2	0,76	1,5	0,76	1,9	0,76
Caudal primario	m^3/h		2		2		2		2
Temperatura primario	°C		80		80		80		80
Potencia intercambiada (1)(2)	kW		24		24		24		24
Caudal horario a ΔT = 35 K (1)(2)	l/h		590		590		590		590
Caudal en 10 min a ΔT = 30 K (1)(3)	l/10 Min.		150		200		270		305
Coeficiente de pérdidas térmicas	W/K	1,67		2,04		2,41		2,56	
Peso neto	kg	99		122		149		180	

(1) Temp. agua fría: 10°C (2), Temp. a.c.s. 45°C, temp. primario a 80°C, caudal primario 2 m^3/h. (3) Temp. a.c.s. 40°C, temp. de almacenamiento a.c.s. 65°C, valores medidos sólo en el volumen de apoyo

P.V.P. (IVA NO INCLUIDO)

INISOL	BSL 200 N	BSL 300 N	BSL 400 N	BSL 501 N
Bulto	ER418	ER419	ER420	ER883
Código	100019528	100019521	100019525	7680594
€	984,00	1203,00	1858,00	1910,00

ACCESORIOS

	BULTO	CÓDIGO	€
Kit "Titan Activ System®" para acumulador solar asociado a una caldera con cuadro de mando que permite la gestión del TAS (hasta 300 l)	EC431	100010652	113,00
Mezclador termostático	EC60	100019425	109,00
Kit conexión agua fría	ER404	100019322	132,00

ACCESORIOS

	BULTO	CÓDIGO	€
Resistencia eléctrica blindada:			
• 1,5 kW con termostato	ER395	100019166	288,00
• 2,3 kW con termostato	ER396	100019167	288,00
• 3 kW con termostato	ER397	100019168	273,00
• 1,5 kW con sonda (para la regulación solar SOL AEL solamente)	ER392	100019163	284,00
• 3 kW con sonda (para la regulación solar SOL AEL solamente)	ER394	100019165	284,00

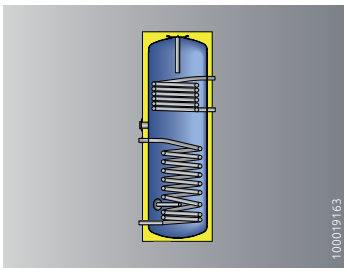

Accesorios opcionales acumuladores solares

Inisol BSL... N **con apoyo caldera y/o eléctrico**

Los acumuladores BSL...N pueden equiparse en opción con:
- un equipamiento solar que permita o no controlar el apoyo de caldera.
- un equipamiento solar que incluya una resistencia eléctrica en sustitución o como complemento del apoyo caldera si es necesario (p. ej., si el apoyo es una caldera de biomasa).
- un equipamiento solar que permita la producción de a.c.s. y el apoyo a la calefacción y/o el calentamiento de una piscina con 2 acumuladores de almacenamiento, o más para los sistemas colectivos, con circuito solar común y apoyo individual por caldera.

ACUMULADOR BSL... N EN UNA INSTALACIÓN SOLAR CON APOYO CALDERA

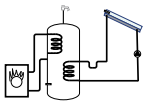

EQUIPAMIENTO **CON** CONTROL DEL APOYO

			BULTO	CÓDIGO	€
	8980Q305	Estación solar DKSL 6-8 MSB	ER710	7630417	700,00
	8980Q303	Kit tubos para montar la estación DKS 6-8 MSB en BSL...N	ER414	100019423	153,00
	DB_Q0003	Regulación solar SOL AEL	ER708	7630421	284,00
	8980Q043	Vaso de expansión 18 litros	EG117	100019427	93,00

EQUIPAMIENTO **SIN** CONTROL DEL APOYO

			BULTO	CÓDIGO	€
	8980Q310	Estación solar SKP 7-8	ER655	7624853	533,00
	SOL_Q0001	Regulación solar SOL PLUS	ER709	7630422	273,00
	8980Q042	Kit de instalación en pared para vaso de expansión hasta 25 litros	EC118	89807238	57,00
	8980Q043	Vaso de expansión 18 litros	EG117	100019427	93,00

ACUMULADOR BSL... N EN UNA INSTALACIÓN SOLAR CON APOYO ELÉCTRICO

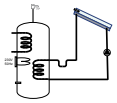

RESISTENCIA ELÉCTRICA CONTROLADA POR LA REGULACIÓN SOLAR SOL AEL

			BULTO	CÓDIGO	€
	BSL_Q0010	Resistencia eléctrica blindada 1,5 kW con sonda	ER392	100019163	284,00
o			o	o	o
	BSL_Q0010	Resistencia eléctrica blindada 3 kW con sonda	ER394	100019165	284,00

RESISTENCIA ELÉCTRICA CON TERMOSTATO

			BULTO	CÓDIGO	€
	BSL_Q0009	Resistencia eléctrica blindada 1,5 kW con termostato	ER395	100019166	288,00
o			o	o	o
	BSL_Q0009	Resistencia eléctrica blindada 2,3 kW con termostato	ER396	100019167	288,00
o			o	o	o
	BSL_Q0009	Resistencia eléctrica blindada 3 kW con termostato	ER397	100019168	273,00

ACUMULADOR BSL... N EN UNA INSTALACIÓN SOLAR CON 2 ACUMULADORES

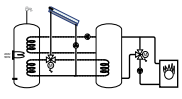

EQUIPAMIENTO MURAL PARA SISTEMA CON 2 ACUMULADORES

			BULTO	CÓDIGO	€
	8980Q285	Estación solar SKS 13-45	ER665	7619964	817,00
	SOL_Q0001	Regulación solar SOL PLUS	ER709	7630422	273,00
	8980Q240	Válvula 3 vias 3/4"	EC164	89804803	222,00

			BULTO	CÓDIGO	€
	8980Q042	Kit de instalación en pared para vaso de expansión hasta 25 litros	EC118	89807238	57,00
	8980Q043	Vaso de expansión 25 litros	EG118	100019428	105,00

INSTALACIONES SOLARES TÉRMICAS

ACUMULADORES PARA PRODUCCIÓN DE A.C.S. CON 1 INTERCAMBIADOR

EASYLIFE



C

Inisol BESL... N

Acumuladores solares no equipados **de 200 a 400 l**

Acumuladores solares de agua caliente sanitaria.

- Cuba de acero esmaltada con aislamiento de espuma de poliuretano inyectada sin CFC, 50 mm de espesor; protección mediante ánodo de magnesio.
- **Con un intercambiador inferior solar** de tubo liso con la superficie exterior esmaltada.
- Equipados en opción con una resistencia eléctrica.
- Conexiones situadas en la parte posterior salvo conexión del intercambiador solar situada en la parte frontal.
- Envolvente flexible.
- En la página siguiente figura todo el equipamiento necesario para conectar y controlar una instalación solar.
- **Suministro:** 1 bulto

DIMENSIONES PRINCIPALES (mm y pulgadas)

① Salida agua caliente sanitaria G1"
③ Recirculación G 3/4"
④ Vaina sonda agua caliente sanitaria
⑥ Entrada agua fría sanitaria + Vaciado G1"
⑦ Entrada intercambiador circuito solar G 3/4"
⑧ Salida intercambiador circuito solar G 3/4"
⑨ Vaina sonda solar
⑩ Ánodo
⑬ Emplazamiento resistencia eléctrica opcional

(mm)	A	C	E	F	ØG	H
BESL 200 N	71	1092	1324	682	604	1423
BESL 300 N	71	1397	1694	862	604	1796
BESL 400 N	66	1217	1558	812	704	1672

BESL 200 N
BESL 300 N

BESL 400 N

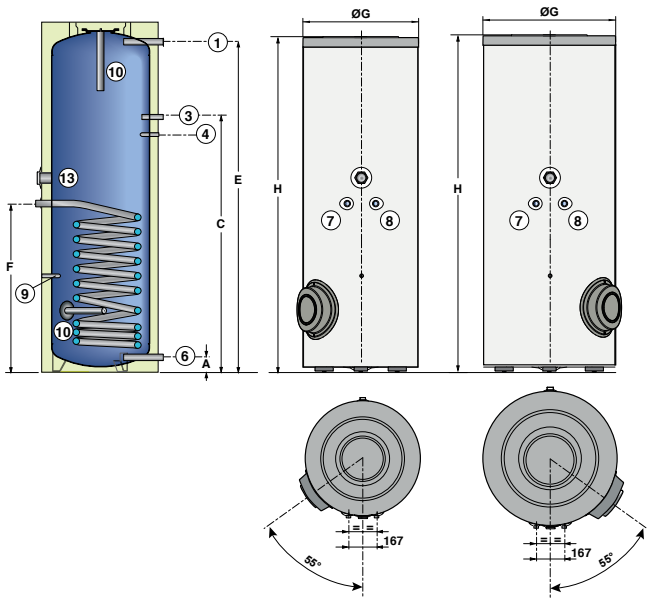

BESL_F0002C

CARACTERÍSTICAS TÉCNICAS

Temperatura máxima de servicio: - primario (intercambiadores): **110°C**
- secundario (cuba): **95°C**

Presión máxima de servicio: - primario (intercambiadores): **10 bar**
- secundario (cuba): **10 bar**

MODELO

INISOL		BESL 200 N	BESL 300 N
Capacidad del acumulador	l	225	300
Volumen de apoyo	l	95	135
Volumen solar	l	130	165
Capacidad del intercambiador	l	5,6	8,1
Superficie de intercambio	m²	0,84	1,20
Coeficiente de pérdidas térmicas	W/K	1,67	2,04
Peso neto	kg	86	97

P.V.P. (IVA NO INCLUIDO)

INISOL	BESL 200 N	BESL 300 N
Bulto	ER421	ER422
Código	100019530	100019527
€	874,00	1038,00

ACCESORIOS

	BULTO	CÓDIGO	€
Kit "Titan Activ System®" para acumulador solar asociado a una caldera con cuadro que permite la gestión del TAS (hasta 300 l)	EC431	100010652	113,00
Mezclador termostático	EC60	100019425	109,00
Kit conexión agua fría	ER404	100019322	132,00

ACCESORIOS

	BULTO	CÓDIGO	€
Resistencia eléctrica blindada:			
• 1,5 kW con termostato	ER395	100019166	288,00
• 2,3 kW con termostato	ER396	100019167	288,00
• 3 kW con termostato	ER397	100019168	273,00

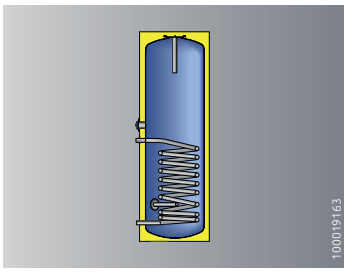

Accesorios opcionales acumuladores solares

Inisol BESL... N **con apoyo eléctrico**

Los acumuladores solares BESL... N se pueden equipar en opción con:
- un equipamiento solar que permita o no controlar el apoyo integrado en el acumulador.
- un equipamiento solar con apoyo eléctrico autónomo o controlado por la regulación solar.
- un equipamiento solar que permita la producción de a.c.s. con o sin apoyo y la calefacción de una piscina o el apoyo a la calefacción.

ACUMULADOR BESL... N EN UN SISTEMA CON PRECALENTAMIENTO DEL A.C.S.

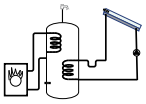

EQUIPAMIENTO CON CONTROL DEL APOYO

		BULTO	CÓDIGO	€
 89800305	Estación solar DKSL 6-8 MSB	ER710	7630417	700,00
 89800303	Kit tubos para montar la estación DKS 6-8 MSB en BSL...N	ER414	100019423	153,00
 DB_Q0003	Regulación solar SOL AEL	ER708	7630421	284,00
 89800043	Vaso de expansión 18 litros	EG117	100019427	93,00

EQUIPAMIENTO SIN CONTROL DEL APOYO

		BULTO	CÓDIGO	€
 89800310	Estación solar SKP 7-8	ER655	7624853	533,00
 SOL_Q0001	Regulación solar SOL PLUS	ER709	7630422	273,00
 89800042	Kit de instalación en pared para vaso de expansión hasta 25 litros	EC118	89807238	57,00
 89800043	Vaso de expansión 18 litros	EG117	100019427	93,00

ACUMULADOR BESL... N EN UNA INSTALACIÓN SOLAR CON APOYO ELÉCTRICO

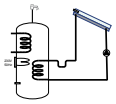

RESISTENCIA ELÉCTRICA CONTROLADA POR LA REGULACIÓN SOLAR SOL AEL

		BULTO	CÓDIGO	€
 BSL_Q0010	Resistencia eléctrica blindada 1,5 kW con sonda	ER392	100019163	284,00
o		o	o	o
 BSL_Q0010	Resistencia eléctrica blindada 3 kW con sonda	ER394	100019165	284,00

RESISTENCIA ELÉCTRICA CON TERMOSTATO

		BULTO	CÓDIGO	€
 BSL_Q0009	Resistencia eléctrica blindada 1,5 kW con termostato	ER395	100019166	288,00
 BSL_Q0009	Resistencia eléctrica blindada 2,3 kW con termostato	ER396	100019167	288,00
 BSL_Q0009	Resistencia eléctrica blindada 3 kW con termostato	ER397	100019168	273,00

ACUMULADOR BESL... N EN UNA INSTALACIÓN CON PRODUCCIÓN DE A.C.S. Y COMPLEMENTO DE CALEFACCIÓN

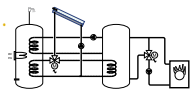

EQUIPAMIENTO CON RESISTENCIA ELÉCTRICA PARA SISTEMA CON DOS CIRCUITOS

		BULTO	CÓDIGO	€
 89800285	Estación solar SKS 13-45	ER665	7619964	817,00
 SOL_Q0001	Regulación solar SOL PLUS	ER709	7630422	273,00
 89800240	Válvula 3 vias 3/4"	EC164	89804803	222,00

		BULTO	CÓDIGO	€
 89800042	Kit de instalación en pared para vaso de expansión hasta 25 litros	EC118	89807238	57,00
 89800043	Vaso de expansión 25 litros	EG118	100019428	105,00
 BSL_Q0009	Resistencia eléctrica blindada 3 kW con termostato	ER397	100019168	273,00

INSTALACIONES SOLARES TÉRMICAS

ACUMULADORES PARA LA PRODUCCIÓN DE A.C.S. Y/O APOYO A LA CALEFACCIÓN

ADVANCE



C

(400 L)

Dietrisol Quadro SolarSystem

Acumuladores solares mixtos equipados **de 385 l y 750 l**

producto

Acumulador solar mixto equipado con todos los componentes hidráulicos

ENR · VE

Acumuladores solares para la producción de agua caliente sanitaria y apoyo calefacción para integración en sistemas solares SSC, se puede conectar a derecha o izquierda hasta 4 generadores de calor diferentes.

- **A combinar con calderas o bombas de calor equipadas con un cuadro de mando Diematic iSystem**
- Equipado **con 1 intercambiador solar**
- Se compone de un deposito de reserva con estratificación de temperaturas de 400 o 700 litros de acero, **equipado con un intercambiador en forma de serpentín de acero inoxidable para la producción de a.c.s.**. Esta construido sobre el principio de una partición del acumulador en zonas. Una técnica de carga inteligente, permite controlar las distintas zonas funcionales de manera selectiva, optimizando así el uso de la energía solar.
- **Suministrado con:**
  - Estación solar completa DKSL 6-8 MSB con bomba modulante
  - Vaso de expansión solar de 18 l
  - Regulación solar SOL PLUS a integrar en la estación con funciones MCDB, y kit conexión entre la regulación **SOL PLUS** y el ModBus.
  - Mezclador termostático,
  - "Kit conexión agua fría" incluyendo grupo de seguridad a.c.s.
- Envolvente y cubiertas de ABS
- **Suministro:** 8 ó 9 según bultos

DIMENSIONES PRINCIPALES (mm y pulgadas)

① Purgador Rp 1/2"
② Salida agua caliente sanitaria G1"
③ SolarSystem 400: salida caldera G3/4"
SolarSystem 700:
salida circuitos calefacción caldera G3/4"
④ Vaina Ø16 mm
⑤ Retorno a.c.s. caldera G1"
⑥ SolarSystem 400: salida calefacción G1"
SolarSystem 700: salida circuitos calefacción G1"
⑦ Retorno radiadores G1"
⑧ Retorno caldera G1"
⑨ Retorno suelo radiante G1"
⑩ Entrada de agua fria sanitaria R1"
⑪ Retorno del circuito solar DN18
⑫ Salida del circuito solar DN18
⑬ SolarSystem 700: emplazamiento resistencia eléctrica (opcional)
⑭ Tubo de conexión mezclador termostático - entrada agua fría con grupo de seguridad a.c.s. a 7 bar (Bulto ER404)
⑮ SolarSystem 700: salida circuito a.c.s. caldera
⑯ SolarSystem 700: Regulados para sonda sistema exterior

QUADRO SOLARSYSTEM 400

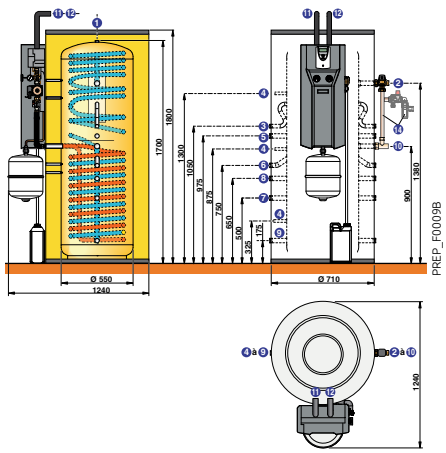

QUADRO SOLARSYSTEM 700

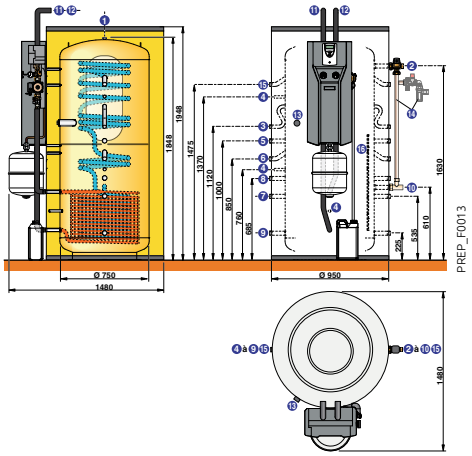

CARACTERÍSTICAS TÉCNICAS

Presión máxima de servicio: - circuito primario: **6 bar**
- circuito secundario (cuba): **6 bar**
- circuito a.c.s.: **7 bar**

Temperatura máxima de servicio - circuito primario: **110°C**
- circuito secundario (cuba): **95°C**
- circuito a.c.s.: **95°C**

MODELO

DIETRISOL QUADRO SOLARSYSTEM		400	700
Clase de eficiencia energética		C	C
Capacidad total del acumulador	l	385	750
Superficie de colectores que se puede conectar	m²	8 (2)	15 (2)
Capacidad depósito de reserva/ Capacidad del serpentín a.c.s.	l	352/ 22	750/ 27
Superficie de intercambio del serpentín a.c.s.	m²	4,3	4,3
Capacidad de los intercambiadores solares	l	11	13
Superficie de intercambio solar	m²	2,2	2,6
Temperatura de consigna a.c.s.	°C	55	55
Potencia intercambiada a ΔT = 35 K para acumulación (en verano) (1)	kW	25	30
Caudal horario a ΔT = 35 K (en verano) (1)	l/h	520	810
Temperatura de almacenamiento a.c.s.	°C	65	65
Caudal en 10 min a ΔT = 30 K (1)	l/10 min	220	250
Consumo de mantenimiento zona de apoyo/Consumo de mantenimiento volumen total	kWh/24h	0,5/ 0,9	1,5/ 3,2
Peso neto	kg	105	170

(1) Temp. agua fría 10°C, temp. entrada primario = temp. consigna a.c.s. + 10 K, retorno en ⑦ (2) Importante: solamente en caso de transferencia de energía suplementaria en verano, piscina por ejemplo.

P.V.P. (IVA NO INCLUIDO)

DIETRISOL QUADRO SOLARSYSTEM	400	700
Código	7651949	7651946
€	4753,00	5432,00

ACCESORIOS

	BULTO	CÓDIGO	€
Consola mural para 1 modulo hidráulico	EA142	100020166	111,00
Consola mural para colector	EA141	100020165	38,00
Modulo hidráulico compacto para 2 circuitos (con 2 bombas para circuito directo y circuito con válvula)	MT12	7616233	1539,00
Resistencia eléctrica blindada 3 kW con sonda para Quadro SolarSystem 700	ER394	100019165	284,00

ACCESORIOS

	BULTO	CÓDIGO	€
Modulos hidráulicos con bomba modulante:			
• para 1 circuito directo	EA143	100020167	621,00
• para 1 circuito con válvula mezcladora	EA144	100020168	886,00
Colector con 2 ó 3 circuitos	EA140	100020164	334,00

INSTALACIONES SOLARES TÉRMICAS

ACUMULADORES PARA LA PRODUCCIÓN DE A.C.S. Y/O APOYO A LA CALEFACCIÓN

EASYLIFE



C

(400 L)

Inisol Quadro SolarEasy

Acumuladores solares mixtos equipados **de 385 l y 750 l**

producto

Acumulador solar mixto equipado con todos los componentes hidráulicos

ENR · VE

Acumuladores solares para la producción de agua caliente sanitaria y apoyo calefacción para integración en sistemas solares SSC, se puede conectar a derecha o izquierda hasta 4 generadores de calor diferentes

- **A combinar con calderas o bombas de calor equipadas con un cuadro de mando Diematic iSystem**
- Equipado con**1 intercambiador solar**
- Se compone de un deposito de reserva con estratificación de temperaturas de 400 o 700 litros de acero, equipado con un intercambiador en forma de serpentín de acero inoxidable para la producción de a.c.s.. Esta construido sobre el principio de una partición del acumulador en zonas. Una técnica de carga inteligente, permite controlar las distintas zonas funcionales de manera selectiva, optimizando así el uso de la energía solar.
- **Suministrado con**:
  - Estación solar DKSL 6-8 MSB con bomba modulante
  - Vaso de expansión solar de 18 l
  - Regulación solar SOL PLUS
  - Mezclador termostático,
  - Válvula de 3 vías y sonda
- Envolvente y cubiertas de ABS
- **Suministro:** 8 ó 9 según bultos

DIMENSIONES PRINCIPALES (mm y pulgadas)

① Purgador Rp 1/2"
② Salida agua caliente sanitaria G1"
③ SolarEasy 400: salidas caldera G3/4"
SolarEasy 700: salida circuitos calefacción caldera G3/4"
④ Vaina Ø16 mm
⑤ Retorno a.c.s. caldera G1"
⑥ SolarEasy 400: salida calefacción G1"
SolarEasy 700: salida circuitos calefacción G1"
⑦ Retorno radiadores G1"
⑧ Retorno caldera G1"
⑨ Retorno suelo radiante G1"
⑩ Entrada de agua fria sanitaria R1"
⑪ Retorno del circuito solar DN18
⑫ Salida del circuito solar DN18
⑬ SolarEasy700: emplazamiento resistencia eléctrica (opcional)
⑮ SolarEasy 700: salida circuito a.c.s. caldera
⑯ SolarEasy 700: Regulados para sonda sistema exterior

QUADRO SOLAREASY 400

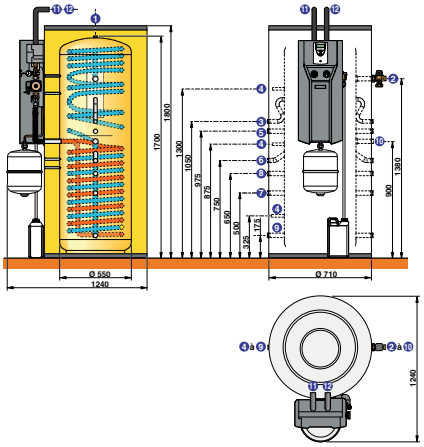

QUADRO SOLAREASY 700

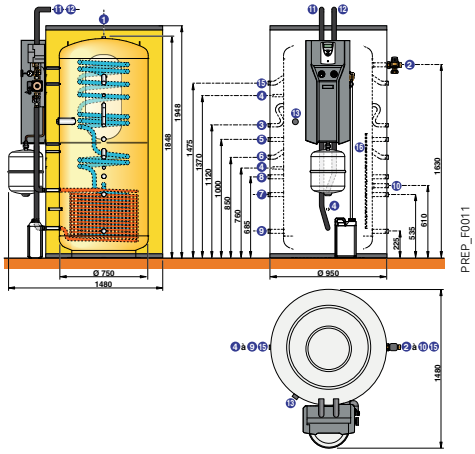

CARACTERÍSTICAS TÉCNICAS

Presión máxima de servicio: - circuito primario: **6 bar**
- circuito secundario (cuba): **6 bar**
- circuito a.c.s.: **7 bar**

Temperatura máxima de servicio - circuito primario: **110°C**
- circuito secundario: **95°C**
- circuito a.c.s.: **95°C**

MODELO

INISOL QUADRO SOLAREASY		400	700
Clase de eficiencia energética		C	C
Capacidad total del acumulador	l	385	750
Superficie de colectores que se puede conectar	m²	8 (2)	15 (2)
Capacidad depósito de reserva/ Capacidad del serpentín a.c.s.	l	352/ 22	750/ 27
Superficie de intercambio del serpentín a.c.s.	m²	4,3	4,3
Capacidad de los intercambiadores solares	l	11	13
Superficie de intercambio solar (volumen total)	m²	2,2	2,6
Temperatura de consigna a.c.s.	°C	55	55
Potencia intercambiada a ΔT = 35 K para acumulación (en verano) (1)	kW	25	30
Caudal horario a ΔT = 35 K (en verano) (1)	l/h	520	810
Temperatura de almacenamiento a.c.s.	°C	65	65
Caudal en 10 min a ΔT = 30 K (1)	l/10 min	220	250
Consumo de mantenimiento zona de apoyo/Consumo de mantenimiento volumen total	kWh/24h	0,5/ 0,9	1,5/ 3,2
Peso neto	kg	105	170

(1) Temp. agua fría 10°C, temp. entrada primario = temp. consigna a.c.s. + 10 K, retorno en ⑦ (2) Importante: solamente en caso de transferencia de energía suplementaria en verano, piscina por ejemplo.

P.V.P. (IVA NO INCLUIDO)

INISOL QUADRO SOLAREASY	400	700
Código	7651950	7651951
€	4853,00	5532,00

ACCESORIOS

	BULTO	CÓDIGO	€
Modulo hidráulico con bomba modulante para 1 circuito con válvula	EA144	100020168	886,00
Resistencia eléctrica blindada 3 kW con sonda para Quadro SolarEasy 700	ER394	100019165	284,00

ACCESORIOS

	BULTO	CÓDIGO	€
Kit conexión agua fría	ER404	100019322	132,00
Mezclador termostático	EG78	89807767	136,00

INSTALACIONES SOLARES TÉRMICAS

ACUMULADOR SOLAR PARA LA PRODUCCIÓN DE A.C.S. Y/O APOYO A LA CALEFACCIÓN

EASYLIFE



Inisol Quadro SolarEasybois

Acumulador solar mixto equipado **de 750 l**

producto

Acumulador solar mixto equipado hidráulicamente

ENR VE

Acumuladores solares para la producción de agua caliente sanitaria y apoyo calefacción para integración en sistemas solares SSC, se puede conectar **a derecha o izquierda** hasta 4 generadores de calor diferentes.

- **A asociar con calderas de biomasa**
- Equipado con **1 intercambiador solar**
- e compone de un deposito de reserva con estratificación de temperaturas de 700 litros de acero de elevado espesor, **equipado con un intercambiador en forma de serpentín de acero inoxidable para la producción de acs.** Esta construido sobre el principio de una partición del acumulador en zonas. Una técnica de carga inteligente basada sobre el prinipio de la estratificación, permite controlar las distintas zonas funcionales de manera selectiva, optimizando así el uso de la energía solar
-
- **Suministrado con:**
  - Estación solar completa DKSL 6-8 MSB con bomba modulante con índice de eficiencia energética EEI < 0,23, vaso de expansión solare de 18 l, mezclador termostático
  - Regulación solar **SOL AEL** integrada en el frontal
  - Resistencia eléctrica 3 kW
- Envolvente y cubiertas de ABS
- **Suministro:** 8 bultos

DIMENSIONES PRINCIPALES (mm y pulgadas)

① Emplazamiento para purgador Rp 1/2"
② Salida agua caliente sanitaria G1"
③ Ida circuito calefacción caldera gasóleo/salida acumulador tampón G 3/4"
④ Vaina Ø16 mm
⑤ Retorno a.c.s. caldera G1"
⑥ Entrada calefacción G1"
⑦ Retorno radiadores/retorno en acumulador tampón G1"
⑧ Retorno caldera fuel G1"
⑨ Retorno suelo radiante G1"
⑩ Entrada de agua fria sanitaria R1"
⑪ Retorno del circuito solar DN18
⑫ Salida del circuito solar DN18
⑬ Resistencia eléctrica
⑮ Ida caldera biomasa/ida circuito a.c.s. caldera gasóleo
R: Rosca
Rp: Tarado

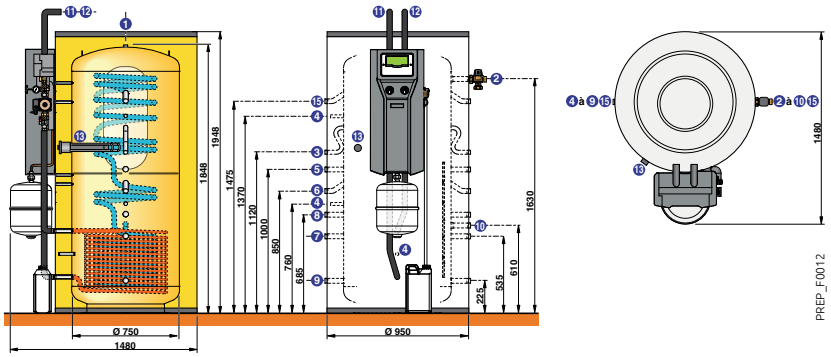

CARACTERÍSTICAS TÉCNICAS

Presión máxima de servicio: - circuito primario: **6 bar**
- circuito secundario (cuba): **6 bar**
- circuito a.c.s.: **7 bar**

Temperatura máxima de servicio - circuito primario: **110°C**
- circuito secundario (cuba): **95°C**
- circuito a.c.s.: **95°C**

MODELO

		INISOL QUADRO SOLAREASYBOIS 700
Clase de eficiencia energética		C
Capacidad total del acumulador	l	750
Superficie de colectores que se puede conectar	m²	15 (2)
Capacidad depósito de reserva/ Capacidad del serpentín a.c.s.	l	750/ 27
Superficie de intercambio del serpentín a.c.s.	m²	4,3
Capacidad de los intercambiadores solares	l	13
Superficie de intercambio solar (volumen total)	m²	2,6
Temperatura de consigna a.c.s.	°C	55
Potencia intercambiada a ΔT = 35 K para acumulación (en verano) (1)	kW	30
Caudal horario a ΔT = 35 K (en verano) (1)	l/h	810
Temperatura de almacenamiento a.c.s.	°C	65
Caudal en 10 min a ΔT = 30 K (1)	l/10 min	250
Consumo de mantenimiento zona de apoyo/Consumo de mantenimiento volumen total	kWh/24h	1,5/ 3,2
Peso neto	kg	170

(1) Temp. agua fría 10°C, temp. entrada primario = temp. consigna a.c.s. + 10 K, retorno en ⑦ (2) Importante: solamente en caso de transferencia de energía suplementaria en verano, piscina por ejemplo.

P.V.P. (IVA NO INCLUIDO)

	INISOL QUADRO SOLAREASYBOIS 700
Código	7651952
€	5546,00

ACCESORIOS

	BULTO	CÓDIGO	€
Regulación DIEMATIC VM iSystem	AD281	100018254	992,00
Modulos hidráulicos			
• para 1 circuito directo	EA143	100020167	621,00
• para 1 circuito con válvula	EA144	100020168	886,00
Colector con 2 ó 3 circuitos	EA140	100020164	334,00
Consola mural para 1 modulo hidráulico	EA142	100020166	111,00
Consola mural para colector	EA141	100020165	38,00

ACCESORIOS

	BULTO	CÓDIGO	€
Modulo hidráulico compacto para 2 circuitos (con 2 bombas para circuito directo y circuito con válvula)	MT12	7616233	1539,00
Kit conexión agua fría	ER404	100019322	132,00

PROJECT



Dietrisol PRO C250TB

Colector solar plano

producto

Montaje vertical

n° 078/000294

Colector solar plano para montaje vertical en tejado o en terraza
- Absorbedor plano de aluminio con revestimiento selectivo, provisto de un intercambiador monotubo en forma de sinusoide de 10 mm de diámetro soldado con láser, conectado a 2 tubos colectores de 18 mm de diámetro para una conexión en serie a batería (hasta 8 colectores)
- Aislamiento posterior y lateral de lana de vidrio de espesor 30 mm
- Caja de perfiles de aluminio lacado de color gris antracita con ranura de fijación lateral y placa de cierre trasera de aluminio
- Cristal traslúcido de vidrio de seguridad de 3,2 mm de espesor, traslucidez > 91%
- Sistemas de fijación en terraza o tejado, kit de conexión hidráulica y de conexión entre colectores y campos de colectores
- Hidráulica adaptada para un funcionamento presurizado o en Drain-Back
- **Suministro:** 1 bulto

ATENCIÓN: evitar el almacenamiento de los captadores solares a la intemperie

DIMENSIONES PRINCIPALES (mm y pulgadas)

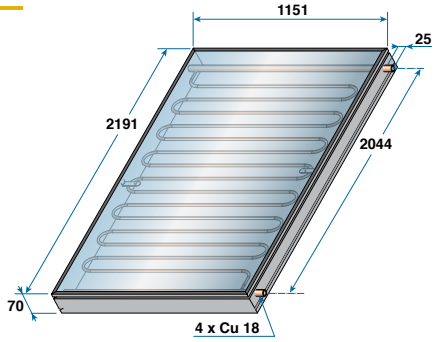

CARACTERÍSTICAS TÉCNICAS

Presión de servicio: **6 bar**
Presión máxima de servicio: **10 bar**
Temperatura máxima de servicio: **120°C**

MODELO

		DIETRISOL PRO C250TB
Superficie total (Ag)	m²	2,52
Superficie de apertura (A_a)	m²	2,40
Superficie absorbedora (A_A)	m²	2,35
Capacidad de fluido	L	1,4
Caudal recomendado	L/h. m²	50
Temperatura de estancamiento	°C	190
Rendimiento óptico (η_0)	%	76
Coeficiente de pérdidas por transmisión (a1)	W/m².K	3,71
Coeficiente de pérdidas por transmisión (a2)	W/m².K²	0,014
Factor de ángulo de incidencia (η_{50})	%	95
Peso neto	kg	36

P.V.P. (IVA NO INCLUIDO)

	DIETRISOL PRO C250TB
Bulto	ER836
Código	7668033
€	678,00

LISTA Y P.V.P. (IVA NO INCLUIDO) DE LOS BULTOS NECESARIOS PARA INSTALACIONES COLECTIVAS DE HASTA 8 COLECTORES PRO C250 TB ...

DENOMINACIÓN	BULTO	CÓDIGO	€	NÚMERO DE COLECTORES PRO C250TB EN SERIE 1 (2,4 M²)	2 (4,8 M²)	3 (7,1 M²)	4 (9,5 M²)	5 (11,9 M²)	6 (14,3 M²)	7 (16,7 M²)	8 (19 M²)
COLECTORES PLANOS EMBALADOS											
• 1 colector plano PRO C250TB	ER836	7668033	678,00	1	2	3	4	5	6	7	8
ACCESORIOS PARA CONEXIÓN HIDRÁULICA DEL COLECTOR PRO C250TB											
• Kit de conexión hydráulica para 1 campo de 2 colectores (biconos)	ER837	7668056	98,00	1	1	1	1	1	1	1	1
• Kit de conexión entre 2 colectores (biconos)	ER838	7668058	16,00	-	-	1	2	3	4	5	6
• Kit flexibles para conexión de un campo de colectores al circuito solar (opción)	ER247	100016508	142,00	1	1	1	1	1	1	1	1
ELEMENTOS DE MONTAJE EN TERRAZA (O EN EL SUELO)											
▶ Sistemas para cargas estándar por efecto de viento y de la nieve (Standard load)											
• Soporte de terraza básico SL para el montaje de 1 x PRO C250TB	ER658	7217038	138,00	1	1	1	1	1	1	1	1
• Soporte de terraza SL de extensión para el montaje de 1 x PRO C250TB adicional	ER659	7217039	96,00	-	1	2	3	4	5	6	7
• Kit de perfiles para 1 x PRO C250TB	ER839	7674602	65,00	1	2	3	4	5	6	7	8
ELEMENTOS DE MONTAJE SOBRE TEJADO (Kit perfiles y ganchos de fijación)											
• Kit de perfiles para 1 x PRO C250TB (para combinar con los ganchos de fijación que se indican más abajo)	ER839	7674602	65,00	1	2	3	4	5	6	7	8
GANCHOS DE FIJACIÓN PARA MONTAJE SOBRE TEJADO (3)											
• Montaje sobre tejados sin cabríos											
Ganchos universales (alu.) para tejas de encaje — 4 piezas	EG311	89807311	89,00	1	-	2	1	-	2	1	-
Ganchos universales (alu.) para tejas de encaje — 6 piezas	EG312	89807312	125,00	-	1	-	1	2	1	2	3
Montaje sobre 2 filas de listones con una sección de 30 x 90 mm, lg (mm)	no suministrados			300	300	400	600	700	800	1000	1200
• Montaje sobre cabríos											
Tejas*: De encaje (acero inox.) — Bulto / Código	EG313	89807313	4 piezas (2)	92,00	1	-	2	1	-	2	1	-
Planas (acero inox.) — Bulto / Código	EG315	89807315									
De canalón (acero inox.) — Bulto / Código	ER136	100015314									
Uralita (acero inox.) — Bulto / Código	EG317	89807317									
Pizarras (acero inox.) — Bulto / Código	EG319	89807319									
De encaje (acero inox.) — Bulto / Código	EG314	89807314	6 piezas (2)	132,00	-	1	-	1	2	1	2	3
Planas (acero inox.) — Bulto / Código	EG316	89807316									
De canalón (acero inox.) — Bulto / Código	ER137	100015315									
Uralita (acero inox.) — Bulto / Código	EG318	89807318									
Pizarras (acero inox.) — Bulto / Código	EG320	89807320									
o				ou	ou	ou	ou	ou	ou	ou	ou
- Kit tirafondos para montaje sobre tejas de canalón — 6 piezas	EG94	89807782	236,00	1		2		1	4	2	
8 piezas	EG95	89807783	287,00	-	1		2	2		2	4

* Otros tipos de tejas: consultarnos (1) Con tejas planas o de pizarra es necesario el - bulto ER558 - Código 7503269: **106,00 €**. (2) A elegir en función de la cubierta además de los perfiles

(3) En las regiones con elevado riesgo de nevadas y con pendientes de tejado ⩽35°, el número de ganchos debe ser el doble.

PROJECT

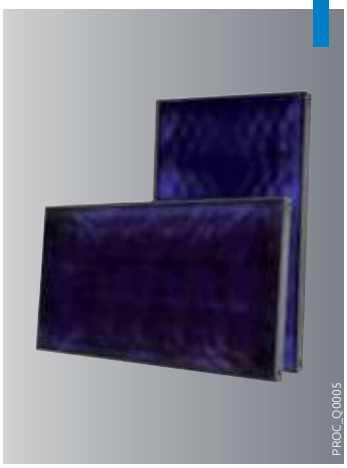

Dietrisol PRO C250V y PRO C250H

Colectores solares planos

producto

Montaje horizontal o vertical dependiendo del modelo

Colectores planos de altas prestaciones para montaje horizontal (PRO C250H) o vertical (PRO C250V) sobre tejado o terraza o integrado en el tejado

- Absorbedor plano de aluminio con revestimiento selectivo provisto de un intercambiador monotubo en forma de sinusoide de 10 mm de diámetro soldado con láser, conectado a 2 tubos colectores de 22 mm de diámetro para una conexión en serie o batería
- Aislamiento de lana de vidrio: trasera y lateral de 40 mm de espesor
- Caja de perfiles de aluminio lacado de color gris antracita con ranura de fijación en el borde y tapa de cierre trasera de aluminio
- Cristal traslúcido de vidrio de seguridad de 3,2 mm de grosor, traslucidez > 91%
- Sistemas de fijación en terraza, tejado o integrada en el tejado, kit de conexión hidráulica y de conexión entre colectores y campos de colectores
- **Suministro:** 1 bulto

ATENCIÓN: evitar el almacenamiento de los captadores solares a la intemperie

DIMENSIONES PRINCIPALES (mm y pulgadas)

PRO C250V

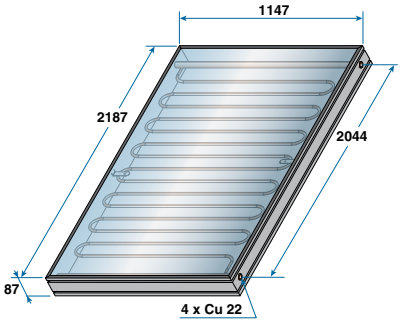

PRO C250H

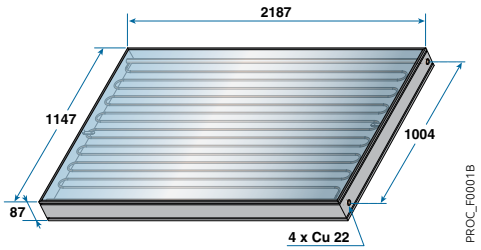

CARACTERÍSTICAS TÉCNICAS

Presión de servicio: **2,5 bar** | Presión máxima de servicio: **10 bar** | Temperatura máxima de servicio: **120°C**

MODELO

DIETRISOL		PRO C250H	PRO C250V
Superficie total (Ag)	m^2	2,51	2,51
Superficie de apertura (Aa)	m^2	2,37	2,37
Superficie absorbedora (A_A)	m^2	2,354	2,354
Capacidad de fluido	l	2,9	2,9
Caudal recomendado	$l/h.m^2$	30	30
Pérdida de carga (30 $l/h.m^2$)	mbar	75	85
Presión de prueba	bar	10	10
Factor de absorción (a)	%	> 95 +/- 1	> 95 +/- 1
Emisividad (ε)	%	> 5 +/- 1	> 5 +/- 1
Rendimiento óptico (ηo)	%	81,2	81,4
Coeficiente de pérdidas por transmisión (a1)	$W/m^2.K$	3,641	3,639
Coeficiente de pérdidas por transmisión (a2)	$W/m^2.K^2$	0,0128	0,0089
Factor de ángulo de incidencia (η_{50})	%	94	94
Peso neto	kg	47	47

P.V.P. (IVA NO INCLUIDO)

DIETRISOL	PRO C250H	PRO C250V
Bulto	ER241	ER240
Código	100016503	100016502
€	776,00	746,00

INSTALACIONES SOLARES TÉRMICAS

LISTA Y P.V.P. (IVA NO INCLUIDO) DE LOS BULTOS NECESARIOS PARA INSTALACIONES COLECTIVAS DE HASTA 10 COLECTORES PRO C250V

PROJECT

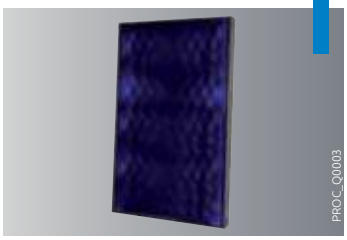

DIETRISOL PRO C 250V

DENOMINACIÓN	BULTO	CÓDIGO	€	NÚMERO DE COLECTORES PRO C250V EN SERIE 1 (2,4 m²)	2 (4,8 m²)	3 (7,1 m²)	4 (9,5 m²)	5 (11,9 m²)	6 (14,3 m²)	7 (16,7 m²)	8 (19 m²)	9 (21,4 m²)	10 (23,8 m²)
COLECTORES PLANOS EMBALADOS													
• 1 colector plano PRO C250V	ER240	100016502	746,00	1	2	3	4	5	6	7	8	9	10
ACCESORIOS PARA CONEXIÓN HIDRÁULICA DEL COLECTOR PRO C250V													
• Kit de conexión hidráulica de un campo de colectores	ER245	100016506	110,00	1	1	1	1	1	1	1	1	1	1
• Kit de conexión entre 2 colectores	ER246	100016507	79,00	-	1	2	3	4	5	6	7	8	9
• Kit flexibles para conexión de un campo de colectores al circuito solar (opción)	ER247	100016508	142,00	1	1	1	1	1	1	1	1	1	1
ELEMENTOS DE MONTAJE EN TERRAZA (O EN EL SUELO)													
▶ **Sistemas para cargas importantes por efecto del viento y de la nieve (High Load)**													
• Soporte de terraza básico HL para el montaje de 1 x PRO C250V	ER250	100016509	284,00	1	1	1	1	1	1	1	1	1	1
• Soporte de terraza HL de extensión para el montaje de 1 x PRO C250V adicional	ER251	100016510	147,00	-	1	2	3	4	5	6	7	8	9
o													
▶ **Sistemas para cargas estándar por efecto de viento y de la nieve (Standard load)**													
• Soporte de terraza básico SL para el montaje de 1 x PRO C250V	ER658	7217038	138,00	1	1	1	1	1	1	1	1	1	1
• Soporte de terraza SL de extensión para el montaje de 1 x PRO C250V adicional	ER659	7217039	96,00	-	1	2	3	4	5	6	7	8	9
• Kit de perfiles para **clipar** para 1 x PRO C250V	ER664	7217044	90,00	1	2	3	4	5	6	7	8	9	10
ELEMENTOS DE MONTAJE PARA INTEGRACIÓN EN TEJADO													
• Kit básico para la integración en **teja de encaje, pendiente ⩾ 22°** de 1 x PRO C250V (1)	ER634	7212864	596,00	1	-	-	-						
• Kit básico para la integración en **teja de encaje, pendiente ⩾ 22°** de 2 x PRO C250V (1)	ER635	7212869	794,00	-	1	1	1						
• Kit de extensión para la integración en **teja de encaje, pendiente ⩾ 22°** de 1 x PRO C250V adicional	ER636	7212867	355,00	-	-	1	2						
o													
• Kit básico para la integración en **teja de canalón, pendiente ⩾ 17°** de 1 x PRO C250V	ER640	7212872	648,00	1	-	-	-						
• Kit básico para la integración en **teja de canalón, pendiente ⩾ 17°** de 2 x PRO C250V	ER641	7503821	867,00	-	1	1	1						
• Kit de extensión para la integración en **teja de canalón, pendiente ⩾ 17°** de 1 x PRO C250V adicional	ER642	7212875	384,00	-	-	1	2						
ELEMENTOS DE MONTAJE SOBRE TEJADO (Kit perfiles y ganchos de fijación)													
• Kit de perfiles para **clipar** para 1 x PRO C250V (para combinar con los ganchos de fijación que se indican más abajo)	ER664	7217044	90,00	1	2	3	4	5	6	7	8	9	10
GANCHOS DE FIJACIÓN PARA MONTAJE SOBRE TEJADO (3)													
• **Montaje sobre tejados sin cabríos**													
Ganchos universales (alu.) para tejas de encaje — 4 piezas	EG311	89807311	89,00	1	-	2	1	-	2	1	-	2	1
Ganchos universales (alu.) para tejas de encaje — 6 piezas	EG312	89807312	125,00	-	1	-	1	2	1	2	3	2	3
Montaje sobre listones (x 2) con una sección mínima de 30 x 90 mm	no suministrados			300	300	400	600	700	800	1000	1200	1300	1400
• **Montaje sobre cabríos**													
Tejas*: De encaje (acero inox.) / Planas (acero inox.) / De canalón (acero inox.) / Uralita (acero inox.) / Pizarras (acero inox.)													
Bulto: EG313 / EG315 / ER136 / EG317 / EG319 — Código: 89807313 / 89807315 / 100015314 / 89807317 / 89807319 — 4 piezas	(2)		92,00	1	-	2	1	-	2	1	-	2	1
Bulto: EG314 / EG316 / ER137 / EG318 / EG320 — Código: 89807314 / 89807316 / 100015315 / 89807318 / 89807320 — 6 piezas	(2)		132,00	-	1	-	1	2	1	2	3	2	3
o				o	o	o	o	o	o	o	o	o	o
- Kit tirafondos para montaje sobre tejas de canalón — 6 piezas	EG94	89807782	236,00	1		2		1	4	2		6	5
8 piezas	EG95	89807783	287,00	-	1		2	2		2	4		

* Otros tipos de tejas: consultarnos
(1) Con tejas planas o de pizarra es necesario el - bulto ER558 - Código 7503269: **106,00 €**.
(2) A elegir en función de la cubierta además de los perfiles
(3) En las regiones con elevado riesgo de nevadas y con pendientes de tejado ⩽ 35°, el número de ganchos debe ser el doble.

INSTALACIONES SOLARES TÉRMICAS

LISTA Y P.V.P. (IVA NO INCLUIDO) DE LOS BULTOS NECESARIOS PARA INSTALACIONES COLECTIVAS DE HASTA 10 COLECTORES PRO C250H

PROJECT

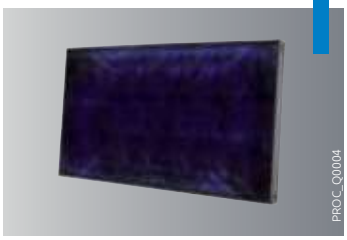

DIETRISOL PRO C 250H

DENOMINACIÓN	BULTO	CÓDIGO	€	NÚMERO DE COLECTORES PRO C250H EN SERIE									
				1 (2,4 m²)	2 (4,8 m²)	3 (7,1 m²)	4 (9,5 m²)	5 (11,9 m²)	6 (14,3 m²)	7 (16,7 m²)	8 (19 m²)	9 (21,4 m²)	10 (23,8 m²)
COLECTORES PLANOS EMBALADOS													
• 1 colector plano PRO C250H	ER241	100016503	776,00	1	2	3	4	5	6	7	8	9	10
ACCESORIOS PARA CONEXIÓN HIDRÁULICA DEL COLECTOR PRO C250H													
• Kit de conexión hidráulica de un campo de colectores	ER245	100016506	110,00	1	1	1	1	1	1	1	1	1	1
• Kit de conexión entre 2 colectores	ER246	100016507	79,00	-	1	2	3	4	5	6	7	8	9
• Kit flexibles para conexión de un campo de colectores al circuito solar (opción)	ER247	100016508	142,00	1	1	1	1	1	1	1	1	1	1
ELEMENTOS DE MONTAJE EN TERRAZA (O EN EL SUELO)													
▶ **Sistemas para cargas importantes por efecto del viento y de la nieve (High Load)**													
• Soporte de terraza básico HL para el montaje de 1 x PRO C250H	ER252	100016511	231,00	1	1	1	1	1	1	1	1	1	1
• Soporte de terraza HL de extensión para el montaje de 1 x PRO C250H adicional	ER253	100016512	132,00	-	1	2	3	4	5	6	7	8	9
o													
▶ **Sistemas para cargas estándar por efecto de viento y de la nieve (Standard load)**													
• Soporte de terraza básico SL para el montaje de 1 x PRO C250H	ER656	7217041	128,00	1	1	1	1	1	1	1	1	1	1
• Soporte de terraza SL de extensión para el montaje de 1 x PRO C250H adicional	ER657	7217042	88,00	-	1	2	3	4	5	6	7	8	9
• Kit de perfiles para **clipar** para 1 x PRO C250H	ER662	7217048	73,00	1	2	3	4	5	6	7	8	9	10
ELEMENTOS DE MONTAJE PARA INTEGRACIÓN EN TEJADO													
• Kit básico para la integración en **teja de encaje, pendiente ⩾ 22°** de 1 x PRO C250H (1)	ER637	7212866	663,00	1	-	-	-						
• Kit básico para la integración en **teja de encaje, pendiente ⩾ 22°** de 2 x PRO C250H (1)	ER638	7212870	1097,00	-	1	1	1						
• Kit de extensión para la integración en **teja de encaje, pendiente ⩾ 22°** de 1 x PRO C250H adicional	ER639	7212868	464,00	-	-	1	2						
o													
• Kit básico para la integración en **teja de canalón, pendiente ⩾ 17°** de 1 x PRO C250H	ER643	7212873	727,00	1	-	-	-						
• Kit básico para la integración en **teja de canalón, pendiente ⩾ 17°** de 2 x PRO C250H	ER644	7212880	1151,00	-	1	1	1						
• Kit de extensión para la integración en **teja de canalón, pendiente ⩾ 17°** de 1 x PRO C250H adicional	ER645	7212877	486,00	-	-	1	2						
ELEMENTOS DE MONTAJE SOBRE TEJADO (Kit perfiles y ganchos de fijación)													
• Kit de perfiles para **clipar** para 1 x PRO C250H (para combinar con los ganchos de fijación que se indican más abajo)	ER662	7217048	73,00	1	2	3	4	5	6	7	8	9	10
GANCHOS DE FIJACIÓN PARA MONTAJE SOBRE TEJADO (3)													
• **Montaje sobre tejados sin cabríos**													
Ganchos universales (alu.) para tejas de encaje — 4 piezas	EG311	89807311	89,00	1	2	-	1	2	-	1	2	-	1
Ganchos universales (alu.) para tejas de encaje — 6 piezas	EG312	89807312	125,00	-	-	2	2	2	4	4	4	6	6
Montaje sobre listones (x 2) con una sección mínima de 30 x 90 mm	no suministrados			300	300	400	600	700	800	1000	1200	1300	1400
• **Montaje sobre cabríos**													
Tejas* / Bulto / Código — De encaje (acero inox.)	EG313	89807313	92,00	1	2	-	1	2	-	1	2	-	1
Planas (acero inox.)	EG315	89807315											
De canalón (acero inox.)	ER136	100015314											
Uralita (acero inox.)	EG317	89807317											
Pizarras (acero inox.)	EG319	89807319											
4 piezas — (2)													
Bulto / Código — De encaje (acero inox.)	EG314	89807314	132,00	-	-	2	2	2	4	4	4	6	6
Planas (acero inox.)	EG316	89807316											
De canalón (acero inox.)	ER137	100015315											
Uralita (acero inox.)	EG318	89807318											
Pizarras (acero inox.)	EG320	89807320											
6 piezas — (2)													
o				o	o	o	o	o	o	o	o	o	o
- Kit tirafondos para montaje sobre tejas de canalón — 6 piezas	EG94	89807782	236,00	2	-	-	-	2	8	4	-	-	10
8 piezas	EG95	89807783	287,00	-	2	3	4	4	-	4	8	7	-

* Otros tipos de tejas: consultarnos

(1) Con tejas planas o de pizarra es necesario el - bulto ER558 - Código 7503269: **106,00 €**.

(2) A elegir en función de la cubierta además de los perfiles

(3) En las regiones con elevado riesgo de nevadas y con pendientes de tejado ⩽ 35°, el número de ganchos debe ser el doble.

INSTALACIONES SOLARES TÉRMICAS

ACUMULADORES SOLARES PARA PRODUCCIÓN DE AGUA CALIENTE SANITARIA

PROJECT

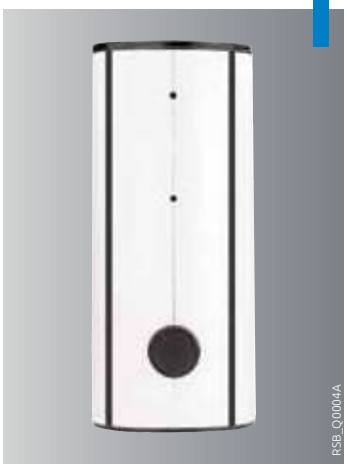

B 802 y B 1002 HR/HS

Acumuladores solares doble serpentín **de 800 y 1000 l**

producto

Caudal agua caliente sanitaria hasta 1200 litros por hora

Acumuladores solares de agua caliente sanitaria de altas prestaciones

- Cuba de acero esmaltado de calidad alimentaria con doble fondo que permite aprovechar el volumen situado debajo del intercambiador solar para obtener temperaturas de retorno más bajas.
- Con un intercambiador inferior solar y un segundo intercambiador para la conexión de una caldera.
- Protección mediante ánodo de magnesio.
- Orificio de vaciado y brida de inspección.
- Envolvente disponible en 2 versiones:
  - **Envolvente rígida (HR)** en fibra poliéster espesor 120 mm con lámina exterior en poliestireno
  - **Envolvente flexible (B..HS)**, clase de resistencia al fuego M1, aislamiento de fibra de vidrio espesor 100 mm con lámina exterior de PVC
- **Suministro:** 2 bultos

DIMENSIONES PRINCIPALES (mm y pulgadas)

① Entrada/Salida intercambiador circuito solar Rp 1" 1/2
② Entrada/Salida intercambiador Rp 1" 1/2
③ Entrada/Salida agua caliente sanitaria Rp 1" 1/2
④ Vaina para sonda Ø 6 mm
⑤ Recirculación Rp 1"
⑥ Machón para vaina/Ánodos 3/4"
⑦ Vaciado con tapón R 3/4"
⑧ Emplazamiento resistencia eléctrica Rp 1" 1/2
⑨ Salida agua caliente sanitaria/Purgador Rp 2"

Cota de inclinación:
B 802: 2010 mm
B 1002 : 2220 mm

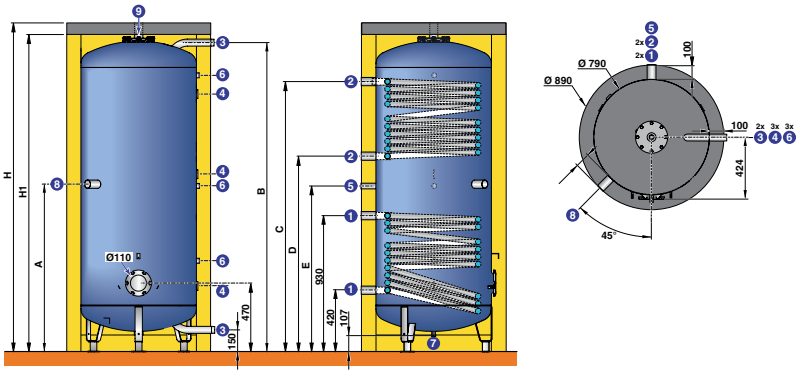

(mm)	H	H1	A	B	C	D	E
B 802	2055	1955	976	1889	1542	1134	1024
B 1002	2271	2171	1147	2115	1847	1337	1133

CARACTERÍSTICAS TÉCNICAS

Temperatura máxima de servicio: - primario (intercambiadores): **95°C**
- secundario (cuba): **95°C**

Presión máxima de servicio: - primario (intercambiadores): **12 bar**
- secundario (cuba): **7 bar**

MODELO

		B 802				B 1002			
Clase de eficiencia energética		C				C			
Capacidad acumulador	l	800				900			
Volumen de apoyo	l	310				350			
Volumen solar	l	490				550			
Intercambiador		inferior (solar)		superior (caldera)		inferior (solar)		superior (caldera)	
Capacidad del intercambiador	l	15,2		14,4		16,1		16,0	
Superficie de intercambio	m^2	2		1,9		2,1		2,1	
Caudal primario	m^3/h	0,5		3		0,5		3	
Perdida carga lado agua	mbar	-		150		-		135	
Temperatura entrada primario	°C	50	70	70	80	50	70	70	80
Potencia intercambiada (1)(2)	kW	4,5	12,5	29	39	4,8	13,2	32	43
Caudal horario (1)(2)	l/h	-	-	370	960	-	-	410	1050
Caudal máx. en 10 min a ΔT = 30 K (1)(3)	l/10 mn	420				465			
Coeficiente de pérdidas térmicas (HR/HS)	W/K	2,8/3				2,9/3,2			
Peso de expedición	kg	270				335			

(1) Temp. agua fría 10°C, (2) Temp. a.c.s. 45°C, (3) Temp. a.c.s. 40°C, temp. de almacenamiento a.c.s. 65°C, valores medidos sólo en el volumen de apoyo

P.V.P. (IVA NO INCLUIDO)

		B 802	B 1002 (1)
Cuba	Bulto	AJ85	AJ86
	Código	7650487	7650488
	€	3759,00	4265,00
Envolvente rígida (B../HR)	Bulto	AJ95	AJ97
	Código	7650497	7650499
	€	563,00	671,00
Envolvente flexible (B.. HS) (clase resistencia al fuego M1)	Bulto	AJ115	AJ117
	Código	7650534	7650554
	€	445,00	540,00

(1) B 1002: disponible únicamente bajo pedido

ACCESORIOS

	BULTO	CÓDIGO	€
Resistencia eléctrica blindada:			
• 6 kW/400 V, 1" 1/2	AJ36	89757750	711,00

ACCESORIOS

	BULTO	CÓDIGO	€
Vaina 1/2" (lg 350 mm)	AJ162	7651078	61,00
Termómetro	AJ32	89757746	46,00

INSTALACIONES SOLARES TÉRMICAS

ACUMULADORES DE INERCIA PARA LA PRODUCCIÓN DE AGUA CALIENTE SANITARIA Y/O APOYO A LA CALEFACCIÓN

PROJECT

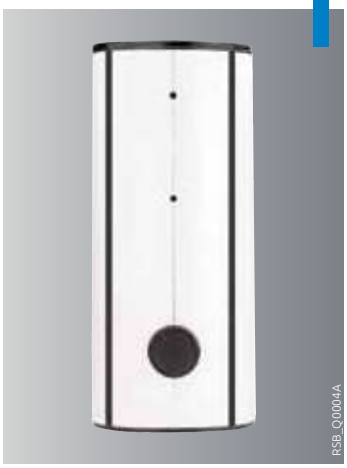

PS 600 a 3000 HR/HS

Acumuladores de inercia **de 550 a 3 000 l**

producto

Volumen de inercia para instalaciones biomasa/solar

Acumulador en chapa de acero de alto espesor con un intercambiador de tubo liso en la parte inferior para conexión con la instalación solar.

- Revestimiento interior con pintura antioxidante de color negro. Este acumulador está indicado para la producción y el almacenamiento de agua de calefacción
- El acumulador con intercambiador solar, dispone de multiples puntos de conexión para una o varias calderas y cicuitos de calefacción
- **Envolvente disponible en 2 versiones:**
  - **Envolvente rígida (HR),** de fibra de poliéster de 100 mm de grosor recubierta de una película exterior de poliestirol
  - **Envolvente flexible (HS),** clase de resistencia al fuego M1, de lana mineral de 100 mm de grosor recubierta de una película exterior de PVC
- **Suministro:** 2 bultos

DIMENSIONES PRINCIPALES (mm y pulgadas)

① ③ Entrada/Salida agua de almacenamiento
② Entrada/Salida intercambiador Rp 1"1/2
④ Machón para vaina 1/2"
⑤ Salida agua caliente almacenamiento/Purgador Rp 2"

PS 600 a 3 000

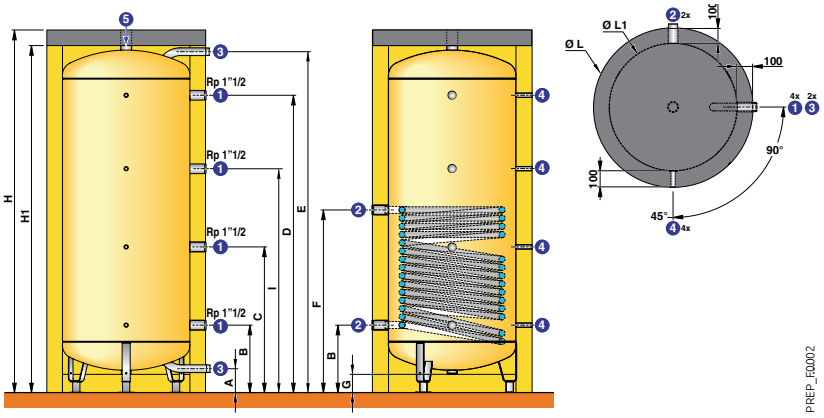

PS...HR	Ø ③	H	H1	Ø L	Ø L1	A	B	C	D	E	F	G	I
600	R 1"1/2	2111	2011	830	630	150	420	852	1715	1985	981	128	1283
800	R 1"1/2	1940	1840	990	790	150	420	791	1532	1802	981	115	1161
1000	R 1"1/2	2252	2152	990	790	150	420	905	1845	2114	1134	115	1390
1500	R 1"1/2	1985	1885	1300	1100	150	452	800	1497	1799	962	67	1149
2000	R 1"1/2	2226	2126	1300	1100	150	452	881	1738	2040	1064	67	1309
2500	R 2"	2013	1913	1600	1400	187	480	802	1446	1740	990	17	1123
3000	R 2"	2175	2075	1600	1400	187	480	856	1607	1902	990	17	1231

CARACTERÍSTICAS TÉCNICAS

Presión máxima de servicio: - cuba: **6 bar**
- intercambiador solar: **12 bar**

Temperatura máxima de servicio: - cuba: **95°C**
- intercambiador solar: **95°C**

MODELO

PS... HR/HS		600	800	1000	1500	2000	2500	3000
Clase de eficiencia energética		C	C	C	C	C	-	-
Capacidad	l	550	750	1000	1500	2000	2500	3000
Capacidad intercambiador	l	15,2	19,8	25,5	26,7	31,9	35,2	35,2
Surperficie intercambio del intercambiador/Surperficie colector máxima	m^2	2/10	2,6/12	3,3/16	3,5/15	4,2/18	4,6/20	4,6/20
Coeficiente de perdidas térmicas (envolvente HR/HS)	W/K	2,5/2,7	2,8/3,0	2,9/3,2	3,4/3,8	3,8/4,4	4,1/4,6	4,4/4,8
Peso de expedición	kg	160	190	220	340	420	505	535

P.V.P. (IVA NO INCLUIDO)

PS... HR/HS		600	800	1000	1500	2000	2500	3000
Cuba	Bulto	AJ59	AJ60	AJ61	AJ62	AJ63	AJ64	AJ65
	Código	7650461	7650462	7650463	7650464	7650465	7650466	7650467
	€	1677,00	1918,00	2109,00	3015,00	3418,00	4221,00	4422,00
Envolvente rígida (HR)	Bulto	AJ87	AJ88	AJ89	AJ90	AJ91	AJ92	AJ93
	Código	7650489	7650490	7650491	7650492	7650493	7650494	7650495
	€	471,00	492,00	563,00	964,00	1228,00	1741,00	1808,00
Envolvente flexible (HS) (clase resistencia al fuego M1)	Bulto	AJ107	AJ108	AJ109	AJ110	AJ111	AJ112	AJ113
	Código	7650513	7650514	7650526	7650527	7650528	7650529	7650532
	€	368,00	409,00	498,00	579,00	691,00	889,00	952,00

ACCESORIOS

	BULTO	CÓDIGO	€
Termómetro	AJ32	89757746	46,00

NOTAS

ACCESORIOS OPCIONALES
PARA INSTALACIONES SOLARES TÉRMICAS

ESTACIONES SOLARES

ESTACIONES SOLARES SISTEMAS DOMÉSTICOS

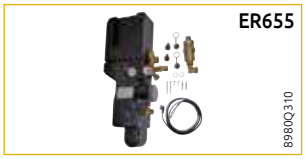







ESTACIONES SOLARES	BULTO	CÓDIGO	€
• **SKP 7-8** (instalación para producción de acs) Para instalaciones de hasta 8 m² de colectores planos (altura manométrica de la bomba solar 7 mca) Posibilidad de integrar una regulación SOL PLUS.	ER655	7624853	533,00
• **DKSC 6 MSB** (instalación para producción de acs) Para montaje directo sobre acumulador BSL…N o sobre pared	ER711	7630415	684,00
• Kit de tubos para montaje de la estación DKSC 6 MSB sobre el acumulador BSL…N	ER286	100020290	110,00
• **DKSL 6-8 MSB** (instalación para producción de acs) Para montaje directo sobre acumulador BSL/BESL 200 a 501 N o sobre pared	ER710	7630417	700,00
• Kit de tubos para montaje de la estación DKSL 6-8 MSB sobre el acumulador BSL...N Para instalaciones de hasta 8 m² de colectores planos (altura manométrica de la bomba solar 7 mca). Estaciones solares incorporando todos los componentes necesarios para un funcionamiento óptimo de la instalación solar: bomba solar, válvulas anti-termosifón, válvula de seguridad, manómetro, tubo desgasificador + purgador manual, sistema de llenado y vaciado, termómetros, indicador de caudal… Posibilidad de integrar una regulación SOL AEL ó SOL PLUS.	ER414	100019423	153,00

ESTACIONES SOLARES PARA SISTEMAS COLECTIVOS



ESTACIONES SOLARES	BULTO	CÓDIGO	€
• SKS 13-45 Para instalaciones hasta 40 m2 de colectores planos (altura manométrica de la bomba solar 13 mca) Con acumuladores acs solares con intercambiador incorporado o intercambiador de placas exterior. Estas estaciones solares incorporan todos los componentes necesarios para un funcionamiento óptimo de la instalación solar: bomba solar, válvulas anti-termosifón, válvula de seguridad, manómetro, tubo desgasificador + purgador manual, sistema de llenado y vaciado, termómetros… Posibilidad de integrar una regulación SOL PLUS 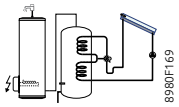	ER665	7619964	817,00









ESTACIÓN DE TRANSFERENCIA			
• STS 14-30 CME (1)	ER667	7619966	3552,00
• STS 14-50 CME (1)	ER668	7619967	4129,00
• STS 14-100 CME (1)	ER669	7619968	5172,00
• STS D 14-200 CME (1)	ER670	7619970	11788,00

Para instalaciones hasta 400 m² de colectores planos, con intercambiadores para acs y agua de calefacción
Utilización:
Estaciones solares adecuadas para las instalaciones con colectores DIETRISOL PRO C 250 o POWER combinados con acumuladores sin intercambiador incorporado.
Composición: estas estaciones vienen equipadas con todos los componentes necesarios para un funcionamiento óptimo de la instalación solar con intercambiador de placas de tipo "low flow" (15 l/m².h) con la regulación SOL SC5.:
- montado, conectado a la estación y prerregulado para los modelos STS 14-50 y 14-100 CME,
- suministrado con las STS D 14-200 (modelos en cascada) y a conectar sobre la estación por medio de un soporte en pared.
Toda la grifería, las bombas etc…, se han dimensionado atendiendo a las exigencias de funcionamiento según el principio de "low flow" de los sistemas solares De Dietrich.
Todas las estaciones incluyen: el intercambiador de placas, las bombas primaria y secundaria, la válvula de seguridad de 6 bar (lado primario y secundario), las válvulas antitermosifón, el manómetro, las válvulas de llenado y vaciado, los termómetros…
Todas estas estaciones solares vienen equipadas de fábrica con un contador de energía volumétrico para calcular de forma precisa la contribución solar al sistema.
Las estacion STS D 14-200 están compuestas respectivamente por 2 estaciones solares montadas en cascada sobre una estructura de aluminio.

(1) Estaciones de transferencia STS:
En caso de instalaciones con agua de dureza muy elevada, debe preverse un sistema descalcificador

ESTACIÓN SOLAR DE CARGA/DESCARGA O DE TRANSFERENCIA DE ENERGÍA DE UN ACUMULADOR SOBRE OTRO



Regulación diferencial MCDB
Para la gestión de la carga de un acumulador de acs a partir de un volumen depósito (solar o caldera de biomasa) o transferir energía de un depósito acumulador sobre otro y viceversa. Suministrada con 3 sondas.

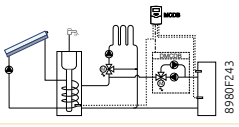

EC162 100004650 **248,00**

ACCESORIOS OPCIONALES

PARA INSTALACIONES SOLARES TÉRMICAS

REGULACIONES SOLARES


DB_Q0003


SOL_Q0001


SOL_Q0005

EC173 EC171 EC155


8980Q261 / 8980Q259 / 8980Q262


8980Q281


8980Q279


8980Q289


8980Q260


SOL_Q0002


SOL_Q0003


8980Q240


8980Q263

		BULTO	CÓDIGO	€
SOL AEL Para la regulación de una instalación solar con 1 acumulador con intercambiador integrado. Suministrada con 2 sondas (TC y TS) Permite gestionar el apoyo eléctrico o hidráulico	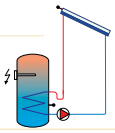 PROD_F0020A	ER708	7630421	284,00
Regulación SOL PLUS Para la regulación de una instalación solar con 1 acumulador equipado con 1 ó 2 intercambiadores que permitan la inversión de la zona de calentamiento o de un sistema solar con válvula de 3 vías de regulación de la temperatura de retorno de caldera sobre los circuitos de retorno de calefacción. Suministrado con 2 sondas (TC y TS)	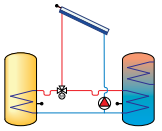 PROD_F0020A	ER709	7630422	273,00
Regulación SOL SC. 5 Para la regulación de una instalación solar con 1 ó 2 campos de colectores y 1 ó 2 acumuladores solares (1 puede ser con inversión de la zona de calentamiento) o 1 acumulador solar y 1 piscina con mando de carga o descarga y regulación de la temperatura de retorno. Suministrada con 4 sondas (TC, TS, TP y TE).	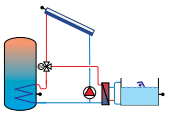 PROD_F0020A	ER672	7619972	520,00
Sonda PT 1000:				
• de inmersión con vaina 1/2"		EC173	100004651	59,00
• de contacto		EC171	100003690	59,00
• de colector (silicona)		EC155	100008011	55,00
Sonda de irradiación CS 10 Solamente para la estación STS y regulación SOL SC5.		EC175	89804815	132,00
Caja pararrayos Para regulación SOL Protege la regulación de sobretensiones provinientes del campo de captadores.		EC176	89804816	37,00
Módulo de informe de averías DIEMASOL AM1 Avisador de errores de funcionamiento con señalización por flash y notificación a los sistemas de gestión del edificio (salida de relé). Conexión por VBus a las regulaciones SOL.		ER314	100017499	165,00
Kit 2 válvulas + sonda Para la regulación de una instalación con 2 campos de colectores con SOL SC. 5.		EC432	100011341	419,00
Kit cable conexión ModBus (3 m) Para la conexión entre una regulación SOL PLUS y un cuadro de control DIEMATIC iSystem		ER713	7630424	49,00
Kit de conexión PWM para una segunda bomba solar Permite conectar una segunda bomba en la regulación SOL PLUS (instalación con 2 acumuladores o con 2 campos de captadores).		ER712	7630423	29,00
Válvula 3 vías 3/4" con motor de inversión Para circuito solar con 2 acumuladores con la regulación SOL.		EC164	89804803	222,00
Caudalimetro volumétrico Consta de un caudalímetro (1,5 m3/h de caudal nominal) y 2 sondas. Permite contabilizar con exactitud la energía de las instalaciones solares. A montar en el circuito solar.		EC174	100004652	377,00

ACCESORIOS OPCIONALES
PARA INSTALACIONES SOLARES TÉRMICAS

ACCESORIOS HIDRÁULICOS



	BULTO	CÓDIGO	€
Vasos de expansión circuito solar			
• 18 litros	EG117	100019427	93,00
• 24 litros	EG118	100019428	105,00
• 50 litros	EG83	89807772	162,00
• 100 litros	EG120	100008733	374,00
• 200 litros	EG122	100008735	590,00
• 300 litros	EG123	100008736	1062,00
• Kit de instalación en pared para vaso de expansión hasta 25 litros	EC118	89807238	57,00

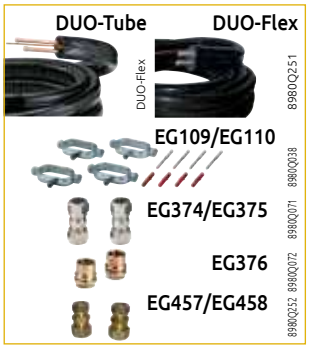

	BULTO	CÓDIGO	€
Tubos dobles pre-aislados "Duo-Tube" o "Duo-flex" con protección UV y cable para sonda colector			
• Kit Duo-Tube Cu Ø 10 x 10 m (con racores bicono y reducción)	ER319	100020297	498,00
• Kit Duo-Tube Cu Ø 15 x 10 m (con racores bicono)	EG106	89807000	435,00
• Duo-Tube Cu Ø 15 x 15 m (con racores bicono)	EG107	89807001	664,00
• Duo-Tube Cu Ø 18 x 15 m (racores bicono da ordinare separatamente)	EG108	89807002	868,00
• Duo-Flex en acero inoxidable flexible DN 16 x 15 m (con racores Easyclic)	EG422	7648217	803,00
• Duo-Flex en acero inoxidable flexible DN 20 x 15 m (con racores Easyclic)	EG423	7648218	952,00
• Duo-Flex en acero inoxidable flexible DN 20 x 20 m (con racores Easyclic)	EG424	7648219	1211,00
• Duo-Flex en acero inoxidable flexible DN 25 x 25 m (racores pedir por separado)	EG426	7648220	1636,00
Juego de abrazaderas para "Duo-Tube" y "Duo-Flex"			
• para Duo-Tube Cu Ø 15 y Duo-Flex DN 16 mm, 4 piezas	EG109	89807003	19,00
• para Duo-Tube Cu Ø 18 y Duo-Flex DN 20 mm, 4 piezas	EG110	89807004	22,00
Juego de racores bicono para "Duo-Tube" o "Duo-Flex" (sin soldadura)			
• 2 juego de 2 racores bicono Ø 15 mm (para Duo-Tube)	EG374	100000417	21,00
• 2 juego de 2 racores bicono Ø 18 mm (para Duo-Tube)	EG375	100000418	21,00
• 2 juego de 2 reducciones biconos Ø 15/18 mm (para Duo-Tube)	EG376	100000419	11,00
• 2 racores Easyclic para Duo-Flex DN 25 mm 1" 1/4 F	EG427	7648221	49,00

REGULACIÓN DIFERENCIAL



	BULTO	CÓDIGO	€
Regulación diferencial SLA 2 Permite: - la regulación de la temperatura de un acumulador independiente asociado a una caldera sin regulación, a un acumulador tampón con caldera de biomasa, o un depósito acumulador solar - medir la temperatura de retorno calefaccion y bypasar el acumulador solar si la temperatura de retorno > temperatura del acumulador solar. Suministrada con 2 sondas	EC320	100007832	188,00

ACCESORIOS PARA MANTENIMIENTO



	BULTO	CÓDIGO	€
Fluidos caloportadores			
• Premezcla tipo L 60/40, 20 litros (- 21°C)	EG101	89807794	75,00
• Premezcla tipo LS "elevadas prestaciones", 20 litros (- 26°C)	EG100	89807792	106,00
• Premezcla "BIO" tipo LR 25, 20 litros (- 30°C)	ER316	100017611	139,00



	BULTO	CÓDIGO	€
Mantenimiento circuito solar			
• Estación de llenado con bomba y bidón	EG81	89807770	948,00
• Bomba de mano para aporte de fluido	EG80	89807769	158,00
• Comprobador de protección antihielo (para control del líquido caloportador)	EG102	89807797	47,00
• Caja de medición con refractómetro	EG104	89807799	328,00
• Maleta de control para instalación solar	ER 50	100012031	499,00
• Producto de limpieza para circuito solar SolRnet	ER318	100020025	391,00

ACCESORIOS OPCIONALES
PARA INSTALACIONES SOLARES TÉRMICAS

CONTABILIZACIÓN DE ENERGÍA


8980Q287

	BULTO	CÓDIGO	€
Contadores fluido caliente US ECHO para central CME			
• 3,5 m³/h	ER312	100017497	499,00
• 2,5 m³/h	ER311	100017496	446,00
• 1,5 m³/h	ER310	100017495	404,00
Contadores de caudal de ultrasonidos, compatibles con un fluido caloportador a 130°C, homologación ACS			
Contadores agua fría ACS			
• 20 m³/h	ER317	100019195	1857,00
• 10 m³/h	ER309	100017494	902,00
• 5 m³/h	ER308	100017493	700,00
• 3,5 m³/h	ER307	100017492	636,00
Contadores de caudal de ultrasonidos de clase C para agua fría, homologación ACS con totalizador de consumo			


8980Q035

Kit contabilización consumo energía WMZ
Se utiliza como complemento del caudalímetro volumétrico (EC174), y permite contabilizar la energía de un sistema hidráulico — ER131 — 100014590 — 278,00


8980Q286

Central de medición de energía CME
Permite supervisar, contabilizar y hacer el balance de la energía aportada individualmente a un sistema de producción de agua caliente por un sistema multienergía (solar + aporte de gas, gasóleo o eléctrico). La CME puede supervisar 4 circuitos hidráulicos, 2 circuitos eléctricos y 1 contador de gas. Se puede conectar a nuestras regulacion DIEMASOL por VBus y a la tarjeta de comunicación DL2 para controlar la instalación a distancia. — ER313 — 100017498 — 1539,00

TARJETAS DE COMUNICACIÓN


8980Q272

	BULTO	CÓDIGO	€
Tarjeta de comunicación DL 2 Establece una comunicación entre la regulación solar y un PC. Permite ver todos los estados y modos de funcionamiento de una instalación solar, controlar el rendimiento, detectar disfunciones simples y transmitir los datos directamente a un PC o a un enrutador para poder hacer consultas a distancia. Junto con la tarjeta se suministra un programa informático para la descarga de datos.	ER55	100013514	424,00


8980Q301

Tarjeta de comunicación DL 3
Incorpora las mismas funciones que el DL2, pero para la centralización de los datos de 3 instalaciones (3 regulaciones solares asociadas a 3 centrales de medición CME y/o Kit contabilización consumo energía WMZ). Junto la tarjeta se suministro un programa informático para la descarga de datos. Se comunica con los protocolos VBus (interno), Backnet. — ER139 — 100019224 — 669,00


81987720

Cable BUS - 40 m
Para la conexión en cascada o de los dispositivos DL2/DL3 — DB119 — 81997720 — 124,00





EQUIPAMIENTOS

11 SOLUCIONES CONECTADAS Y REGULACIÓN

GUÍA DE SELECCIÓN p226

Termostatos ambiente p228
Diematic Evolution p230
E-Pilot p232
Diematic iSystem p233
Diematic 3, Diematic m3 p235
Soluciones conectadas p237
Diematic VM Evolution p240
Diematic VM iSystem p243

12 QUEMADORES DE GASÓLEO Y GAS

GUÍA DE SELECCIÓN p245
Quemadores de gasóleo M100 - M 40 p246
Quemadores de gas G 110 N - G 40 p250

13 CONEXIÓN AIRE/HUMOS Y MÓDULOS HIDRÁULICOS

GUÍA DE SELECCIÓN p257
Accesorios de humos p258
Módulos hidráulicos p293



naneo_Q0046

- La regulación inteligente incorporada en nuestra gama de producto tiene una influencia directa en la eficiencia final de la instalación en aplicación de la certificación energética
- Nuestras soluciones de regulación permiten aumentar el rendimiento de una instalación entre el 1 y el 5% según las posibles configuraciones en función de la presencia de sonda exterior o unidades ambiente

Modelo		Clase Eficiencia energética calefacción	Aumento del rendimiento de calefacción en función de los accesorios conectados							
			Sonda exterior	Termostato ambiente on/off	Termostato ambiente modulante OpenTherm	Termostato ambiente WIFI SMART TC®			Mando a distancia con sonda ambiente	
						R-BUS (con cable)	OpenTherm-on/off (cable)	R-BUS, OpenTherm,on-off (inalámbrico)	simplificado	interactivo CDI/CDR D. iSystem
			FM46 AD225 AD251 AD346	AD337 AD338 AD345 AD140	AD303/304 AD301	AD324	AD311	AD341	FM52	AD284/285
Evodens Pro AMC 45/65 Diematic Evolution	AMC_Q0013	Suministrada de fábrica con sonda exterior : + 2 % A	+ 2 % A CLASE IV	—	Con sonda exterior : + 4 % A+ CLASE VI	—	Con sonda exterior : + 4 % A+ CLASE VI	—	
Elidens C140-45/65	C140_Q0002	Suministrada de fábrica con sonda exterior : + 2 % A	+ 2 % A CLASE IV	—	Con sonda exterior : + 4 % A+ CLASE VI	—	Con sonda exterior : + 4 % A+ CLASE VI	—	
Modulens O® Pro PFC 45/60	AFC_Q0033	Suministrada de fábrica con sonda exterior : + 2 % A	+ 2 % A CLASE IV	—	Con sonda exterior : + 4 % A+ CLASE VI	—	Con sonda exterior : + 4 % A CLASE VI	—	

	Modelo		Clase Eficiencia energética calefacción	Aumento del rendimiento de calefacción en función de los accesorios conectados							
				Sonda exterior	Termostato ambiente on/off	Termostato ambiente modulante	Termostato ambiente WIFISMART TC®			Mando a distancia con sonda ambiente	
							R-BUS (con cable)	OpenTherm-on/off (cable)	R-BUS, OpenTherm,on-off (inalámbrico	simplifi-cado	interactivo CDI/CDR D. iSystem
				FM46 AD225 AD251 AD346	AD337 AD338 AD345 AD140	AD303/304 AD301	AD324	AD311	AD341	FM52	AD284/285
EASYLIFE	Naneo S	Naneo_Q0025	A	+ 2 % A	+ 2 % A CLASE IV	Sin sonda exterior: + 3 % A CLASE V Con sonda exterior: + 4 % A+ CLASE VI	Sin sonda exterior: + 3 % A CLASE V Con sonda exterior: + 4 % A+ CLASE VI	—	Sin sonda exterior: + 3 % A CLASE V Con sonda exterior: + 4 % A+ CLASE VI	—
EASYLIFE	Vivadens	MCR_Q0001	A	+ 2 % A	+ 2 % A CLASE IV	Sin sonda exterior: + 3 % A CLASE V Con sonda exterior: + 4 % A+ CLASE VI	—	Sin sonda exterior: + 3 % A CLASE V Con sonda exterior: + 4 % A+ CLASE VI	Sin sonda exterior: + 3 % A CLASE V Con sonda exterior: + 4 % A+ CLASE VI	—
EASYLIFE	Alezio S Compact	PAC_Q0156	Suministrada de fábrica con sonda exterior: + 2 % A++		+ 2 % A++ CLASE IV	—	Con sonda exterior: + 4 % A++ CLASE VI	—	Con sonda exterior: + 4 % A++ CLASE VI	—
EASYLIFE	Alezio S	PAC_Q0153								
EASYLIFE	Alezio S V 200 Alezio M V 200	PAC_Q0150								
EASYLIFE	Strateo Strateo R32	STRATEO_Q0011	Suministrada de fábrica con sonda exterior: + 2 % A++		+ 2 % A++ CLASE IV	—	Con sonda exterior: + 4 % A+ CLASE VI	—	Con sonda exterior: + 4 % A++ CLASE VI	—
EASYLIFE	Essencio Condens	EF_Q0002	Suministrada de fábrica con sonda exterior: + 1,5 % A		+ 2 % A CLASE IV	Con sonda exterior: + 3,5 % A CLASE VII	Con sonda exterior: + 3,5 % A CLASE VII	—	Con sonda exterior: + 3,5 % A CLASE VII	—
EASYLIFE	Essencio EcoNox	CF_Q0002	B	+ 1,5 % B	+ 2 % B CLASE IV	Sin sonda exterior: + 2 % B CLASE IV Con sonda exterior: + 3,5 % A CLASE VII	Sin sonda exterior: + 2 % B CLASE IV Con sonda exterior: + 3,5 % A CLASE VII	—	Sin sonda exterior: + 2 % B CLASE IV Con sonda exterior: + 3,5 % A CLASE VII	—
ADVANCE	HPI S	HPS_Q0002	Suministrada de fábrica con sonda exterior: + 2 % A++		+ 2 % A++ CLASE IV	—	+ 4 % A++ CLASE VI	—	Con sonda exterior: + 4 % A++ CLASE VI	—
ADVANCE	Evodens	AMC_Q0002	Suministrada de fábrica con sonda exterior: + 2 % A		+ 2 % A CLASE IV	+ 4 % A+ CLASE VI	+ 4 % A+ CLASE VI	—	Con sonda exterior: + 4 % A+ CLASE VI	—
ADVANCE	Modulens O®	AFC_Q0007	Suministrada de fábrica con sonda exterior: + 2 % A		—	—	—	—	—	+ 4 % A CLASE VI
ADVANCE	GSHP	GSHP_Q0001	Suministrada de fábrica con sonda exterior: + 1,5 % A++		—	—	—	—	—	Con sonda exterior: + 4 % A++ CLASE VI

TERMOSTATOS AMBIENTE ON/OFF





	BULTO	CÓDIGO	€
Termostato ambiente programable Permite la regulación de la instalación de calefacción según los modos de funcionamiento AUTOMÁTICO (en función de la programación horaria establecida para los modos confort, reducido y antihielo), PERMANENTE (con un ajuste permanente entre 5 y 15ºC), MANUAL (con paso a modo confort y reducido hasta el próximo cambio del programa establecido) y PARO (establece el paro de la calefacción).			
Termostato ambiente programable (cable y batería)	AD337	7768817	125,00
Termostato ambiente programable (inalámbrico)	AD338	7768818	225,00
Termostato ambiente programable (cable, 230 V)	AD345	7774421	90,00
Termostato ambiente no programable Permite regular la temperatura ambiente entre 6 y 30°C actuando sobre el quemador.	AD140	88017859	42,00

TERMOSTATOS AMBIENTE MODULANTES



	BULTO	CÓDIGO	€
Termostato de ambiente modulante "OpenTherm" Este termostato gestiona la regulación y la programación de la calefacción y del agua caliente sanitaria. El regulador adapta la potencia de la caldera a las necesidades reales. Integra los parámetros de ajuste de las calderas correspondientes: pendiente de calefacción, temperatura máxima de la caldera, velocidad del ventilador…, así como funciones de cómputo de energía (número de horas de funcionamiento de la bomba, acs, total…). Tiene 3 posibles modos de funcionamiento: **AUTOMATICO**: según la programación semanal seleccionada: se podrá indicar la temperatura de consigna para cada periodo programado. **PERMANENTE**: permite mantener permanentemente la temperatura seleccionada para el día, la noche o el antihielo. **VACACIONES**: pensado para las ausencias prolongadas. Permite introducir las fechas de inicio y final de las vacaciones, así como la temperatura de mantenimiento. Para un funcionamiento dependiente de la temperatura exterior se puede incorporar una sonda exterior (bulto AD225 o FM46).	AD304 (cable) o AD303 (inalámbrico))	7609763 7609762	180,00 296,00



Termostato de ambiente modulante "OpenTherm" con sonda de ambiente, no programable (salvo NeOvo) Este termostato gestiona a distancia la regulación de la calefacción del agua caliente sanitaria. El regulador adapta la potencia de la caldera a las necesidades reales e integra todos los parámetros de visualización y ajuste de temperaturas, contabilización de horas de funcionamiento, numero de encendidos, códigos de error, etc.	AD301	7612097	66,00

VIVADENS, NANEO-S

AD290



CMIX_Q0001

Módulo regulación 2 circuitos
Permite la regulación de un circuito directo y de un circuito de válvula mezcladora o de dos circuitos de válvula mezcladora. Se suministra con una sonda de ida para cada circuito, sonda exterior y cable de alimentación. La conexión entre la caldera y el módulo de regulación se efectúa mediante un cable BUS OpenTherm (no suministrado). Compatible con termostatos ambiente modulantes OpenTherm AD311, AD301, AD303 y AD304.

BULTO	CÓDIGO	€
AD290	S103303	268,00

SONDAS EXTERIORES

FM46



MCR_Q0021

AD225

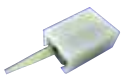

8575Q034

	BULTO	CÓDIGO	€
Sonda exterior			
• para Vivadens	AD225	100005660	46,00
• para Naneo S, Essencio EcoNox, Essencio Condens (suministrada de fábrica en modelo CFU C)	FM46	85757741	36,00

La sonda exterior se puede utilizar por sí sola o en combinación con un termostato ambiente.

REGULACIÓN

CUADRO DE CONTROL **DIEMATIC EVOLUTION**



- El cuadro de control DIEMATIC EVOLUTION integra un avanzado sistema de regulación programable previsto para el funcionamiento de la instalación en función de la temperatura exterior.
- Su pantalla de gran tamaño en color, con visualización de parámetros mediante texto, permite realizar todos los ajustes de manera intuitiva con un solo mando rotativo para selección y validación.
- Acceso a parámetros tanto de generador como de circuitos, como el ajuste de la curva de calefacción de manera gráfica.
- Ayuda al diagnóstico mediante mensaje de texto con explicación clara.

ACCESORIOS OPCIONALES DIEMATIC EVOLUTION

		BULTO	CÓDIGO	€
 8518Q022	**Sonda agua caliente sanitariae ida cascada (5 m)** Sonda para el control de temperatura en un depósito de agua caliente sanitaria y en la impulsión común de un sistema en cascada.	AD212	100000030	44,00
 GT220_Q0002	**Sonda de ida válvula mezcladora (2,5 m)** Sonda de temperatura de impulsión a situar en la salida de la válvula mezcladora de calefacción	AD199	88017017	68,00
 MCA_Q0013	**Kit regulación circuito mezclador con sonda de ida (2,5 m)** Tarjeta para el control de una válvula mezcladora con motor electromecánico o electrotérmico. La tarjeta se instala en el cuadro DIEMATIC Evolution y se conecta mediante conectores enchufables. Esta tarjeta se emplea para la ampliación a un tercer circuito mezclador en aquellas regulaciones de fábrica que ya incluyen dos circuitos de mezcla.	AD249	100013304	140,00
 MCA_Q0012	**Sonda para depósito de inercia (5 m)** Incluye 1 sonda para gestionar un depósito de inercia con regulación DIEMATIC Evolution.	AD250	100013305	42,00
 **AD308** **AD309** **AD310** MCA_Q0150/ MCA_Q0149/MCA_Q0151	**Cables S-Bus (con conector de cierre)** Permite la conexión entre calderas para una instalación en cascada.			
	• lg 1,5 m	AD308	7663618	36,00
	• lg 12 m	AD309	7663561	86,00
	• lg 20 m	AD310	7663619	101,00
 **AD321** MCA_Q0152	**Conector cierre S-Bus**	AD321	7688305	33,00
 **FM46** 8575Q034	**Sonda exterior:** Sonda para el control y regulación en base a la temperatura exterior.	FM46	85757741	36,00
 **AD337** NOVEDAD EF_Q0027 **AD338** NOVEDAD 8666Q120A	**Termostatos de ambiente programables** Permite la regulación de la instalación de calefacción según los modos de funcionamiento AUTOMÁTICO (en función de la programación horaria establecida para los modos confort, reducido y antihielo), PERMANENTE (con un ajuste permanente entre 5 y 15ºC), MANUAL (con paso a modo confort y reducido hasta el próximo cambio del programa establecido) y PARO (establece el paro de la calefacción)	AD337 (cable) o AD338 (inalámbrico)	7768817 / 7768818	125,00 / 225,00

REGULACIÓN

CUADRO DE CONTROL **DIEMATIC EVOLUTION**

ACCESORIOS OPCIONALES DIEMATIC EVOLUTION

AD140



8801Q003

	BULTO	CÓDIGO	€
Termostato ambiente no programable Para la regulación de la temperatura ambiente entre 6 y 30°C actuando sobre el quemador.	AD140	88017859	42,00

AD324



SMARTTC_Q007

Termostato ambiente modulante SMART TC° (cable, R-BUS) Para la conexión R-BUS en las gamas equipadas con regulación Diematic Evolution, E-pilot y NANEO S. Permite el control a distancia de la calefacción y el agua caliente sanitaria mediante la App Smart TC° gratuita de De Dietrich	AD324	7691375	160,00

AD341



SMARTTC_Q5000

Termostato ambiente modulante WiFi SMART TC° RF (inalámbrico) Para comunicación on/off, OpenTherm o R-Bus	AD341	7691377	295,00

AD342



SMARTTC_Q5000

Termostato ambiante modulante WiFi SMART TC° RF (inalámbrico) Para segundo circuito	AD342	7765144	140,00

AD346



SMARTTC_Q5000

Sonda exterior inalámbrica Para funcionamiento únicamente con SMART TC° RF AD341	AD346	7776874	75,00

SOLUCIONES CONECTADAS Y REGULACIÓN

CUADRO DE CONTROL **E-PILOT**

EASYLIFE



El cuadro de control E-Pilot incorporado en la gama de calderas ESSENCIO permite, con un manejo muy intuitivo, la gestión de un circuito directo (radiadores), un circuito de agua caliente sanitaria por acumulación, así como un circuito adicional de válvula mezcladora mediante la adición del kit (accesorio opcional). Incorpora una pantalla retroiluminada de gran tamaño con información mediante texto de ajustes y programación..

ACCESORIOS OPCIONALES CUADRO E-PILOT



	BULTO	CÓDIGO	€
Kit tarjeta regulación circuito mezclador	MY440	7628142	166,00
Para el control de una válvula mezcladora motorizada. La tarjeta electrónica incluye la sonda de ida (long. 2,5 m) y se instala en el interior del cuadro de control			



Sonda agua caliente sanitaria (5 m) Permite la regulación con prioridad de la temperatura y la programación de la producción de agua caliente sanitaria con un acumulador. Sirve igualmente como sonda de impulsión común en caso de una instalación en cascada	AD212	100000030	44,00



Sonda exterior: Para el control y regulación en base a la temperatura exterior	FM46	85757741	36,00

SOLUCIONES CONECTADAS Y REGULACIÓN

CUADRO DIEMATIC ISYSTEM

ADVANCE



- La regulación DIEMATIC ISYSTEM permite el control programable de la instalación en función de la temperatura exterior, siendo posible gestionar hasta 2 circuitos de válvula mezcladora, 1 circuito directo y 1 circuito de producción de acs, así como un sistema en cascada de hasta 9 generadores.
- Una pantalla LCD de gran tamaño proporciona información en forma de texto claro, con explicación de parámetros y ajustes, regulación de la pendiente de la instalación en forma gráfica, diagnóstico de averías e histórico de errores de funcionamiento.
- Manejo claro e intuitivo de todas las funciones de uso y programación.

ACCESORIOS



Sonda agua caliente sanitaria e ida cascada (5 m)
Sonda para el control de temperatura en un depósito de agua caliente sanitaria y en la impulsión común de un sistema en cascada.

BULTO: AD212 | CÓDIGO: 100000030 | €: 44,00



Sonda de ida válvula mezcladora (2,5 m)
Sonda de temperatura de impulsión a situar en la salida de la válvula mezcladora de calefacción

BULTO: AD199 | CÓDIGO: 88017017 | €: 68,00



Kit regulación circuito mezclador con sonda de ida (2,5 m)
Tarjeta para el control de una válvula mezcladora con motor electromecánico o electrotérmico. La tarjeta se instala en el cuadro DIEMATIC Evolution y se conecta mediante conectores enchufables. Esta tarjeta se emplea para la ampliación a un tercer circuito mezclador en aquellas regulaciones de fábrica que ya incluyen dos circuitos de mezcla.

BULTO: AD249 | CÓDIGO: 100013304 | €: 140,00



Mando a distancia interactivo CDI D. iSystem (cable)
Mando a distancia interactivo CDR D. iSystem (sin emisor radio)
Módulo caldera "radio"
Permite colocar la regulación en el interior de la vivienda, y derogar las instrucciones del cuadro DIEMATIC iSystem. A la vez, permite la autoadaptividad de la curva de calefacción del circuito (una CDI D. iSystem o CDR D. iSystem por circuito).
En el caso de un mando a distancia CDR D. iSystem, los datos son transmitidos por ondas de radio desde el lugar donde está instalado hasta la caja emisor/receptor colocado en la proximidad de la caldera.

BULTO	CÓDIGO	€
AD285	100018924	168,00
AD284	100018923	223,00
AD252	100013307	108,00



Mando a distancia con sonda ambiente
Se instala dentro de la vivenda y deroga algunas instrucciones del cuadro DIEMATIC 3/ DIEMATIC-m3:
- Cambio de programa y de temperatura ambiente. Permite la autoadaptavilidad de la curva de calefacción del circuito (1 CDS por circuito).

BULTO: FM52 | CÓDIGO: 85757747 | €: 86,00



Cable BUS (12 m)
Cable bus para la conexión entre los cuadros de mando DIEMATIC iSystem de 2 calderas o de un transmisor de una red de telegestión o una regulación DIEMATIC VM iSystem.

BULTO: AD134 | CÓDIGO: 88017851 | €: 90,00



Sonda para depósito acumulador (5 m)
Incluye 1 sonda para gestionar un depósito acumulador con una caldera con cuadro de mando DIEMATIC iSystem.

BULTO: AD250 | CÓDIGO: 100013305 | €: 42,00

SOLUCIONES CONECTADAS Y REGULACIÓN

CUADRO DIEMATIC ISYSTEM

ACCESORIOS



Sonda exterior vía radio — AD251 — 100013306 — 68,00

Módulo caldera radio (emisor/receptor de radio) — AD252 — 100013307 — 108,00

- La sonda exterior vía radio es una opción disponible para aquellas instalaciones donde sea demasiado complicado instalar la sonda exterior de cable suministrada con el cuadro DIEMATIC iSystem.
- Si esta sonda se utiliza:
- con un mando a distancia de cable (AD285 o FM52), es necesario encargar además el "Módulo de caldera radio".
- con un Mando a distancia vía radio (AD284 + módulo caldera "radio" AD252), no hace falta encargar el "Módulo de caldera radio".



Sonda inmersión con vaina — AD218 — 100004781 — 162,00

La sonda de inmersión (NTC 147) es suministrada con una caja de conexión IP 54 y con una vaina Ø 1/2", longitud útil 120 m.



Prolongador cable BUS (40 m) — DB119 — 81997720 — 124,00



Prolongador cable BUS — AD139 — 88017858 — 34,00

Para la interconexión de dos cables BUS

SOLUCIONES CONECTADAS Y REGULACIÓN

CUADROS **DIEMATIC 3 / DIEMATIC M3**

EASYLIFE



- La regulación DIEMATIC 3 y DIEMATIC M3 permite el control programable de la instalación en función de la temperatura exterior, siendo posible gestionar hasta 2 circuitos de válvula mezcladora, 1 circuito directo y 1 circuito de producción de acs, así como un sistema en cascada de hasta 9 generadores.
- Una pantalla LCD retroiluminada proporciona información sobre fecha, hora, programa en curso, así modos de funcionamiento mediante símbolos claros.
- Dos niveles de acceso a los ajustes: con tapa cerrada o con tapa abierta. Mediante el primero es posible el ajuste básico de parámetros, como temperatura. Con el segundo es posible acceder a ajustes avanzados de circuitos y generador.

ACCESORIOS DIEMATIC 3 /DIEMATIC M3

		BULTO	CÓDIGO	€
 8518Q022	**Sonda agua caliente sanitaria (5 m)** Permite la regulación con prioridad de la temperatura y la programación de la producción de agua caliente sanitaria con un acumulador. Sirve igualmente como sonda de impulsión común a la cascada en caso de una instalación en cascada.	AD212	100000030	44,00 (1)
 8575Q036	**Platina con sonda para 1 circuito con válvula mezcladora (2,5 m)** Permite el control de una válvula mezcladora con motor eléctrico o térmico. La platina se instala en el cuadro DIEMATIC 3 (o DIEMATIC-m3) y se conecta con conectores enchufables. DIEMATIC 3 (o DIEMATIC-m3) puede recibir 1 o 2 opciones "platina+sonda", permitiendo el control de 1 o 2 válvulas mezcladoras.	FM48	85757743	149,00
 CALENTA_Q0005 8666Q172A	**Mando a distancia interactivo CDI D. iSystem (cable)** **Mando a distancia interactivo CDR D. iSystem (sin emisor radio)** **Módulo caldera "radio"** Permite colocar la regulación en el interior de la vivienda, y derogar las instrucciones del cuadro DIEMATIC 3 (o DIEMATIC-m3). A la vez, permite la autoadaptividad de la curva de calefacción del circuito (una CDI D. iSystem o CDR D. iSystem por circuito). En el caso de un mando a distancia CDR D. iSystem, los datos son transmitidos por ondas de radio desde el lugar donde está instalado hasta la caja emisor/receptor colocado en la proximidad de la caldera.	AD285 AD284 AD252	100018924 100018923 100013307	168,00 223,00 108,00
 8575Q037	**Mando a distancia con sonda ambiente** Este instala dentro de la vivienda y deroga algunas instrucciones del cuadro DIEMATIC 3/DIEMATIC-m3: •Cambio de programa y de temperatura ambiente. Permite la autoadaptavilidad de la curva de calefacción del circuito (1 CDS por circuito).	FM52	85757747	86,00
 8227Q020	**Sonda humos (5 m)** Permite la lectura en la pantalla del cuadro de la temperatura de humos y el control del estado de las superficies de intercambio del cuerpo caldera. En caso de una instalación en cascada, es posible conectar una sonda humos por cada caldera.	FM47	85757742	61,00
AD251  8575Q034 **AD252**  8666Q172A	**Sonda exterior vía radio** **Módulo de caldera radio** (emisor) Para las instalaciones para cuales el montaje de la sonda exterior con cable (suministrado con los cuadros DIEMATIC 3 o DIEMATIC-m3) es demasiado difícil. Si la sonda esta utilizada: • con un mando a distancia con cable (AD285 o FM52), es necesario pedir además el "Módulo de caldera radio" • con un mando a distancia inalámbrico (AD284 + AD252), no es necesario pedir un segundo el "Módulo de caldera radio"	AD251 AD252	100013306 100013307	68,00 108,00

(1) Para las calderas con producción de agua caliente sanitaria, esta sonda esta incluida en el suministro

SOLUCIONES CONECTADAS Y REGULACIÓN

CUADROS **DIEMATIC 3 / DIEMATIC M3**

ACCESORIOS DIEMATIC 3 /DIEMATIC M3



Sonda para depósito acumulador (5 m)
Este bulto contiene una sonda acs y una sonda de calefacción para la gestión de un depósito acumulador con una caldera con cuadro de mando DIEMATIC 3.

• para todas las calderas con cuadro DIEMATIC 3 o DIEMATIC-m3 salvo C330/630 Eco	AD160	88017887	83,00
• para C 330/630 Eco	AD216	100005130	82,00

ACCESORIOS EXCLUSIVOS GT 330/430/530, C 230 Y GTU C 330



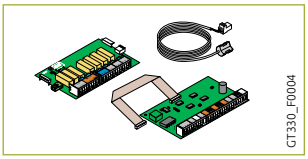



	BULTO	CÓDIGO	€
Sonda salida después de válvula (2,5 m) Esta sonda es necesaria en aquellas instalaciones que sólo lleven circuitos con válvula mezcladora (sin circuito directo) para conectar el 1° de estos circuitos en el cuadro de mando DIEMATIC-m3.	AD199	88017017	68,00
Platina relé + sondas para el 1er circuito válvula de una GT... K3 Esta platina se necesita para conectar el 1er circuito con válvula mezcladora a una caldera con cuadro de mando K3 en una instalación en cascada. Nota : Puede conectarse también 1 "platina relé + sondas para 1er circuito válvula" por caldera K3.	AD220	100004970	278,00
Sonda de ambiente La conexión de una sonda ambiente permite activar desde la habitación donde está instalada la función de optimización del arranque en los periodos de confort. Por otra parte, permite adaptar automáticamente la curva de calefacción del circuito correspondiente (1 sonda por circuito).	AD244	100012044	67,00

VARIOS







	BULTO	CÓDIGO	€
Cable BUS(40 m) Cable Bus de 40 m de longitud	DB119	81997720	124,00
Prolongador cable BUS Para la interconexión de dos cables BUS	AD139	88017858	34,00
Sonda inmersión con vaina La sonda de inmersión (NTC 147) es suministrada con una caja de conexión IP 54 y con una vaina Ø 1/2", longitud útil 120 m.	AD218	100004781	162,00

SOLUCIONES CONECTADAS Y REGULACIÓN

SOLUCIONES CONECTADAS

TERMOSTATO AMBIENTE MODULANTE WIFI



- La gama de termostatos ambiente modulantes WiFi SMART TC° permiten los siguientes tipos de comunicación con caldera o bomba de calor:
  - OpenTherm (interface suministrado con el termostato) (AD311 y AD341)
  - ON/OFF (AD311 y AD341)
  - R-BUS con las gamas equipadas con regulación Diematic Evolution, E-Pilot y calderas NANEO S (AD324 y AD341)
- Posibilidad de control a distancia de manera fácil e intuitiva, mediante la App Smart TC° gratuita de De Dietrich, desde cualquier dispositivo smartphone o tablet en versión iOS y Android

	BULTO	CÓDIGO	€
Termostato ambiente modulante WiFi SMART TC° para conexión On/ Off o Opentherm (cable)	AD311	7649289	215,00
Termostato ambiente modulante WiFi SMART TC° R-Bus (cable)	AD324	7691375	160,00
Transformador para SMART TC°	AD333	7724274	41,00
Termostato ambiente modulante WiFi SMART TC° RF (inalámbrico) para comunicación on/off, OpenTherm o R-Bus, suministrado con módulo de comunicación radio	AD341	7691377	295,00
Termostato ambiante modulante WiFi SMART TC° RF (inalámbrico) para segundo circuito (a conectar en comunicación con el módulo de AD341)	AD342	7765144	140,00
Sonda exterior inalámbrica para funcionamiento únicamente con SMART TC° RF AD341 (a conectar en comunicación con el módulo de AD341)	AD346	7776874	75,00

COMPATIBILIDAD DE INSTALACIÓN

- Para Vivadens

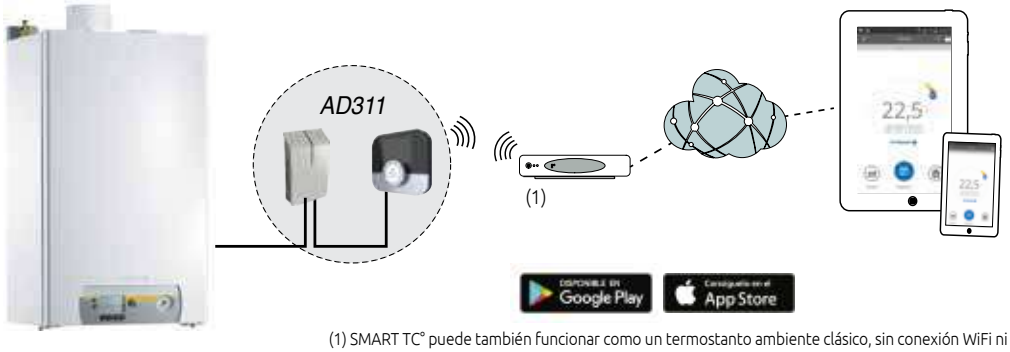

(1) SMART TC° puede también funcionar como un termostanto ambiente clásico, sin conexión WiFi ni aplicación vinculada

SOLUCIONES CONECTADAS Y REGULACIÓN

SOLUCIONES CONECTADAS

TERMOSTATO AMBIENTE MODULANTE WIFI (CON CABLE)

COMPATIBILIDAD DE INSTALACIÓN

- Para gamas equipadas con regulación Diematic Evolution, E-pilot y NANEO-S

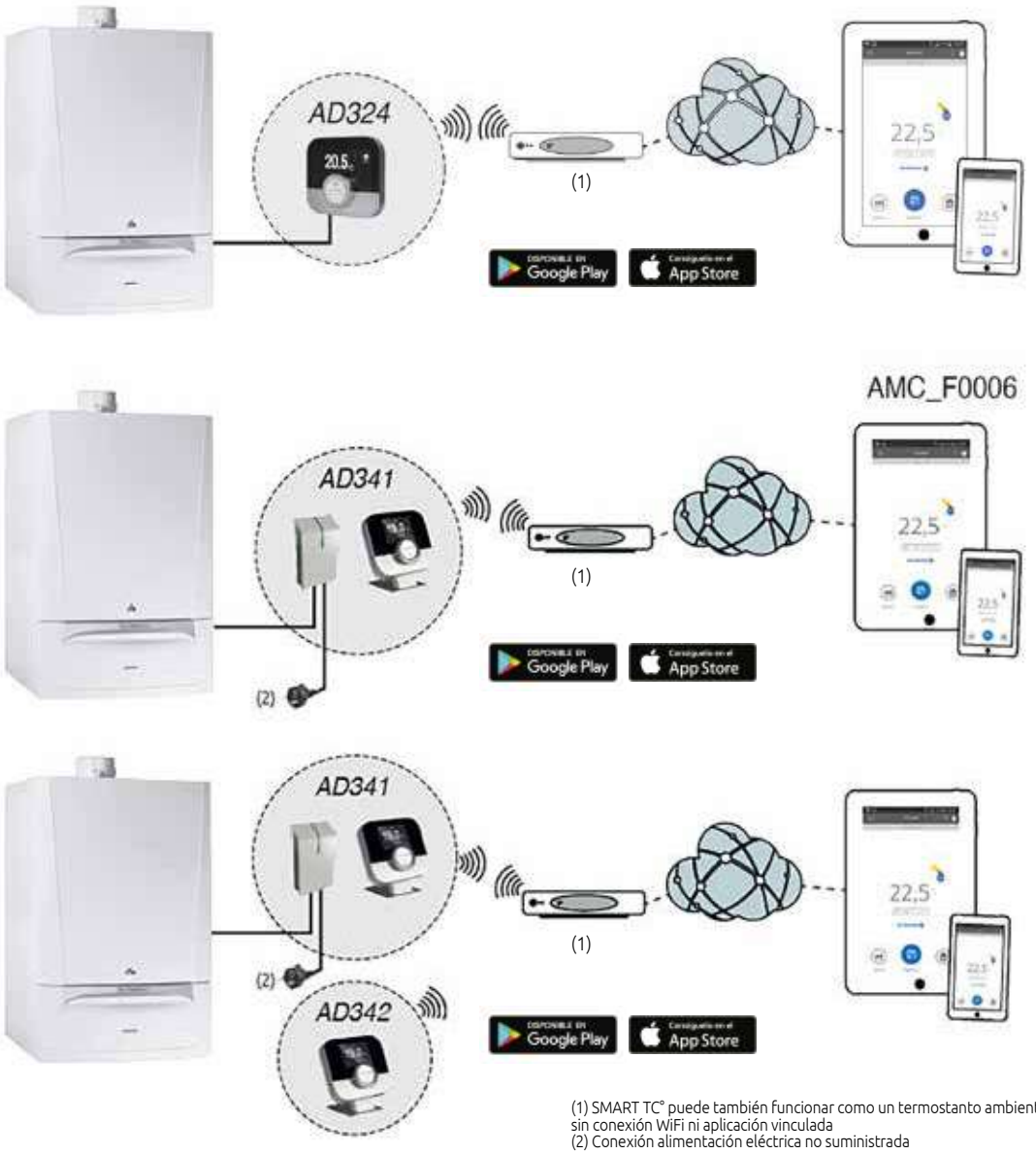

(1) SMART TC° puede también funcionar como un termostanto ambiente clásico, sin conexión WiFi ni aplicación vinculada
(2) Conexión alimentación eléctrica no suministrada

FUNCIONES PRINCIPALES

- Posibilidad de gestión remota mediante App Smart TC° de De Dietrich
- Visualización y control preciso de la temperatura de forma remota
- Programación semanal fácil e intuitiva
- Información sobre el consumo de energía en calefacción y ACS
- Acceso a mensajes de error o avería de la instalación

CONECTIVIDAD TOTAL

SMART TC° es compatible con IFTTT y con los servicios Alexia de Amazon y Google Assistant.

- Alexia de Amazon y Google Assistant son soluciones que permiten activar mediante voz todos aquellos equipos conectados. La conexión del termostato ambiente SMART TC° con Alexia o Google Assistant permite el control de su confort mediante una simple indicación de voz.

- IFTTT es el servicio que permite automatizar ciertas acciones, como por ejemplo ajustar la temperatura ambiente de confort o reducida, en función de la geolocalización, cuando el usuario entra o sale de su domicilio.
- Este servicio es accesible a través de internet, en la web de IFTTT, o a través de la aplicación disponible en AppStore y Google Play.
- Para más información consultar las aplicaciones aplicables a SMART TC° disponibles en ifttt.com - Servicios BDR Thermea Group.

Google Play App Store

SOLUCIONES CONECTADAS Y REGULACIÓN

SOLUCIONES CONECTADAS

FUNCIONALIDADES DISPONIBLES

SMART TC°	COMUNICACIÓN Y CLASE REGULACIÓN (1)			GESTIÓN A DISTANCIA DE			VISUALIZACIÓN EN PANTALLA SMART TC°					DATOS INTALADOR/ SERVICIO POSVENTA								
	on/off (AD311, AD341)	opentherm (AD311, AD341)	R-BUS (AD324, AD341)	calefacción	acs	climatización	T° consigna/ambiente	estado caldera o bomba de calor (3)	T° exterior (3)	Fecha/hora (3)	estimación consumo de energía (2)	mensajes de error	grabación/modificación	visualización	ajuste curva de calefacción	visualización de la temperatura exterior	visualización de la temperatura del generador	visualización de la presion de agua de la instalación	llenado de la instalación	visualización del estado de la conexión
ALEZIO S			VI	●	●	●	●	●	●	●		▣	▫	▣	▣	▣	▣	▣		▣
ALEZIO S Compact			VI	●	●	●	●	●	●	●		▣	▫	▣	▣	▣	▣	▣		▣
ALEZIO S V200			VI	●	●	●	●	●	●	●		▣	▫	▣	▣	▣	▣	▣		▣
HPI S			VI	●	●	●	●	●	●	●		▣	▫	▣	▣	▣	▣	▣	▣	▣
EVODENS			VI	●	●		●	●	●	●	▣	▣	▫	▣	▣	▣	▣	▣	▣	▣
NANEO S			V	●	●		●	●	●	●	▣	▣	▫	▣	▣	▣	▣	▣	▣	▣
VIVADENS		V		●	●		●		●	●	▣	▣	▫	▣	▫	▣	▣	▣		▣
ESSENCIO CONDENS			VII	●	●		●	●	●	●		▣	▫	▣	▣	▣	▣			▣
ESSENCIO ECONOX			IV	●	●		●	●	●	●		▣	▫	▣	▣	▣	▣			▣
MODULENS O PRO			VII	●	●		●	●	●	●	▣	▣	▫	▣	▣	▣	▣			▣
STRATEO			VI	●	●	●	●	●	●	●		▣	▫	▣	▣	▣	▣	▣		▣

● = SMART TC° (termostato ambiente) ▣ = Aplicación

(1) Clase según reglamento (UE) n.° 813/2013

(2) En el SMART TC°: consumo total del generador para calefacción y ACS expresado solo en kWh
En la aplicación: distinción entre calefacción y ACS. Datos disponibles por día, semana, mes y año en kWh y €

(3) Se activa en el «menú configuración» (se puede elegir entre 2 opciones de visualización)


REG_Q0004

PASARELA DE COMUNICACIÓN MODBUS

- Modbus es un protocolo de comunicación utilizado en gran número de sistemas de control de instalaciones.
- La pasarela de comunicación GTW08 permite la conversión del bus interno incorporado en nuestra regulación Diematic Evolution a Modbus estándar RTU RS485, facilitando el acceso remoto a un sistema de telegestión (Building Management System - BMS) para el completo control del generador y sus circuitos asociados.
- La pasarela de comunicación GTW08 es compatible con la regulación Diematic Evolution y E-Pilot.



	BULTO	CÓDIGO	€
Pasarela de comunicación GTW08 L-Bus – Modbus	AD332	7721982	161,00

SOLUCIONES CONECTADAS Y REGULACIÓN

REGULACIÓN MURAL VM DIEMATIC EVOLUTION



La regulación electrónica VM DIEMATIC Evolution, integrada en un cuadro mural, permite controlar y regular 3 circuitos de calefacción y 2 circuitos de ACS (cada uno de los circuitos de calefacción puede ser un circuito directo o un circuito con válvula mezcladora)

- Es posible la conexión de hasta 8 regulaciones **VM DIEMATIC Evolution**, realizando numerosas combinaciones.

- **VM DIEMATIC Evolution** puede utilizarse en combinación con las gamas EVODENS, ALEZIO S V200, ALEZIO S, Alezio S Compact y HPI S para la gestión de circuitos de calefacción y acs adicionales.
- **VM DIEMATIC Evolution** puede integrarse con uno o más generadores equipados con DIEMATIC Evolution o IniControl 2 o hacer las gestión de cascada de los mismos.
- Compatible con sistemas equipados con regulación DIEMATIC iSystem con conexión ModBus.
- **VM DIEMATIC Evolution** puede controlar de manera autónoma circuitos de calefacción y ACS en función de la temperatura exterior (sonda exterior FM46 no suministrada).

- Entrada multifunción configurable para señal 0-10 V o on/off.
- Dimensiones : longitud : 320 mm, altura : 260 mm, profundidad : 130 mm.
- Indice de protección : IP 21 - Puerta reversible.

P.V.P. (IVA NO INCLUIDO)

	VM DIEMATIC EVOLUTION
Bulto	AD315
Código	7676561
€	992,00

ACCESORIOS OPCIONALES VM DIEMATIC EVOLUTION











	BULTO	CÓDIGO	€
Sonda exterior	FM46	85757741	36,00
Sonda agua caliente sanitaria (5 m) Permite la regulación con prioridad de la temperatura y la programación de la producción de agua caliente sanitaria con un acumulador.	AD212	100000030	44,00
Sonda de impulsión después de la válvula mezcladora (2,5 m) Permite medir la temperatura de impulsión del agua de calefacción.	AD199	88017017	68,00
Sonda para depósito de inercia (5 m) Incluye 1 sonda para gestionar un depósito de inercia con regulación mural DIEMATIC EVOLUTION.	AD250	100013305	42,00
Termostatos de ambiente programables Permite la regulación de la instalación de calefacción según los modos de funcionamiento AUTOMÁTICO (en función de la programación horaria establecida para los modos confort, reducido y antihielo), PERMANENTE (con un ajuste permanente entre 5 y 15°C), MANUAL (con paso a modo confort y reducido hasta el próximo cambio del programa establecido) y PARO (establece el paro de la calefacción)	AD337 (cable) o AD338 (inalámbrico)	7768817 7768818	125,00 225,00

ACCESORIOS OPCIONALES VM DIEMATIC EVOLUTION



Platina + sonda para 1 válvula mezcladora (2,5 m)
Permite controlar una válvula mezcladora con motor electromecánico o electrotérmico. La tarjeta se coloca en el cuadro DIEMATIC Evolution y se conecta mediante conectores enchufables. DIEMATIC Evolution admite una opción de «placa + sonda» que le permitirá controlar una válvula mezcladora adicional.

AD249 | 100013304 | **140,00**



Termostato ambiente modulante SMART TC° (cable, R-BUS)
Para la conexión R-BUS de las gamas EVODENS, NEOVO, ALEZIO S V200, ALEZIO S, HPI S y ALEZIO S COMPACT. Permite el control a distancia de la calefacción y el agua caliente sanitaria mediante la App Smart TC° gratuita de De Dietrich

AD324 | 7691375 | **160,00**



Termostato ambiente modulante WiFi SMART TC° RF (inalámbrico)
Para comunicación on/off, OpenTherm o R-Bus

AD341 | 7691377 | **295,00**



Termostato ambiante modulante WiFi SMART TC° RF (inalámbrico)
Para segundo circuito

AD342 | 7765144 | **140,00**



Sonda exterior inalámbrica
Para funcionamiento únicamente con SMART TC° RF AD341

AD346 | 7776874 | **75,00**

SOLUCIONES CONECTADAS Y REGULACIÓN

REGULACIÓN MURAL **VM DIEMATIC EVOLUTION**

ACCESORIOS OPCIONALES VM DIEMATIC EVOLUTION











	BULTO	CÓDIGO	€
Cable S-Bus (con conector de cierre) Cable Bus para la conexión entre dos generadores equipados con regulación DIEMATIC Evolution o IniControl 2 en una instalación en cascada, así como la conexión entre dos VM DIEMATIC Evolution			
• lg 1,5 m	AD308	7663618	36,00
• lg 12 m	AD309	7663561	86,00
• lg 20 m	AD310	7663619	101,00
Conector terminal S-BUS	AD321	7688305	33,00
Cable BUS (12 m) Para la conexión entre VM DIEMATIC Evolution y el cuadro DIEMATIC Evolution de la caldera.	AD134	88017851	90,00
Cable BUS (1,5 m) Permite la interconexión de dos REGULACIÓN murales VM DIEMATIC Evolution.	AD124	88017836	72,00
Cable BUS (40 m) Cable BUS de 40 m de longitud	DB119	81997720	124,00

EJEMPLO

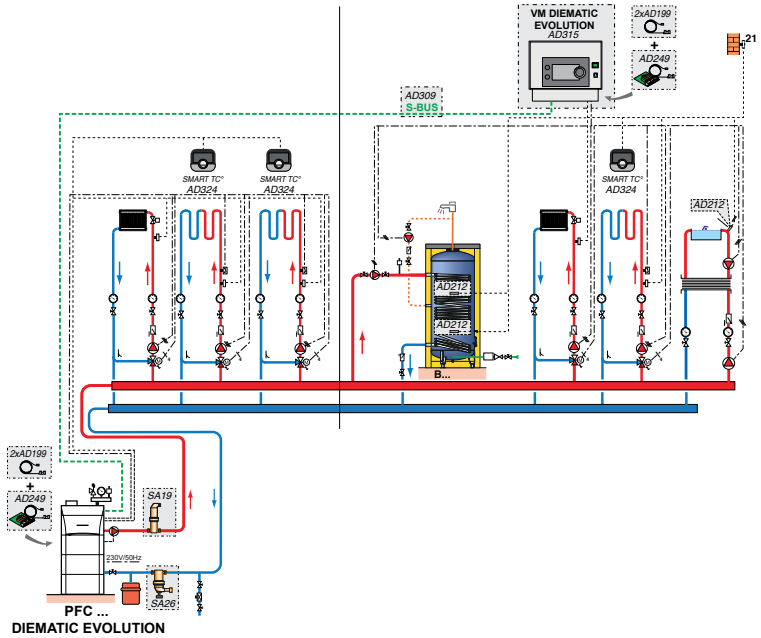

VM_F0013

DESCRIPCIÓN

	BULTO	CÓDIGO	€
Caldera PFC60	MV109	7678802	7694,00
3 x sonda acs	3 x AD212	100000030	3 x 44,00
4 Sonda de impulsión después de la válvula mezcladora	4 x AD199	88017017	4 x 68,00
2 platina + sonda para 1 circuito con válvula mezcladora	2 x AD249	100013304	2 x 140,00
Regulación VM DIEMATIC EVOLUTION	AD315	7676561	992,00
Cable S-BUS lg 12 m	AD309	7663561	86,00
Cuba B1000	AJ80	7650482	3991,00
Envolvente rígida	AJ97	7650499	671,00
Accesorios opcionales			
- 3 x termostatos ambiente WiFi	3 x AD324	7691375	3 x 160,00

SOLUCIONES CONECTADAS Y REGULACIÓN

REGULACIÓN MURAL DIEMATIC VM iSYSTEM



- La regulación electrónica VM iSystem, integrada en un cuadro mural, permite controlar y regular dos circuitos de calefacción y un circuito de ACS (cada uno de los circuitos de calefacción puede ser un circuito directo o un circuito con válvula mezcladora de 3 vías motorizada).
- Entre ellos se pueden conectar hasta 20 regulaciones VM iSystem, lo cual permite hacer numerosas combinaciones cualquiera que sea el tipo de instalación:
- **DIEMATIC VM iSystem** se puede utilizar junto con un generador ya existente para controlar circuitos de calefacción y ACS adicionales. En este caso se comunica con el generador a través del cable BUS (por ejemplo, una caldera De Dietrich equipada con un cuadro de mando DIEMATIC).
- **DIEMATIC VM iSystem** también se puede usar por sí sola de manera autónoma para regular circuitos de calefacción y ACS en función de la temperatura exterior (la sonda se encarga por separado – bulto FM46) independientemente del generador.

- **Además de ello, DIEMATIC VM iSystem** podría controlar una caldera a través de OpenTherm (salida incluida en DIEMATIC VM iSystem) en el caso de una caldera con un bus OpenTherm, o activar/desactivar (ON/OFF) a través del contacto auxiliar cualquier otro generador (quemador, bomba de calor, caldera de biomasa, etc).
- Igualmente permite controlar una cascada de calderas:
- Equipadas con un cuadro de mando DIEMATIC
- Equipadas con un BUS OpenTherm a través de una tarjeta de interconexión (1 tarjeta por generador)
- **DIEMATIC VM iSystem** incorpora asimismo una salida auxiliar que permite activar y desactivar (ON/OFF) un generador, una bomba de circulación, una bomba primaria, un segundo circuito de ACS, una señal de alarma, etc.; además de una entrada de 0-10V que se puede configurar para una señal telefónica de tipo todo o nada.

- **Dimensiones:** longitud: 320 mm, altura: 260 mm,
- **profundidad:** 130 mm

- **Índice de protección:** IP 65 - Puerta reversible, con cerradura sellable

REGULACIÓN

	DIEMATIC VM iSystem
Bulto	AD281
Código	100018254
€	992,00

ACCESORIOS OPCIONALES DIEMATIC VM iSYSTEM

		BULTO	CÓDIGO	€
 8575Q034	**Sonda exterior** Permite medir la temperatura exterior.	FM46	85757741	36,00
 8518Q022	**Sonda agua caliente sanitaria** Permite la regulación con prioridad de la temperatura y la programación de la producción de agua caliente sanitaria con un acumulador.	AD212	100000030	44,00
 GT220_Q0002	**Sonda de impulsión después de la válvula mezcladora** Permite medir la temperatura de impulsión del agua de calefacción.	AD199	88017017	68,00
 MCA_Q0012	**Sonda para depósito de inercia** Incluye 1 sonda para gestionar un depósito de inercia con regulación mural DIEMATIC VM iSystem.	AD250	100013305	42,00
AD284/285   AD252 8666Q172A/CALENTA_Q0005	**Mando a distancia interactivo CDI D. iSystem** **Mando a distancia interactivo "radio" CDR D. iSystem (sin emisor/receptor de radio)** **Módulo caldera "radio"** Permiten cambiar desde la habitación donde están instalados todas las instrucciones de la regulación mural DIEMATIC VM iSystem. Por otra parte, permiten adaptar automáticamente la curva de calefacción del circuito correspondiente (un CDI D. iSystem o CDR D. iSystem por circuito). En el caso del CDR D. iSystem, los datos se transmiten por ondas de radio desde el lugar de instalación hasta la caja del emisor/receptor (bulto AD252) instalada cerca de la caldera.	AD285 AD284 AD252	100018924 100018923 100013307	168,00
 8575Q037	**Mando a distancia con sonda ambiente** La conexión de un mando a distancia permite cambiar desde la habitación donde está instalado ciertas instrucciones de la regulación mural DIEMATIC VM iSystem: derogación del programa (temperatura confort o reducida permanente) y derogación de la consigna de temperatura ambiente (± 3,5°C). Además de ello, permite adaptar automáticamente la curva de calefacción del circuito correspondiente (1 CDS por circuito).	FM52	85757747	86,00
AD251  8575Q034 AD252  8666Q172A	**Sonda exterior vía radio** Módulo caldera radio (emisor/receptor de radio) La sonda exterior vía radio es una opción disponible para aquellas instalaciones donde sea demasiado complicado instalar la sonda exterior optional FM 46 de cable en la regulación mural VM iSystem. Si la sonda exterior vía radio se utiliza: - con un mando a distancia de cable (AD285 o FM52), es necesario encargar además el "Módulo de caldera radio AD252". - con un Mando a distancia vía radio (AD284 + "Módulo caldera radio" AD252), un sólo "Módulo caldera radio" es suficiente.	AD251 AD252	100013306 100013307	68,00

ACCESORIOS OPCIONALES DIEMATIC VM iSYSTEM



	BULTO	CÓDIGO	€
Cuadro mural de tarjeta OpenTherm/Modbus Necesario para controlar una cascada de calderas (1 tarjeta por caldera) con tarjeta "OpenTherm".	AD286	100018920	129,00



Cable BUS (longitud 12 m) Para la conexión entre DIEMATIC VM iSystem y el cuadro DIEMATIC de la caldera.	AD134	88017851	90,00



Cable BUS (longitud 1,5 m) Permite la interconexión de dos regulaciones murales DIEMATIC VM iSystem.	AD124	88017836	72,00



Cable BUS (longitud 40 m) Para la conexión entre DIEMATIC VM iSystem y el cuadro DIEMATIC de la caldera.	DB119	81997720	124,00

GUÍA DE SELECCIÓN



M 100 S
M 200 S



M 300...



M 40 S

Quemadores Gasóleo

	Potencia	Quemadores tipo		Quemadores		Ver pág.
	kW	1 llama	2 llamas	Bajo-NOx	Estándar	
M 100 S	16-65	x		x		246
M 200 S	55-125	x (M 201-2 S)	x (M 202-2 S)	x		247
M 300 S	77-430	x (M 311-2 S)	x (M 312-2S a 4S, M 302- 5 y 6S)	x		248
M 40 S	185-1050		x		x	249



G 110 N
G 200 ...N



G 300 N



G 40 S

Quemadores Gas

	Potencia	Quemadores tipo			Quemadores		Gas		Ver pág.
	kW	1 llama	2 llamas	modulante	Estándar	EcoNOx	Gas natural	Propano	
G 110 N	17-79	x				x	x		250
G 200 N	50-123	x (G 201-2 N)		x (G 203-2 N)		x	x	x	251
G 300 N	55-405			x		x	x		252
G 40 S	205-1030			x	x		x		253
Accesorios opcionales quemadores de gas									254



8802QV08

QUEMADORES

QUEMADORES GASÓLEO **BAJO-NOX**



M 100 S

de 16 a 65 kW

GASÓLEO

Quemadores de gasóleo de 1 llama, probados y preajustados en fábrica.

- **Bajas emisiones contaminantes:** NOx < 120 mg/kWh.
- Adaptados a las calderas De Dietrich de las gamas Essencio EcoNox y GT220.
- Compatibles con cualquier caldera del mercado.
- **Funcionamiento seguro y eficiente** gracias al sistema DUO-PRESS.
- Precalentador de gasóleo en el modelo M 100 RS.
- **Funcionamiento silencioso**.
- Conector hembra precableado según el estándar europeo.
- Brida deslizante.
- 2 flexibles de gasóleo suministrados.
- **Mantenimiento sencillo:** acceso rápido a todos los componentes y posición vertical de mantenimiento.
- **Suministro:** 1 bulto.

CURVA DE POTENCIA

Potencia a 400 m de altitud y 20°C
Poder calorífico inferior del gasóleo: 11,86 kWh/kg.

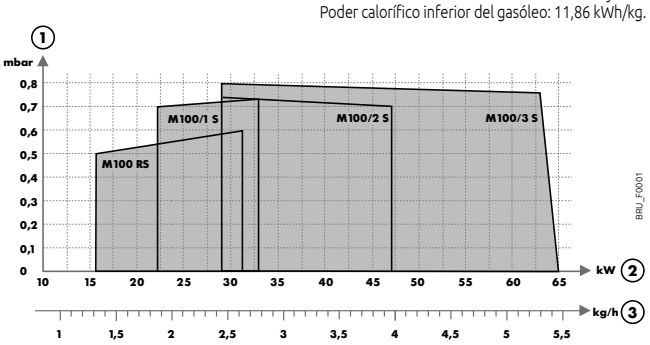

① Presión en el hogar
② Potencia nominal quemador
③ Caudal gasóleo

DIMENSIONES PRINCIPALES (mm y pulgadas)

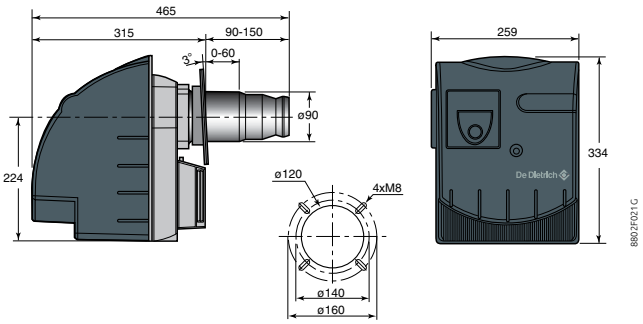

IMPORTANTE:
- La determinación del modelo, la adaptación de la boquilla y los ajustes deben ser efectuados por un profesional cualificado, en función de las condiciones específicas de la instalación. Las curvas caudal/presión permiten verificar la adaptación del quemador a cualquier caldera.
- La potencia del quemador debe adaptarse a la potencia de la caldera, teniendo en cuenta el rendimiento útil efectivo de la misma.

CARACTERÍSTICAS TÉCNICAS

MODELO		con precalentador	sin precalentador		
		M 100 RS	M 100/1 S	M 100/2 S	M 100/3 S
Potencia nominal	kW	**16 a 31**	**22 a 33**	**29 a 47**	**29 a 65**
Caudal gasóleo (1)	kg/h	1,35 a 2,60	1,85 a 2,80	2,45 a 4,00	2,45 a 5,49
Preequipamiento para calderas	CF	22	22	29,36	46
	GT	-	-	-	224,225
Boquilla montada	US Gal./h	0,50/60 °S	0,55/60 °S	0,65/45 °S	1,25/60°H
Preregulación (potencia quemador)	kW	24	24	32	50
Potencia máx. absorbida	W	215	185	185	215
Potencia motor (2)	W	90	90	90	120
Peso	kg	12	12	12	12

(1) Viscosidad máxima 6,0 mm²/s a 20°C.
(2) 230 V mono

P.V.P. (IVA NO INCLUIDO)

	M 100 RS	M 100/1 S	M 100/2 S	M 100/3 S
Código	88027318	88027319	88027320	100005100
€	1079,00	930,00	930,00	944,00



M 200 S
de 55 a 125 kW

GASÓLEO

Quemadores de gasóleo de 1 llama (M 201/2 S) o 2 llamas (M 202/2 S), **probados y preajustados en fábrica.**

- **Bajas emisiones contaminantes:** NOx < 120 mg/kWh.
- Adaptados a las calderas De Dietrich de las gamas GT 225 a 228 y GT 334.
- Compatibles con cualquier caldera del mercado.
- **Funcionamiento seguro y eficiente** gracias al sistema DUO-PRESS.
- Precalentador de gasóleo en el modelo M 100 RS.
- **Funcionamiento silencioso.**
- Conector hembra precableado según el estándar europeo.
- Brida deslizante.
- 2 flexibles de gasóleo suministrados.
- **Mantenimiento sencillo:** acceso rápido a todos los componentes y posición vertical de mantenimiento.
- **Suministro:** 1 bulto.

CURVA DE POTENCIA

Potencia a 400 m de altitud y 20°C
Poder calorífico inferior del gasóleo: 11,86 kWh/kg.

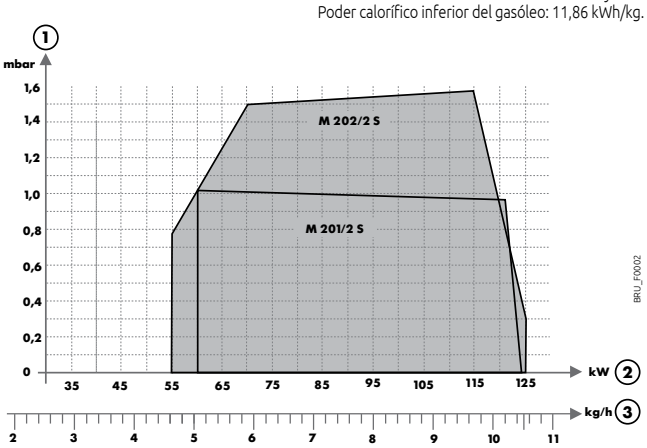

① Presión en el hogar
② Potencia nominal quemador
③ Caudal gasóleo

DIMENSIONES PRINCIPALES (mm y pulgadas)

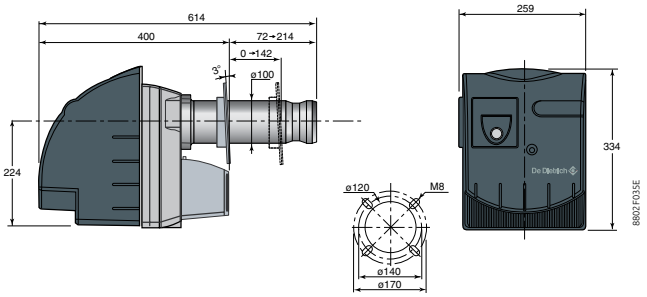

IMPORTANTE:
- La determinación del modelo, la adaptación de la boquilla y los ajustes deben ser efectuados por un profesional cualificado, en función de las condiciones específicas de la instalación. La curva caudal/presión permite verificar la adaptación a la caldera deseada.
- La potencia del quemador debe adaptarse a la potencia de la caldera que debe equipar, considerando su rendimiento útil efectivo.

CARACTERÍSTICAS TÉCNICAS

MODELO

		1 llama M 201/2 S	2 llamas M 202/2 S
Potencia nominal	kW	**60 a 124**	**55*/80 a 125**
Caudal gasóleo (1)	kg/h	5,0 a 10,4	4,6/6,7 a 10,5
Preequipamiento para calderas (3)	GT	225 > 59 kW, 226/227/228	226/227/228 (4)
	GT	334	334
Boquilla montada	US Gal./h	1,50/45 °S	1,25/45 °S
Boquilla adicional suministrada	US Gal./h	1,75/45 °S	1,50/45 °S
Preregulación (potencia quemador)	kW	75	55*/80
Potencia máx. absorbida	W	245	250
Potencia motor (2)	W	150	150
Peso	kg	15	18

(1) Viscosidad máxima 6,0 mm²/s a 20°C
(2) 230 V mono
(*) Potencia mínima con 1era llama
(3) **Atención**: verificar adecuadamente la adaptación del inyector a la potencia de utilización de la caldera
(4) Para GT 226, 227, 228 con cuadros de mando B2 y D + AD217 solamente.

P.V.P. (IVA NO INCLUIDO)

	M 201/2 S	M 202/2 S
Código	88027313	88027314
€	1113,00	1770,00

QUEMADORES

QUEMADORES GASÓLEO DE MEDIANA POTENCIA



M 300 S

de 77 a 430 kW

GAS

Quemadores de gasóleo de 1 llama (311-2S) o 2 llamas (M 312-.S), **probados y preajustados en fábrica.**

- **Bajas emisiones contaminantes:** NOx < 150 mg/kWh.
- Adaptados a las calderas De Dietrich de las gamas GT 330/430.
- Compatibles con cualquier caldera del mercado.
- **Funcionamiento seguro y eficiente** gracias al sistema DUO-PRESS.
- Ajuste del caudal de aire por servomotor.
- **Funcionamiento silencioso.**
- Conector hembra precableado según el estándar europeo.
- Brida deslizante.
- Suministrados con 2 flexibles.
- **Mantenimiento sencillo:** posición vertical de mantenimiento.
- **Suministro:** 1 bulto.

CURVA DE POTENCIA

Potencia a 400 m de altitud y 20°C
Poder calorífico inferior del gasóleo: 11,86 kWh/kg

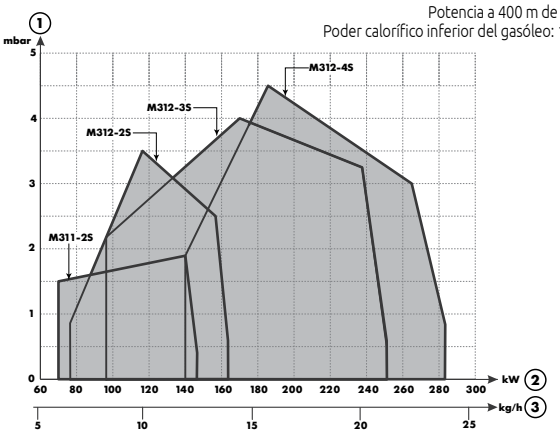

BRU_F0008

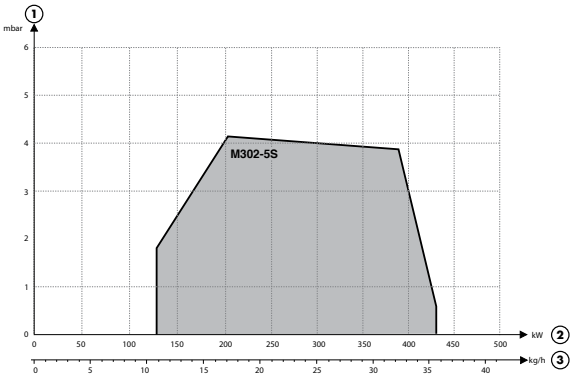

BRU_F0009

DIMENSIONES PRINCIPALES (mm y pulgadas)

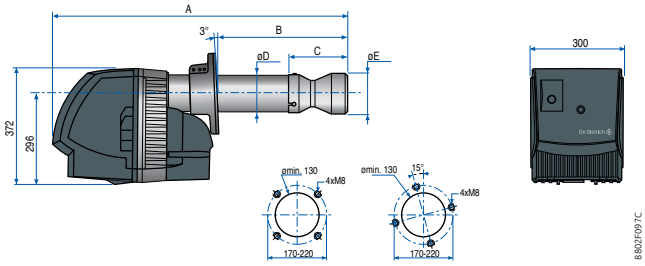

8 802 F 097 C

Tipo	A	B	C	D	Ø E
M 311-2 S	687	140 a 230	-	120	-
M 312-2 S	687	140 a 230	-	120	-
M 312-3 S	710	140 a 260	-	120	-
M 312-4 S	725	140 a 270	-	120	-
M 302-5 S	755	140 a 210	-	120	-

① Presión en el hogar
② Potencia nominal quemador
③ Caudal gasóleo

IMPORTANTE:
- La determinación del modelo, la adaptación de la boquilla y los ajustes deben efectuarse por el instalador en función de las condiciones específicas de la instalación. La curva caudal/presión permite comprobar la adaptación a la caldera correspondiente.
- La potencia del quemador debe adaptarse a la potencia de la caldera a la que debe equipar, teniendo en cuenta el rendimiento útil efectivo de ésta.

MODELO

		M 311-2 S	M 312-2 S	M 312-3 S	M 312-4 S	M 302-5 S
Número de llamas		1	2	2	2	2
Potencia nominal	**kW**	**77-166**	**78*/116-166**	**92*/170-256**	**140*/186-284**	**126*/202-430**
Caudal de gasóleo (1)	kg/h	6,5-14,0	6,6/9,8-14,0	7,8/14,3-21,6	11,8/15,7-23,9	10,6/17,0-36,3
Preregulación (potencia quemador)	kW	120	100/140	125/175	140/210	215/315
Preequipamiento para calderas (3)	GT	335	336	337	338	339, 430-8, 430-9
Boquilla montada	US Gal/h	2,5/45°S	2,25/45°S	2,75/45°S	3,50/45°S	5,0/60°S
Potencia máx. absorbida	W	360	360	550	550	1000
Potencia motor (2)	W	260	260	380	380	650 (4)
Peso	kg	21	21,5	23	23	28,5

* Potencia mínima en 1era llama. (1) Viscosidad máxima 6,0 mm²/s a 20°C. (2) 230 V 1N~/50 Hz (3) **Atención:** verificar adecuadamente la adaptación de la boquilla a la potencia de utilización de la caldera (4) Es necesario disponer de una alimentación eléctrica separada para los motores de quemadores de más de 450 kW

P.V.P. (IVA NO INCLUIDO)

	M 311-2 S	M 312-2 S	M 312-3 S	M 312-4 S	M 302-5 S
Código	7724917	7724918	7724919	7724960	100004086
€	1445,00	1798,00	1874,00	2034,00	2313,00



M 40 S

de 185 a 1 050 kW

GASÓLEO

- Quemadores de gasóleo de 2 llamas, probados de fábrica.
- Adaptados a las calderas De Dietrich de las gamas GT 430/530, suministrados con los inyectores para cubrir toda la gama de potencias correspondiente.
- Compatibles con cualquier caldera del mercado..
- **Funcionamiento seguro y eficiente** gracias al sistema DUO-PRESS.
- Ajuste del caudal de aire por servomotor.
- Conectores hembra precableados según el estándar europeo, con contrabridas incluidas.
- Brida deslizante.
- Suministrados con 2 flexibles de 2,5 m de largo.
- Mantenimiento sencillo: posición vertical de mantenimiento.
- **Suministro:** 1 bulto.

CURVA DE POTENCIA

Potencia a 400 m de altitud y 20°C
Poder calorífico inferior del gasóleo: 11,86 kWh/kg.

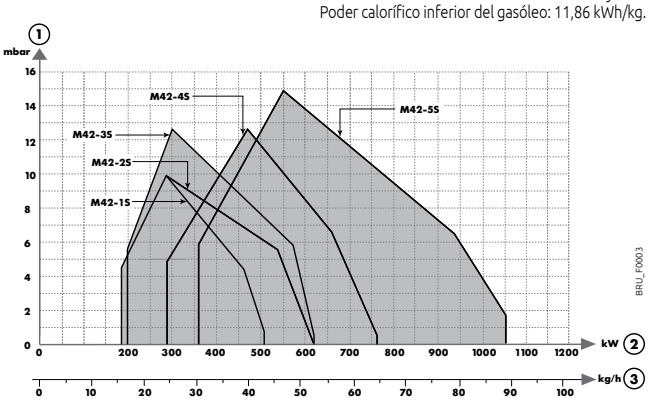

① Presión en el hogar
② Potencia nominal quemador
③ Caudal gasóleo

IMPORTANTE:
- La determinación del modelo, la adaptación de la boquilla y los ajustes deben ser efectuados por un profesional cualificado, en función de las condiciones específicas de la instalación. La curva caudal/presión permite verificar la adaptación a la caldera deseada.
- La potencia del quemador debe adaptarse a la potencia de la caldera que debe equipar, considerando su rendimiento útil efectivo.

DIMENSIONES PRINCIPALES (mm y pulgadas)

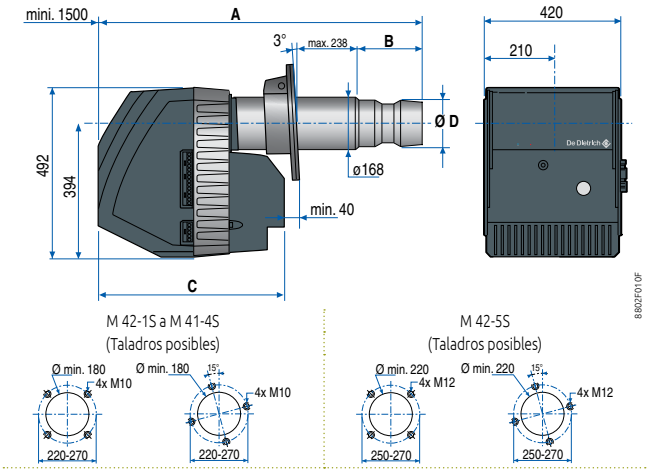

M 42-.	A	B	C	Ø D
1 S	1080	222	611	140
2 S	1080	222	611	140
3 S	1080	222	611	140
4 S	1061	203	611	160
5 S	1089	191	651	210

CARACTERÍSTICAS TÉCNICAS

MODELO

		M 42-1 S	M 42-2 S	M 42-3 S	M 42-4 S	M 42-5 S
Potencia nominal	**kW**	**185*/285-515**	**185*/285-625**	**200*/300-625**	**290*/465-765**	**360*/550-1050**
Caudal gasóleo (1)	kg/h	15,6/24,1-43,5	15,6/24,1-52,8	16,9/25,3-52,8	24,5/39,3-64,6	30,4/46,5-88,7
Puede equipar las calderas De Dietrich (2)	GT 430	430-10	430-11 (monofásico)	430-11 (trifásico)	430-12	430-13 y 430-14
	GT 530	530-7	530-8 (monofásico)	530-8 (trifásico)	530-9 a -11	530-12 a -16
Preajuste (potencia quemador)	kW	280/450	320/515	400/625	410/645	620/910
Boquilla montada	US.Gal/h	6,5/45° B	7,5/45° B	10,0/45° B	10,0/45° B	10,0/60° B + 5,0/45° B
Potencia máx. absorbida	W	1100	1280	1400	2200	2430
Potencia nominal del motor (3)	W	650	750	1100	1750	2200
Alimentación		monofásico	monofásico	trifásico	trifásico	trifásico
Nivel sonoro a 1 m	dB(A)	~ 69	~ 69	~ 69	~ 69	~ 76
Peso	kg	51	51	57	57	64

* Potencia mín. con 1era llama (1) Viscosidad máxima 6,0 mm²/s a 20°C (2) **Atención:** verificar cuidadosamente la adaptación de la boquilla a la potencia de utilización de la caldera correspondiente (3) Es necesario disponer de una alimentación eléctrica separada para los motores de quemadores de más de 450 kW

P.V.P. (IVA NO INCLUIDO)

	M 42-1 S	M 42-2 S	M 42-3 S	M 42-4 S	M 42-5 S
Código	88027121	88027122	88027123	88027124	88027125
€	2850,00	3442,00	3690,00	3984,00	4281,00

ACCESORIOS

	CÓDIGO	€
Contra-placa frontal para M 300	602519	115,00

ACCESORIOS

	BULTO	CÓDIGO	€
Conector macho 7 contactos (1)		95317395	Consultar
Conector macho 4 contactos (1)		95317384	Consultar

(1) A solicitar como recambio

QUEMADORES

QUEMADOR DE GAS **BAJO-NOX**



G 110 N

de 17 a 79 kW

GAS BP

- Quemador de gas de 1 llama, **probado y preajustado en fábrica.**
- Equipado para funcionar con gas natural.
- Funcionamiento con butano/propano mediante un kit de conversión (opción).
- **Bajas emisiones contaminantes:** NOx < 56 mg/kWh.
- Adaptado a las calderas De Dietrich de la gama Essencio y GT 224 a 226.
- Compatibles con cualquier caldera del mercado.
- **Funcionamiento seguro y eficiente** gracias al sistema DUO-PRESS.
- **Funcionamiento silencioso.**
- Conector hembra precableado según el estándar europeo.
- Brida deslizante.
- **Mantenimiento sencillo:** acceso rápido a todos los componentes y posición vertical de mantenimiento.
- **Suministro:** 1 bulto.

Nº CE: 0085CU0094

CURVA DE POTENCIA

Poder calorífico inferior
gas natural H: 9,45 kWh/m³
Caudal gas a 15°C, 1013 mbar

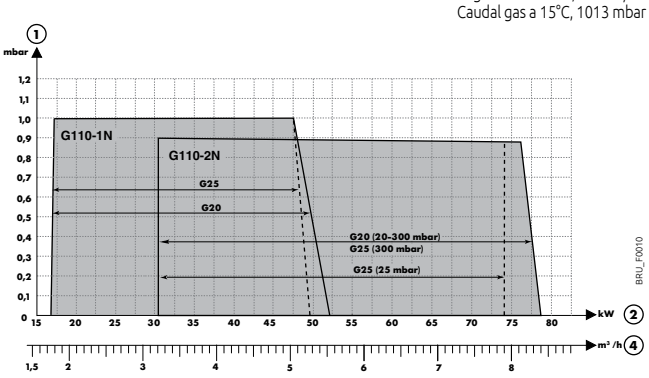

① Presión en el hogar
② Potencia nominal quemador
④ Caudal con gas natural H

DIMENSIONES PRINCIPALES (mm y pulgadas)

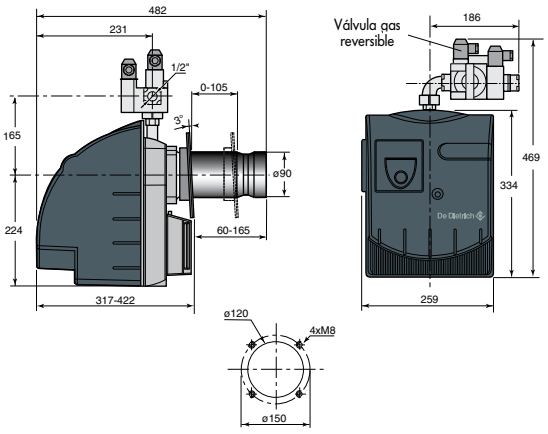

IMPORTANTE:
- Los ajustes del quemador deben ser efectuados por un profesional calificado en función de las condiciones especificas de la instalación.
- La potencia del quemador debe adaptarse a la potencia de la caldera que debe equipar, considerando el rendimiento útil efectivo de la misma.

CARACTERÍSTICAS TÉCNICAS

MODELO

		G 110-1N	G 110-2N
Potencia nominal	kW	17 a 52	31 a 79
Caudal con gas natural H (1)	m³/h	1,69-5,50	3,28-8,36
Presión alimentación gas	mbar	20	20
Preequipamiento para caldera		CF 22, 29, 36, 46	GT 224, 225, 226
Preregulación (potencia quemador)	kW	26	54
Potencia máx. absorbida	W	150	155
Potencia motor (2)	W	90	90
Peso	kg	13	14,5

(1) A 15°C - 1013 mbar
(2) 230 V mono

P.V.P. (IVA NO INCLUIDO)

		G 110-1 N	G 110-2 N
	Código	7724961	7724962
	€	2050,00	2425,00



G 200 N
de 50 a 123 kW

GAS | P

- Quemadores de gas de 1 llama (G 201/2 N) o modulante (G 203/2 N) **probados y preajustados en fábrica.**
- Equipados para funcionar con gas natural.
- Funcionamiento con propano mediante un kit de conversión (accesorio opcional).
- **Bajas emisiones contaminantes:** NOx < 70 mg/kWh.
- Adaptado a las calderas De Dietrich de la gama GT 220 y a la GT 334.
- Compatibles con cualquier caldera del mercado.
- **Funcionamiento seguro y eficiente** gracias al sistema DUO-PRESS.
- **Funcionamiento silencioso.**
- Conector hembra precableado según el estándar europeo.
- Brida deslizante.
- **Mantenimiento sencillo:** acceso rápido a todos los componentes y posición vertical de mantenimiento.
- **Suministro:** 1 bulto.

Nº CE: 0085BP0154

CURVA DE POTENCIA

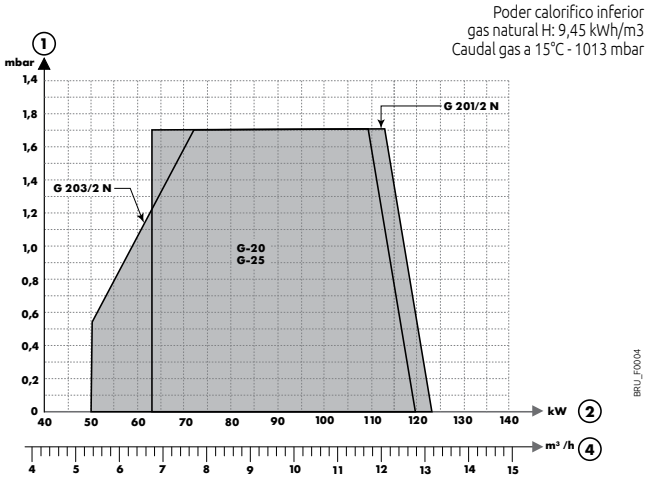

① Presión en el hogar
② Potencia nominal quemador
④ Caudal con gas natural H

DIMENSIONES PRINCIPALES (mm y pulgadas)

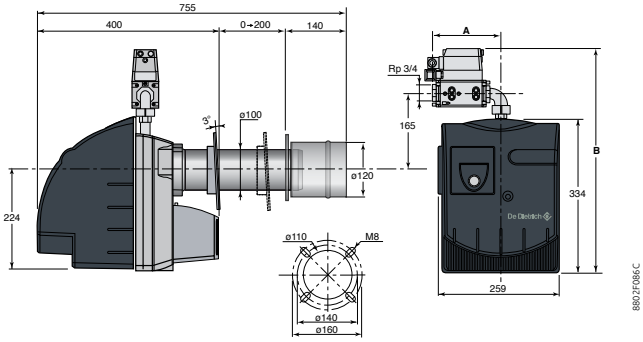

Tipo	A	B
G 201/2 N	180	535
G 203/2 N	174	538

IMPORTANTE:
- Los ajustes deben ser efectuados por un profesional cualificado, en función de las condiciones específicas de la instalación.
- La potencia del quemador debe adaptarse a la potencia de la caldera que debe equipar, considerando el rendimiento útil efectivo de la misma.

CARACTERÍSTICAS TÉCNICAS

Categoría gas: II_{2H3P}

MODELO

		G 201/2 N (1 llama)	G 203/2 N (modulante)
Potencia nominal	**kW**	**63-120**	**50-123**
Caudal - con gas natural H (1)	m³/h	6,66 a 12,70	5,29 a 13,02
- con propano	kg/h	4,90-9,32	3,88-9,56
Preequipamiento para caldera	GT	226, 227, 228, 334	226, 227, 228, 334, (3)
Preregulación (potencia quemador)	kW	90	70/100
Potencia máx. absorbida	W	230	230
Potencia motor (2)	W	150	150
Peso	kg	18,5	19

(1) A 15°C - 1013 mbar.
(2) 230 V mono.
(3) Para GT 226, 227, 228 con cuadros de mando B2 y D + AD217.

P.V.P. (IVA NO INCLUIDO)

		G 201/2 N	G 203/2 N
Presión alimentación gas	mbar	20-25	20-25
	Código	88027324	88027325
	€	2606,00	2727,00

QUEMADORES

QUEMADORES DE GAS ECO-NOX, DE MEDIANA POTENCIA



Nº CE: 0085BR0266

G 300 N

de 55 a 405 kW

GAS

- Quemadores de gas modulantes, **probados y preajustados en fábrica.**
- Equipados para funcionar con gas natural.
- **Bajas emisiones contaminantes:** NOx < 60 mg/kWh.
- Adaptados a las calderas De Dietrich de la gama GT 330 y GT 430:
  - para funcionar con modulación integral en las calderas con cuadros de mando DIEMATIC-m3 y K3.
  - para funcionar con 2 llamas progresivas en las calderas con cuadros de mando Estándar o B3.
- Compatibles con cualquier caldera del mercado.
- **Funcionamiento seguro y eficiente** gracias al sistema DUO-PRESS.
- Conector hembra precableado según el estándar europeo.
- Brida deslizante.
- **Mantenimiento sencillo:** posición vertical de mantenimiento.
- **Suministro:** 1 bulto.

CURVA DE POTENCIA

Potencia a 400 m de altitud y 20°C
Caudal de gas a 15°C - 1013 mbar
Gas natural H: PCI: 9,45 kWh/m3.

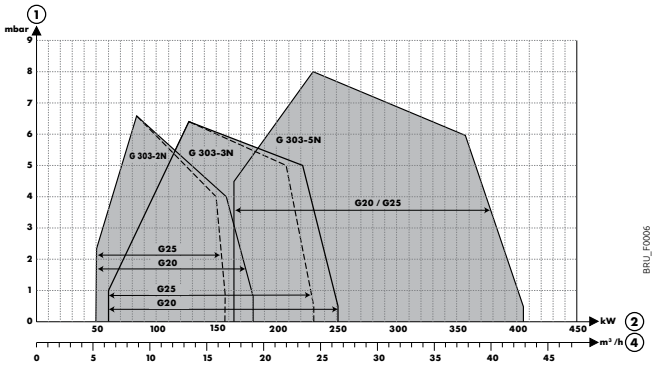

① Presión en el hogar
② Potencia nominal quemador
④ Caudal con gas natural H

DIMENSIONES PRINCIPALES (mm y pulgadas)

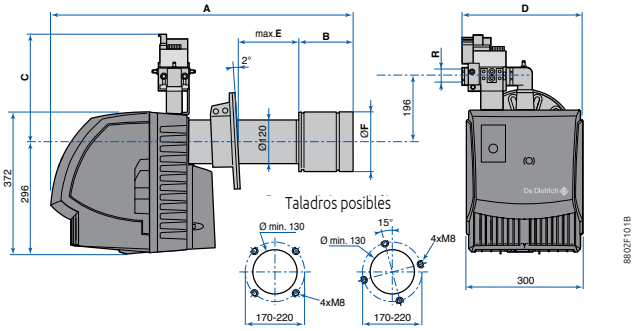

Tipo	A	B	C	D	E	Ø F	R
G 303-2 N	798	156	310	356	190	215	Rp 3/4
G 303-3 N	830	188	330	370	190	215	Rp 1 1/4
G 303-5 N	938	216	330	370	170	245	Rp 1 1/4

IMPORTANTE:
- El instalador debe efectuar los ajustes necesarios del quemador en función de las condiciones concretas de la instalación.
- La potencia del quemador debe adaptarse a la potencia de la caldera que se pretende equipar, teniendo en cuenta el rendimiento útil efectivo de ésta.

CARACTERÍSTICAS TÉCNICAS

Categoría gas: I_{2R}

MODELO

		G 303-2 N	G 303-3 N	G 303-5 N
Número de llamas		modulante	modulante	modulante
Potencia nominal (con gas natural)	**kW**	**55 a 180**	**60 a 250**	**165 a 405**
Caudal con gas natural H a 15°C 1013 mbar	m³/h	5,82 a 19,05	6,35 a 26,46	17,46 a 42,85
Preequipamiento para caldera	GT	335, 336	337, 338	339, 430-8 y -9
Preregulación (potencia de suministro de la caldera) mín./máx.	kW	65/130	90/200	200/300
Caudal de gas preajustado mín./máx. (con gas natural H)	m³/h	6,88/13,76	9,52/21,16	21,16/31,75
Nivel sonoro a 1 m	dB(A)	67	68	69
Potencia nominal del motor (230 V monofásica)	W	380	380	650 (1)
Peso	kg	30	33	39

(1) Es necesario disponer de una alimentación eléctrica separada para los motores de quemadores de más de 450 kW

P.V.P. (IVA NO INCLUIDO)

		G 303-2 N	G 303-3 N	G 303-5 N
Presión alimentación gas	mbar	20/25	20/25	20/25
	Código	100004507	100004508	100004509
	€	3818,00	4088,00	4650,00



Nº CE: 0085BL0312

G 40 S
de 205 a 1 030 kW

GAS

- Quemadores modulantes, **probados y preajustados en fábrica.**
- Equipados para funcionar con gas natural, 20 mbar o 300 mbar (con regulador de presión).
- **Bajas emisiones contaminantes:**
  - NOx de 127 a 160 mg/kWh para G 431 S y G 43-2 S
  - NOx de 143 a 163 mg/kWh para G 43-3 S
- Adaptados a las calderas De Dietrich de las gamas GT 430/530:
  - para funcionar con modulación integral en las calderas con cuadros de mando DIEMATIC-m3 y K3.
  - para funcionar con 2 llamas progresivas en las calderas con cuadros de mando Estándar o B3.
- Compatibles con cualquier caldera del mercado.
- **Cabezal de combustión largo.**
- **Funcionamiento seguro y eficiente** gracias al sistema DUO-PRESS.
- Conectores hembra precableados según el estándar europeo.
- Brida deslizante.
- Distintas líneas de gas precableadas disponibles.

- **Suministro:** 2 bultos.

DIMENSIONES PRINCIPALES (mm y pulgadas)

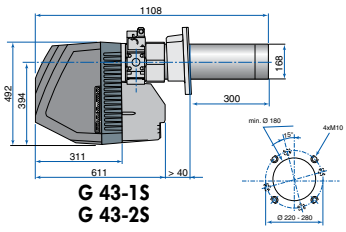

G 43-1S
G 43-2S

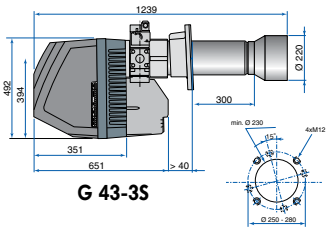

G 43-3S

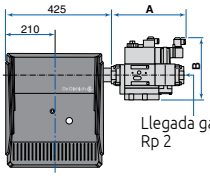

G 40 con línea MB VEF	A	B
415	310	250
420	310	285
425	270	380

CURVA DE POTENCIA

Potencia a 400 m de altitud, 20°C
Caudal de gas a 15°C - 1013 mbar
Gas natural H: PCI: 9,45 kWh/m3.

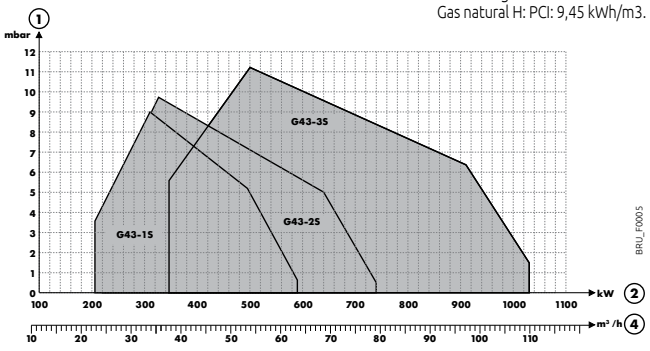

① Presión en el hogar
② Potencia nominal quemador
④ Caudal con gas natural H

ELECCIÓN DE LA RAMPA GAS SEGÚN LA POTENCIA MÁXIMA DESEADA

Presión en el hogar (mbar)	Potencia máxima quemador (kW) 0	1	2	3	4	5	6	Tipo de gas y presión de distribución (mbar)	Modelo de rampa MB-VEF ...
Quemador G 43-1S (205 a 590 kW)	590	580	560	540	520	500	460	G20 - 20	415
	590	580	560	540	520	500	460	G20/25 - 300	415+GDJ 50
G 43-2S (220 a 720 kW)	630	610	590	570	545	525	500	G20 - 20	415
	720	700	675	655	640	610	585		420
	720	710	690	675	660	640	590		425
	720	710	690	675	660	640	590		425
	720	710	690	675	660	640	590	G20/25 - 300	415+GDJ 50
G 43-3S (340 a 1 030 kW)	725	700	675	650	625	600	575	G20 - 20	415
	880	865	850	800	775	745	715		420
	980	955	925	900	850	825	795		425
	920	900	875	850	825	800	780		425
	1030	1030	1020	995	970	940	920		415+GDJ 50

IMPORTANTE:
- Los ajustes deben ser efectuados por un profesional cualificado, en función de las condiciones específicas de la instalación.
- La potencia del quemador debe adaptarse a la potencia de la caldera que se pretende equipar, teniendo en cuenta el rendimiento útil efectivo de ésta.

CARACTERÍSTICAS TÉCNICAS

Categoría gas: I_{2H} ⋮ Clase NOx: 1

MODELO

		G 43-1S	G 43-2S	G 43-3S
Potencia nominal del quemador	**kW**	**205 a 590**	**220 a 720**	**345 a 1030**
Alimentación		monofásica	trifásica	trifásica
Caudal de gas natural H (1)	m³/h	21,7 a 62,4	23,3 a 76,2	36,5 a 109,0
Para equipar las calderas	GT 430/530	430-9,-10 y -11, 530-7 y -8	430-12, 530-9 y -10	430-13 y -14, 530-11 a -16
Potencia máx absorbida	W	1300	1350	2450
Nivel sonoro a 1 m	dB(A)	69	70	79
Potencia nominal del motor (2)	W	750	1100	2200
Peso	kg	49	48,5	55,5

(1) 15°C-1013 mbar. (2) Es necesario disponer de una alimentación eléctrica separada para los motores de quemadores de más de 450 kW

P.V.P. (IVA NO INCLUIDO)		quemador G 43-1S	quemador G 43-2S	quemador G 43-3S	Línea de gas (1) MB VEF 415	Línea de gas (1) MB VEF 420	Línea de gas (1) MB VEF 425
	Código	88027170	88027171	88027172	100019540	100019542	100019543
	€	3652,00	5092,00	5633,00	2080,00	2001,00	3047,00

(1) La elección de la línea de gas se hará en función de la potencia máxima deseada. Ver tabla más arriba.

QUEMADORES

ACCESORIOS OPCIONALES QUEMADORES DE GAS

ACCESORIOS

	CÓDIGO	€
Kit de conversión a butano/propano G 200 N (propano)	200001978	444,00
Kit válvula manual G 1/2"	7724963	54,00

ACCESORIOS

	BULTO	CÓDIGO	€
Controlador cíclico de estanqueidad VPS 504 (G 300 N, G 40)	-	88027302	1089,00
Kit regulador RWF 55 con soporte de fijación (G 300 N, G 40)	MW1	7626036	1523,00
Conector macho 7 contactos (1) (G 300 N)	-	95317395	Consultar
Conector macho 4 contactos (1) (G 300 N)	-	95317384	Consultar
Contraplaca frontal (G 300 N)	-	602524	123,00
Kit para funcionamiento quemador en 2 llamas (termostato de 2 puntos) (G 40)	-	88027317	354,00

(1) A solicitar como recambio

88027302



BR_Q0003

88027317



BR_Q0002

200001978



G300_Q0001

MW1



G300_Q0005

NOTAS

CONEXIÓN AIRE/HUMOS Y MÓDULOS HIDRÁULICOS

GUÍA DE SELECCIÓN



FUM_00001

CONEXIÓN AIRE/HUMOS Y MÓDULOS HIDRÁULICOS
GUÍA DE SELECCIÓN

DOMÉSTICO RESIDENCIAL

Conexión aire/humos

		Tipos configuraciones propuestas para calderas De Dietrich						
		1	2	3	4	5	6	12
		$C13_{(x)}$	$C33_{(x)}$	$C93_{(x)}$	$C93_{(x)}$	C53	$B23_p/B33$	$C43_{(x)}$
Naneo EMC S	Alu, PPs	p260	p261	p262	p263	p264	p265	p267
Vivadens MCR	Alu, PPs	p260	p261	p262	p263	p264	p265	p267
Evodens AMC	Alu, PPs	p260	p261	p262	p263	p264	p265	p267
Essencio Condens CFU C	Alu, PPs	p288	p288	p289	p289	-	p290	-
Modulens O® AFC... E	Alu, PPs	-	-	-	-	-	p275	-
Modulens O® AFC... FF	Alu, PPs	p273	p273	p274	p274	-	-	-
Essencio EcoNOx CFU	Inox	p291	p291	-	-	-	-	-

COLECTIVO Y TERCIARIO

Conexión aire/humos

		Tipos configuraciones propuestas para calderas De Dietrich							
		1	2	3	4	5	6	7	12
		$C13_{(x)}$	$C33_{(x)}$	$C93_{(x)}$	$C93_{(x)}$	C53	$B23_p/B33$	$B23_p$	$C43_{(x)}$
Evodens Pro AMC 45, 65, 90, 115	Alu, PPS	p260	p261	p262	p263	p264	p265	p266	-
Innovens Pro MCA 160	Alu, PPS	p269	p269	-	-	-	p270	p271	-
Elidens C140- 45, 65, 90, 115	Alu, PPS	p260	p263	p262	p263	p264	p265	-	-
C 230 Eco	Alu, PPS	p282	p282	-	-	-	p283	p284	-
C 340	Alu, PPS	-	p285	-	-	p285	p286	p286	-
C 640	Alu, PPS	-	p285	-	-	p285	p286	p286	-
Modulens O® Pro	Alu, PPS	-	-	-	-	-	p276	-	-



JA83



JA7



EA140



EA144



EA143

Módulos hidráulicos

	Ver pág.
Modulens O®	293
Essencio EcoNOx, Essencio Condens	294
Descripción de los distintos bultos	295

CONEXIÓN AIRE/HUMOS

PARA NANEO S, VIVADENS, EVODENS

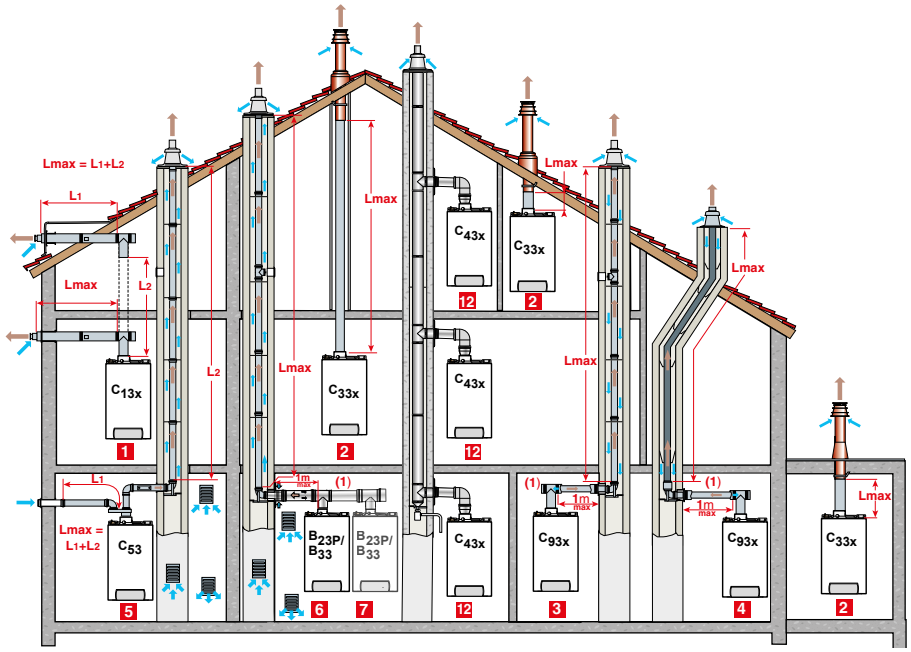

MCR_F0011H

TABLA DE LONGITUDES MÁXIMAS DE CONDUCTOS AIRE/HUMOS ADMISIBLES

TIPO DE CONEXIÓN AIRE/HUMOS	Ø ... MM	NANEO S EMC-S 24	NANEO S EMC-S 34	NANEO S EMC-S 24/28 MI	NANEO S EMC-S 30/35 MI	NANEO S EMC-S 34/39 MI	VIVADENS MCR PLUS 24	VIVADENS MCR PLUS 24/28 MI/BIC	VIVADENS MCR PLUS 30/35 MI	VIVADENS MCR PLUS 34/39 MI	EVODENS AMC 10	EVODENS AMC 15	EVODENS AMC 25	EVODENS AMC 35 25/39 BIC	EVODENS AMC 25/28 MI 25/28 BIC
C_{13x} (PPs)	60/100	9	5	9	5	5	4	8	4	5	13	20	13	9 (8 para 25/39)	11 (10 para 25/28)
	80/125	20	20	20	20	20	20	20	20	20	20	20	20	20	20
C_{33x} (PPs)	60/100	9	5	9	5	5	4	8	4	5	13	20	13	9	11
	80/125	20	20	20	20	20	20	20	20	20	20	20	20	20	20
C_{93x} (PPs)	60/100 60 (rígido)	-	-	-	-	-	-	-	-	-	8,5	15	8,1	2,8	9
	60/100 80 (rígido)	-	-	-	-	-	18	20	10	12	5,8	9,9	20	18	20
	80/125 80 (rígido)	20	20	20	20	20	-	-	20	20	-	-	-	20	-
C_{93x} (PPs)	80/125 80 (Flex)	20	20	20	20	20	15,5	19	18	20	6,9	11,1	20	20	20
C_{53} (PPs)	60/100 a 2 x 80	35	28	40	28	26	40	40	30	32,5	40	40	40	32	40
B_{23P}/B_{33} (PPs)	80 (rígido)	40	40	40	40	38	33	37	19	33	40	40	40	40	40
	80 (Flex)	40 (1)	40 (1)	40 (1)	40 (1)	38 (1)	23	27	22,5	24,5	40 (1)	40 (1)	40 (1)	28 (1)	40 (1)
C_{43x}	Consultar al proveedor del conducto tipo 3CEP para el dimensionado														

L_{MAX}: LONGITUD MÁXIMA EQUIVALENTE DE LOS CONDUCTOS DE CONEXIÓN EN M

ⓘ (1) La altura máxima en el conducto de humos desde el codo soporte hasta el terminal no debe sobrepasar: 25 m para el PPs Flex. Si se instalan longitudes superiores, es necesario añadir abrazaderas de fijación cada 25 m suplementarios.

IMPORTANTE
Nuestras calderas gas o gasóleo de tipo C han sido ajustadas, probadas y homologadas con los conductos de humos propuestos en nuestra tarifa (de acuerdo con las exigencias de las normas en vigor). Garantizamos la seguridad y el correcto funcionamiento de nuestras calderas siempre que las mismas sean instaladas con las chimeneas homologadas y según las condiciones aconsejadas en nuestra documentación técnica.

CONEXIÓN AIRE/HUMOS

PARA **ELIDENS C140, EVODENS PRO AMC 45-115**

CLASIFICACIÓN

1 **Configuración C_{13x}:** Conexión aire/humos con conductos concéntricos a un terminal horizontal

2 **Configuración C_{33x}:** Conexión aire/humos con conductos concéntricos a un terminal vertical (salida hacia techo)
o

3 **Configuración C_{93x}:** Conexión aire/humos por conductos concéntricos en sala de caldera, y conductos simples en chimenea (aire comburente a contracorriente en la chimenea)
o

4 Conexión aire/humos por conductos concéntricos en sala de calderas y conductos simples "Flex" en chimenea (aire comburente a contracorriente en la chimenea)

5 **Configuración C_{53}:** Conexión aire y humos separados por medio de un adaptador biflujo y de conductos simples (aire comburente exterior)

6 **Configuración B_{23P}/B_{33}:** Conexión a una chimenea (aire comburente en la sala de calderas)

7 **Configuración B_{23P}:** para instalación en cascada

12 **Configuración C_{43x}:** Conexión estanca a un conducto colectivo (3CE P)

	L_{MAX}: LONGITUD MÁXIMA EQUIVALENTE DE LOS CONDUCTOS DE CONEXIÓN EN M	EVODENS PRO AMC // ELIDENS C140			
	Ø ... MM	-45	-65	-90	-115
C_{13x} (PPs)	80/125	16	-	-	-
	110/150	-	9	8	5,9
C_{33x} (PPs)	80/125	14,5	-	-	-
	110/150	-	11,5	10	9,4
C_{93x} (PPs)	80/125 80 (rígido)	15	-	-	-
	80/125 110 (rígido)	25	-	-	-
	110/150 110 (rígido)	-	16	13,2	10
C_{93x} (PPs)	80/125 80 (Flex)	12	-	-	-
	110/150 110 (Flex)	-	16,5	13,5	9,4
C_{53x} (PPs)	80/125 a 2x80	20,5	-	-	-
	100/150 a 2x100	-	23	17,5	16
B_{23P}/B_{33} (PPs)	80 (rígido)	23,5	-	-	-
	110 (rígido)	-	40	40	40
	80 (Flex)	21	-	-	-
	110 (Flex)	-	29,5	24	17,5

ⓘ **ATENCIÓN:** L máx se mide añadiendo las longitudes de los conductos aire/humos rectos y las longitudes equivalentes de los otros elementos:

- Ø 80/125 mm (Alu): codo a 87°: 1 m, codo a 45°: 0,8 m, Recuperador de condensados: 1 m
- Ø 80 mm (Alu): codo a 87°: 1,2 m, codo a 45°: 0,9 m, codo a 30°: 0,6 m, codo a 15°: 0,3 m, Te de inspección: 2,8 m, Tubo de inspección recto: 0,5 m
- Ø 100 mm (Alu): codo a 87°: 5 m, codo a 45°: 1,2 m, Te de inspección: 5,3 m, Tubo de inspección recto: 0,5 m
- Ø 60/100 mm (PPS): codo a 87°: 1,1 m, codo a 45°: 0,8 m, codo a 30°: 0,7 m, codo a 15°: 0,5 m, Te de inspección: 2,2 m, Tubo de inspección recto: 0,5 m
- Ø 60 mm (PP): codo a 87°: 1,1 m, codo a 45°: 0,6 m, codo a 30°: 0,9 m, codo a 15°: 0,6 m, Te de inspección: 2,9 m, Tubo de inspección recto: 0,3 m
- Ø 80/125 mm (PPS): codo a 87°: 1,5 m, codo a 45°: 1 m, Te de inspección: 2,6 m, Tubo de inspección recto: 0,6 m, Codo de inspección: 2 m
- Ø 80 mm (PPS): tubo de inspección para conducto Flex: 0,3 m, codo a 87°: 1,9 m, codo a 45°: 1,2 m, codo a 30°: 0,4 m, codo a 15°: 0,2 m, Te de inspección: 4,2 m, Tubo de inspección recto: 0,3 m, codo de inspección: 1,9 m
- Ø 110/150 mm (PPS): codo a 87°: 3,7 m, codo a 45°: 1 m, Te de inspección: 2,5 m, Tubo de inspección recto: 1 m
- Ø 110 mm (PPS): codo a 87°: 4,9 m, codo a 45°: 1,1 m, codo de inspección: 4,8 m, Tubo de inspección: 5,6 m, Tubo de inspección para conducto Flex: 0,5 m

CONEXIÓN AIRE/HUMOS

PARA ELIDENS C140, EVODENS, EVODENS PRO, NANEO S, VIVADENS

1 **Conexión tipo C_{13x} - Salida concéntrica horizontal (conexión en la pared exterior o en salida de tejado)**

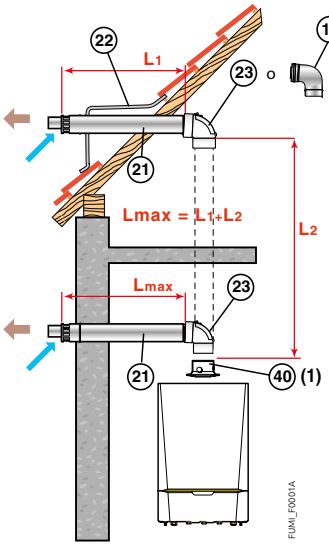

Solución para renovación: Ideal en caso de sustitución de una caldera existente por una caldera de condensación

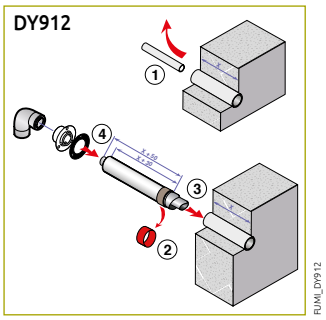

	LMÁX (m)		
	Ø 60/100 mm	Ø 80/125 mm	Ø 110/150 mm
MCR 24 PLUS	4	-	-
MCR 24/28 MI PLUS, MCR 24/28 BIC PLUS	8	-	-
MCR 30/35 MI PLUS	4	-	-
MCR 34/39 MI PLUS	5	-	-
AMC 10	13	20	
AMC 15	20	20	-
AMC 25	13	20	-
AMC 35, AMC 25/39 BIC	9	20	-
AMC 25/28 MI, AMC 25/28 BIC	11	20	-
AMC 45, C140-45	-	16	-
AMC 65, C140-65	-	-	9
AMC 90, C140-90	-	-	8
AMC 115, C140-115	-	-	5,9
EMC-S 24	9	20	-
EMC-S 34	5	20	-
EMC-S 24/28 MI	9	20	-
EMC-S 30/35 MI	5	20	-
EMC-S 34/39 MI	5	20	-

NOTA:
• para VIVADENS y NANEO S, el codo de inspección ㉓ se sustituye por un codo a 90°. Entonces aconsejamos colocar un tubo de inspección entre el terminal y el codo.

ACCESORIOS PPs NECESARIOS COMO MÍNIMO PARA CONEXIÓN AIRE/HUMOS A UNA SALIDA HORIZONTAL

TIPO CALDERA	Ø CONEXIÓN		SALIDA HORIZONTAL	ADAPTADOR
VIVADENS MCR PLUS	Ø 60/100 mm (2)	Bulto	DY871 (1) (2) o DY912 (2)	–
		Código	100008296 o 100017526	
		P.V.P. (IVA NO INCLUIDO) €	104,00 o 89,00	–
NANEO EMC-S	Ø 60/100 mm	Bulto	DY871 (1) (2) o DY912 (2)	–
		Código	100008296 o 100017526	
		P.V.P. (IVA NO INCLUIDO) €	104,00 o 89,00	–
	Ø 80/125 mm	Bulto	DY882	HR68
		Código	100011365	S101688
		P.V.P. (IVA NO INCLUIDO) €	180,00	49,00
EVODENS AMC	Ø 60/100 mm	Bulto	HR48 (1)	–
		Código	100013756	
		P.V.P. (IVA NO INCLUIDO) €	160,00	–
	Ø 80/125 mm	Bulto	DY882	HR38
		Código	100011365	S100465
		P.V.P. (IVA NO INCLUIDO) €	180,00	50,00
ELIDENS C140-145 EVODENS PRO AMC 45	Ø 80/125 mm	Bulto	DY882	–
		Código	100011365	
		P.V.P. (IVA NO INCLUIDO) €	180,00	–
ELIDENS C140-65, 90, 115 EVODENS PRO AMC 65, 90, 115	Ø 110/150 mm	Bulto	DY881 (3)	–
		Código	100011364	
		P.V.P. (IVA NO INCLUIDO) €	394,00	–

(1) Accesorios suministrados con la caldera con salida horizontal
(2) En el caso de una renovación, si se sustituye una caldera clásica por una caldera de condensación, se puede conservar el tubo exterior de la salida existente y encajar una nueva salida de Ø 60/95 mm de diámetro « Retrofit » - Bulto DY912, Código 100017526, P.V.P. (IVA NO INCLUIDO) € 89,00 (3) Para las calderas C 140-65 a 115 para ganar altura (por ejemplo en caso de sustitución de una caldera Elidens DTG por una C 140) se propone en opción un codo Ø 100/150 mm (bulto DY930, código 7715416, € 90,00 o un codo de inspección Ø 100/150 mm (bulto DY931, código 7715445, € 168,00 a situar directamente en la salida de humos. En este caso el accesorio con toma de combustión suministrado con la caldera, así como el adaptador Ø 100/150 mm suministrado con el kit horizontal DY881 no son necesarios.

DY881

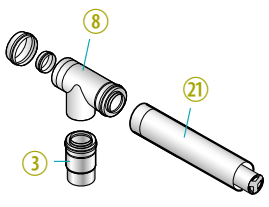

DY882 (HR48)

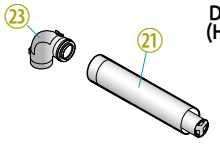

DY871

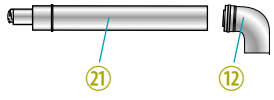

HR68



HR38

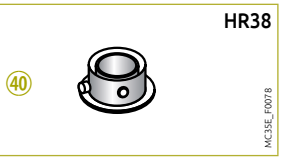

③ Adaptador Ø 100/150 mm a Ø 110/150 mm
⑧ Te de inspección
⑫ Codo a 90°

㉑ Terminal horizontal
㉓ Codo de inspección
㊵ Adaptador Ø 80/125 mm

CONEXIÓN AIRE/HUMOS

PARA ELIDENS C140, EVODENS, EVODENS PRO, NANEO S, VIVADENS

2 **Conexión tipo C_{33x} - Salida concéntrica vertical (conexión sobre tejado en pendiente o tejado plano)**

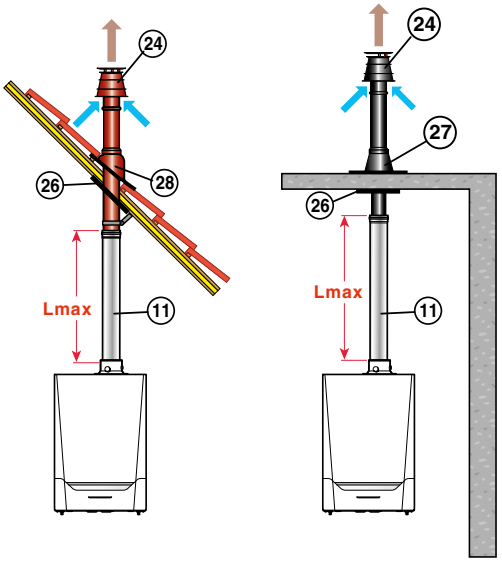

FUMI_F0007F

	Lmáx (m)		
	ø 60/100 mm	ø 80/125 mm	ø 110/150 mm
MCR 24 PLUS	4	20	-
MCR 24/28 MI PLUS, MCR 24/28 BIC PLUS	8	20	-
MCR 30/35 MI PLUS	4	20	-
MCR 34/39 MI PLUS	5	20	-
AMC 10	13	20	
AMC 15	20	20	-
AMC 25	13	20	-
AMC 35, AMC 25/39 BIC	9	20	-
AMC 25/28 MI, AMC 25/28 BIC	11	20	-
AMC 45, C140-45	-	14,5	-
AMC 65, C140-65	-	-	11,5
AMC 90, C140-90	-	-	10
AMC 115, C140-115	-	-	9,4
EMC-S 24	9	20	-
EMC-S 34	5	20	-
EMC-S 24/28 MI	9	20	-
EMC-S 30/35 MI	5	20	-
EMC-S 34/39 MI	5	20	-

ACCESORIOS PPs NECESARIOS COMO MÍNIMO PARA CONEXIÓN AIRE/HUMOS A UNA TERMINAL VERTICAL

TIPO CALDERA	Ø CONEXIÓN		TERMINAL VERTICAL			ADAPTADOR
NANEO EMC-S	Ø 60/100 mm (2)	Bulto	DY928 (negro)	o	DY929 (rojo)	—
		Código	7650968		7650969	—
		P.V.P. (IVA NO INCLUIDO) €	114,00		114,00	—
	Ø 80/125 mm	Bulto	DY843 (negro)	o	DY844 (rojo)	HR68 (1) (Ø 80/125)
		Código	100002732		100002733	S101688
		P.V.P. (IVA NO INCLUIDO) €	132,00		137,00	49,00
EVODENS AMC VIVADENS MCR PLUS	Ø 60/100 mm (2)	Bulto	DY928 (negro)	o	DY929 (rojo)	—
		Código	7650968		7650969	—
		P.V.P. (IVA NO INCLUIDO) €	114,00		114,00	—
	Ø 80/125 mm	Bulto	DY843 (1) (negro)	o	DY844 (rojo)	HR38 (1)
		Código	100002732		100002733	S100465
		P.V.P. (IVA NO INCLUIDO) €	132,00		137,00	50,00
ELIDENS C140-45 EVODENS PRO AMC 45	Ø 80/125 mm	Bulto	DY843 (negro)	o	DY844 (rojo)	—
		Código	100002732		100002733	—
		P.V.P. (IVA NO INCLUIDO) €	132,00		137,00	—
ELIDENS C140-65, 90, 115 EVODENS PRO AMC 65, 90, 115	Ø 110/150 mm	Bulto			DY845 (negro)	DY817 (Ø 110/150 a 100/150 mm)
		Código			100002734	100002357
		P.V.P. (IVA NO INCLUIDO) €			232,00	98,00

(1) Accesorios suministrados con la caldera con terminal vertical
(2) para conectar estas calderas en Ø 60/100 mm, colocar el adaptador ③ (DY708) directamente bajo el terminal.

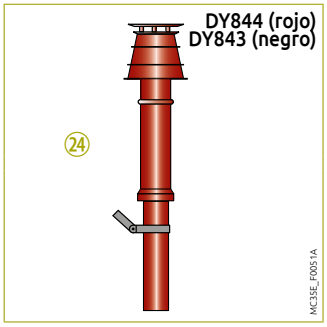

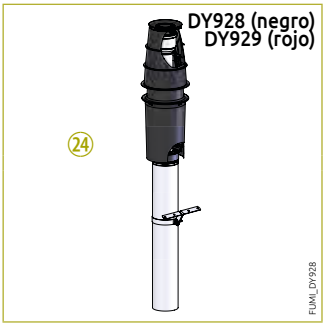



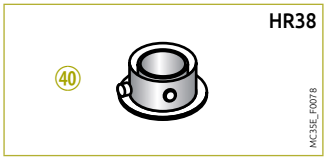

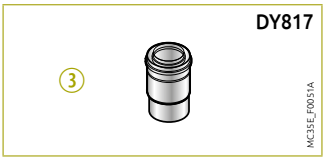

③ Adaptador Ø 100/150 mm a Ø 110/150 mm
㉔ Salida concentrica vertical
㊵ Adaptador Ø 80/125 mm

CONEXIÓN AIRE/HUMOS

PARA ELIDENS C140, EVODENS, EVODENS PRO, NANEO S, VIVADENS

3 **Conexión tipo C_{93x}**
- conductos concéntricos en sala de calderas,
- conductos simples en chimenea (aire comburente en contracorriente)

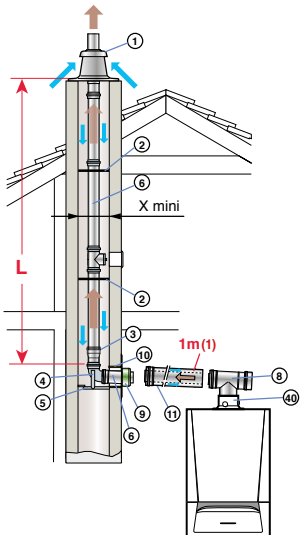

FUMI_F009E

		Lmáx (m)				
en sala calderas	(mm)	ø 60/100		ø 80/125		ø 110/150
en chimenea	(mm)	ø 60	ø 80	ø 80	ø 110	ø 110
MCR 24 PLUS		-	18	-	-	-
MCR 24/28 MI PLUS, MCR 24/28 BIC		-	20	-	-	-
MCR 30/35 MI PLUS		-	10	20	-	-
MCR 34/39 MI PLUS		-	12	20	-	-
AMC 10		8,5	5,8	-	-	-
AMC 15		15	9,9	-	-	-
AMC 25		8,1	20	-	-	-
AMC 35, AMC 25/39 BIC		2,8	18,0	20	-	-
AMC 25/28 MI, AMC 25/28 BIC		9	20	-	-	-
AMC 45, C140-45		-	-	15	25	-
AMC 65, C140-65		-	-	-	-	16
AMC 90, C140-90		-	-	-	-	13,2
AMC 115, C140-115		-	-	-	-	10
EMC-S 24		-	-	20	-	-
EMC-S 34		-	-	20	-	-
EMC-S 24/28 MI		-	-	20	-	-
EMC-S 30/35 MI		-	-	20	-	-
EMC-S 34/39 MI		-	-	20	-	-
x mini ⊠	(mm)	120	140	140	160	160
Ø	(mm)	140	160	160	180	180

(1) para cada metro de conducto horizontal suplementario, quitar 1,2 m a la longitud vertical $L_{máx.}$ indicada en el cuadro superior

ACCESORIOS PPs NECESARIOS COMO MÍNIMO PARA CONEXIÓN AIRE/HUMOS CON CONDUCTOS CONCÉNTRICOS EN SALA DE CALDERAS Y SIMPLES EN CHIMENEA

TIPO CALDERA	Ø CONEXIÓN		KIT DE CONEXIÓN CALDERA	KIT DE CONEXIÓN CHIMENEA	ADAPTADOR
VIVADENS MCR 24 PLUS VIVADENS MCR 24/28 MI PLUS VIVADENS MCR 24/28 BIC PLUS	Ø 60/100 mm en sala de calderas Ø 80 mm en chimenea	Bulto	DY702	DY701	Ø 60 a 80 mm incluido en DY701
		Código	84887702	84887701	—
		P.V.P. (IVA NO INCLUIDO) €	167,00	245,00	—
VIVADENS MCR 30/35 MI PLUS VIVADENS MCR 34/39 MI PLUS EVODENS AMC 35	Ø 60/100 mm en sala de calderas Ø 80 mm en chimenea	Bulto	DY702	DY701	Ø 60 a 80 mm incluido en DY701
		Código	84887702	84887701	—
		P.V.P. (IVA NO INCLUIDO) €	167,00	245,00	—
	Ø 80/125 mm en sala de calderas Ø 80 mm en chimenea	Bulto	DY716	DY717	HR38
		Código	84887716	84887717	S100465
		P.V.P. (IVA NO INCLUIDO) €	128,00	140,00	50,00
EVODENS AMC	Ø 60/100 mm en sala de calderas Ø 60 mm en chimenea	Bulto	DY702	DY700	—
		Código	84887702	84887700	—
		P.V.P. (IVA NO INCLUIDO) €	167,00	206,00	—
	Ø 60/100 mm en sala de calderas Ø 80 mm en chimenea	Bulto	DY702	DY701	Ø 60 a 80 mm incluido en DY701
		Código	84887702	84887701	—
		P.V.P. (IVA NO INCLUIDO) €	167,00	245,00	—
NANEO EMC-S	Ø 80/125 mm en sala de calderas Ø 80 mm en chimenea	Bulto	DY716	DY717	HR68
		Código	84887716	84887717	S101688
		P.V.P. (IVA NO INCLUIDO) €	128,00	140,00	49,00
ELIDENS C140-45 EVODENS PRO AMC 45	Ø 80/125 mm en sala de calderas Ø 80 mm en chimenea	Bulto	DY716	DY717	—
		Código	84887716	84887717	—
		P.V.P. (IVA NO INCLUIDO) €	128,00	140,00	—
	Ø 80/125 mm en sala de calderas Ø 110 mm en chimenea	Bulto	DY716	DY876	Ø 110 a 80 mm incluido en DY876
		Código	84887716	100008312	—
		P.V.P. (IVA NO INCLUIDO) €	128,00	180,00	—
ELIDENS C140-65, 90, 115 EVODENS PRO AMC 65, 90, 115	Ø 110/150 mm en sala de calderas Ø 110 mm en chimenea	Bulto	DY818	DY177	DY817
		Código	100002360	84887577	100002357
		P.V.P. (IVA NO INCLUIDO) €	251,00	224,00	98,00

DY700 (DY701, 717)

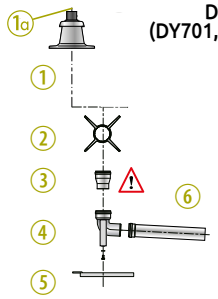

MC35E_F0027C

DY702 (DY716)

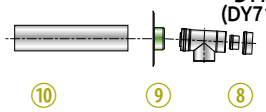

MC35E_F0027C

HR68



Naneo_Q0009

HR38



MC35E_F0078

DY817



MC35E_F005-1A

① Terminal con bovedilla
1a Tubo terminal PPs negro, lg 0,345 m
② Estrellas de centrado
③ Adaptador:
- Ø 60 a Ø 80 mm para DY701
- Ø 80 a Ø 100 mm para DY876
- sin adaptador para DY700, 717 y 177
④ Codo 87°
⑤ Riel soporte
⑥ Tubo 0,5 m
⑧ Te de inspección
⑨ Placa de acabado
⑩ Cubierta galvanizada, lg 0,5 m
40 Adaptador Ø 80/125 mm

CONEXIÓN AIRE/HUMOS

PARA ELIDENS C140, EVODENS, EVODENS PRO, NANEO S, VIVADENS

4 **Conexión tipo C_{93x}**
- conductos concéntricos en sala de calderas,
- conductos "Flex" en chimenea (aire comburente en contracorriente)

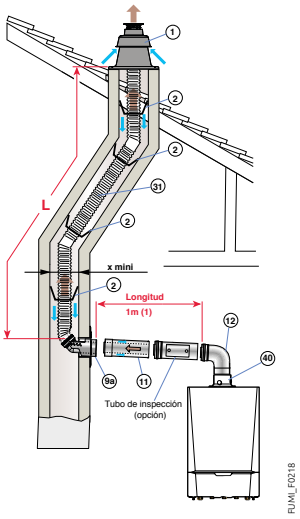

(1) Para cada metro de conducto horizontal suplementario, quitar 1,2 m a la longitud vertical Lmáx. indicada en el cuadro superior

	Lmáx (m)	
en sala calderas	ø 80/125 mm	ø 110/150 mm
en chimenea	ø 80 mm	ø 110 mm
MCR 24 PLUS	15,5	-
MCR 24/28 MI PLUS, MCR 24/28 BIC PLUS	19	-
MCR 30/35 MI PLUS	18	-
MCR 34/39 MI PLUS	20	-
AMC 10	6,9	-
AMC 15	11,1	-
AMC 25	20	-
AMC 35, AMC 25/39 BIC	20	-
AMC 25/28 MI, AMC 25/28 BIC	20	-
AMC 45, C140-45	12	-
AMC 65, C140-65	-	16,5
AMC 90, C140-90	-	13,5
AMC 115, C140-115	-	9,4
EMC-S 24	20	-
EMC-S 34	20	-
EMC-S 24/28 MI	20	-
EMC-S 30/35 MI	20	-
EMC-S 34/39 MI	20	-
x mini ☐ (mm)	140	170
Ø (mm)	160	190

ACCESORIOS PPs NECESARIOS COMO MÍNIMO PARA CONEXIÓN AIRE/HUMOS CON CONDUCTOS CONCÉNTRICOS EN SALA DE CALDERAS Y SIMPLES "FLEX" EN CHIMENEA

TIPO CALDERA	Ø CONEXIÓN			KIT DE CONEXIÓN CALDERA + CHIMENEA			ADAPTADOR	CONDUCTO FLEX
ELIDENS C140-45 EVODENS PRO AMC 45	- Ø 80/125 mm en sala de calderas - Ø 80 mm en chimenea	Kit	Bulto	DY925		DY927 + DY899	-	DY897
				(perpendicular)	o	(telescópico bajo conducto)		(lg 12,5 m) (1)
			Código	7650958		7650964 + 100015329	-	100015327
			P.V.P. (IVA NO INCLUIDO) €	330,00	o	171,00 + 168,00	-	340,00
ELIDENS C140-65, 90, 115 EVODENS PRO AMC 65, 90, 115	- Ø 110/150 mm en sala de calderas - Ø 110 mm en chimenea		Bulto	DY818	+	DY888	DY817 (Ø 100/150 a 110/150)	DY889 (lg 15 m) (1)
			Código	100002360		100015287	100002357	100015288
			P.V.P. (IVA NO INCLUIDO) €	251,00	+	332,00	98,00	477,00
EVODENS AMC VIVADENS MCR PLUS	- Ø 80/125 mm en sala de calderas - Ø 80 mm en chimenea	Kit	Bulto	DY925		DY927 + DY899	HR38	DY897
				(perpendicular)	o	(telescópico bajo conducto)	Ø 80/125 mm	(lg 12,5 m) (1)
			Código	7650958		7650964 + 100015329	S100465	100015327
			P.V.P. (IVA NO INCLUIDO) €	330,00	o	171,00 + 168,00	50,00	340,00
NANEO EMC-S	- Ø 80/125 mm en sala de calderas - Ø 80 mm en chimenea	Kit	Bulto	DY925		DY927 + DY899	HR68	DY897
				(perpendicular)	o	(telescópico bajo conducto)	Ø 80/125 mm	(lg 12,5 m) (1)
			Código	7650958		7650964 + 100015329	S101688	100015327
			P.V.P. (IVA NO INCLUIDO) €	330,00	o	171,00 + 168,00	49,00	340,00

(1) Otras longitudes de conducto Flex disponibles: ver páginas siguientes.

DY888

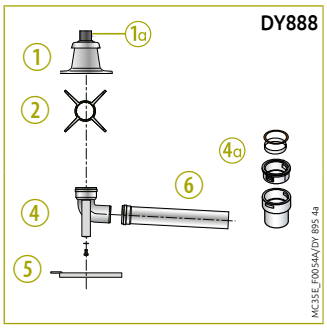

DY927

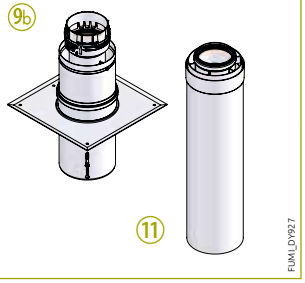

DY925

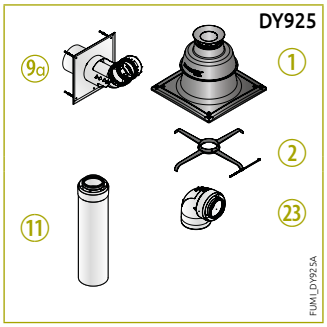

HR68



HR38



DY899



DY818

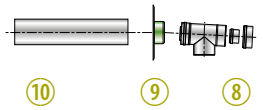

DY817



① Terminal con bovedilla
①a Tubo de acabado PPS negro, lg 0,345 m
② Estrellas de centrado
③ Adaptador Ø 100/150 mm a Ø 110/150 mm
④ Codo 87°
④a Adaptador
⑤ Riel soporte
⑥ Tubo 0,5 m
⑧ Te de inspección
⑨ Placa de acabado
⑨a Placa terminación chimenea Ø 80/125 mm (con codo) para conducto Flex.
⑨b Placa terminación chimenea Ø 80/125 mm (sin codo) para conducto Flex.
⑩ Cubierta galvanizada, lg 0,5 m
⑪ Tubo 0,5 m
⑫ Codo a 90°
㉓ Codo de inspección concéntrico
㊵ Adaptador Ø 80/125 mm

CONEXIÓN AIRE/HUMOS

PARA **ELIDENS C140, EVODENS, EVODENS PRO, NANEO S, VIVADENS**

5 **Conexión tipo C_{53} - conductos aire y humos separados con adaptador bi-flujo (aire comburente exterior)**

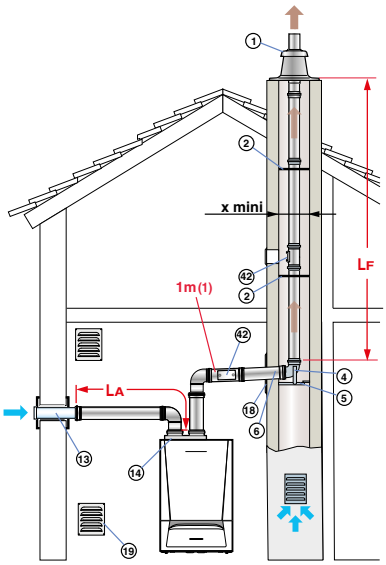

FUMI_F0017F

con adaptador bi-flujo			(LA+LF) MÁX (m) ø 60/100 mm a 2x80 mm	ø 80/125 mm a 2x80 mm	ø 100/150 mm a 2x100 mm
MCR 24 PLUS			40	-	-
MCR 24/28 MI PLUS, MCR 24/28 BIC PLUS			40	-	-
MCR 30/35 MI PLUS			30	-	-
MCR 34/39 MI PLUS			32,5	-	-
AMC 10			40	-	-
AMC 15			40	-	-
AMC 25			40	-	-
AMC 35, AMC 25/39 BIC			32	-	-
AMC 25/28 MI, AMC 25/28 BIC			40	-	-
AMC 45, C140-45			-	20,5	-
AMC 65, C140-65			-	-	23
AMC 90, C140-90			-	-	17,5
AMC 115, C140-115			-	-	16
EMC-S 24			35	-	-
EMC-S 34			28	-	-
EMC-S 24/28 MI			40	-	-
EMC-S 30/35 MI			28	-	-
EMC-S 34/39 MI			26	-	-
x mini	☐	(mm)	140	140	160
	Ø	(mm)	160	160	180

(1) Para cada metro de conducto horizontal suplementario, quitar 1,2 m a la longitud vertical $L_{máx.}$ indicada en el cuadro superior

ACCESORIOS PPs NECESARIOS COMO MÍNIMO PARA CONEXIÓN AIRE/HUMOS CON CONDUCTOS SEPARADOS

TIPO CALDERA	Ø CONEXIÓN		ADAPTADOR BI-FLUJO	AIRE EXTERIOR	KIT DE CONEXIÓN CHIMENEA	PLACA DE ACABADO
EVODENS AMC VIVADENS MCR PLUS	- Ø 60/100 mm a 2 x Ø 80 mm	Bulto	DY868	DY38	DY717	DY757
		Código	100005825	84887438	84887717	84887757
		P.V.P. (IVA NO INCLUIDO) €	58,00	118,00	140,00	38,00
NANEO EMC-S	- Ø 60/100 mm a 2 x Ø 80 mm	Bulto	HR70	DY38	DY717	DY757
		Código	S101711	84887438	84887717	84887757
		P.V.P. (IVA NO INCLUIDO) €	22,00	118,00	140,00	38,00
ELIDENS C140-45	- Ø 80/125 mm a 2 x Ø 80 mm	Bulto	DY933	DY38	DY717	DY757
		Código	7736229	84887438	84887717	84887757
		P.V.P. (IVA NO INCLUIDO) €	71,00	118,00	140,00	38,00
ELIDENS C140-65, 90, 115	- Ø 100/150 mm a 2 x Ø 100 mm	Bulto	DY934	DY810	DY177	DY879
		Código	7736230	100002285	84887577	100010270
		P.V.P. (IVA NO INCLUIDO) €	87,00	81,00	224,00	40,00
EVODENS PRO AMC 45	- Ø 80/125 mm a 2 x Ø 80 mm	Bulto	DY906	DY38	DY717	DY757
		Código	S100762	84887438	84887717	84887757
		P.V.P. (IVA NO INCLUIDO) €	59,00	118,00	140,00	38,00
EVODENS PRO AMC 65, 90, 115	- Ø 100/150 mm a 2 x Ø 100 mm	Bulto	DY907	DY810	DY177	DY879
		Código	S101626	100002285	84887577	100010270
		P.V.P. (IVA NO INCLUIDO) €	68,00	81,00	224,00	40,00

DY717 (DY633)

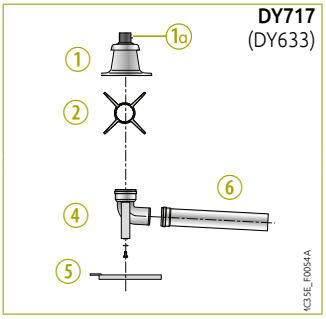

MC3SE_F0054A

HR70



Naneo_Q0010

DY868 (DY906) (DY907)

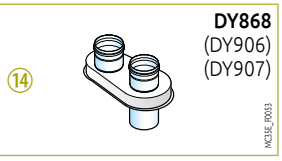

MC3SE_F0053

DY757 (DY752)

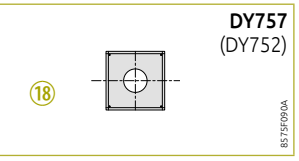

BS75SF090A

DY38 (DY810)

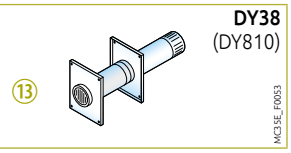

MC3SE_F0053

1 Terminal con bovedilla
1a Tubo de acabado PPs negro, lg 0,345 m
2 Estrellas de centrado
4 Codo 87°
5 Riel soporte
6 Tubo 0,5 m
13 Toma de aire exterior
14 Adaptador biflujo
18 Placa de acabado

CONEXIÓN AIRE/HUMOS

PARA **ELIDENS C140, EVODENS, EVODENS PRO, NANEO S, VIVADENS**

6 Conexión tipo B_{23P}/B_{33} - conexión a una chimenea (aire comburente en sala de calderas)

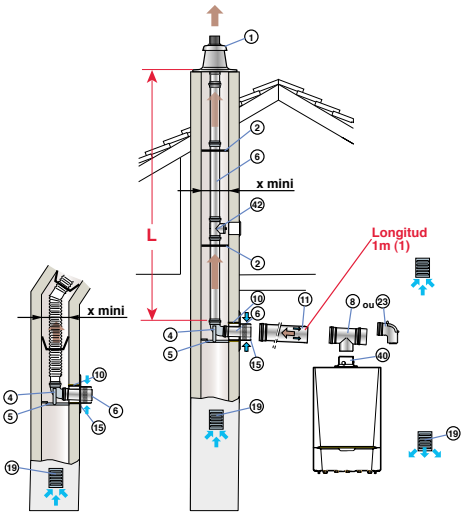

		Lmáx (m)			
		ø 80 mm rígido	ø 110 mm rígido	ø 80 mm Flex	ø 110 mm Flex
MCR 24 PLUS		33	-	23	-
MCR 24/28 MI PLUS, MCR 24/28 PLUS BIC		37	-	27	-
MCR 30/35 MI PLUS		19	-	22,5	-
MCR 34/39 MI PLUS		33	-	24,5	-
AMC 10		40	-	40*	-
AMC 15		40	-	40*	-
AMC 25		40	-	40*	-
AMC 35, AMC 25/39 BIC		40	-	28	-
AMC 25/28 MI, AMC 25/28 BIC		40	-	40*	-
AMC 45, C140-45		23,5	-	21	-
AMC 65, C140-65		-	40	-	29,5*
AMC 90, C140-90		-	40	-	24
AMC 115, C140-115		-	40	-	17,5
EMC-S 24		40	-	40*	-
EMC-S 34		40	-	40*	-
EMC-S 24/28 MI		40	-	40*	-
EMC-S 30/35 MI		40	-	40*	-
EMC-S 34/39 MI		38	-	38	-
x mini	▱ (mm)	140	170	140	170
	∅ (mm)	160	190	160	190

* (!): la altura máxima en el conducto de humos desde el codo soporte hasta el terminal no tiene que sobrepasar: 25 m para el PPs Flex. Si se instalan longitudes superiores, es necesario añadir abrazaderas de fijación cada 25 m suplementarios.

(1) Para cada metro de conducto horizontal suplementario, quitar 1,2 m a la longitud vertical Lmáx. indicada en el cuadro superior

ACCESORIOS PPS NECESARIOS COMO MÍNIMO PARA CONEXIÓN AIRE/HUMOS A UN CHIMENEA

TIPO CALDERA	Ø CONEXIÓN			KIT DE CONEXIÓN CALDERA	KIT DE CONEXIÓN CHIMENEA	ADAPTADOR	CONDUCTO FLEX
EVODENS AMC VIVADENS MCR PLUS	Ø 80/125 mm en sala de calderas Ø 80 mm (rígido) en chimenea		Bulto	DY913	DY717	HR38	-
			Código	100017527	84887717	S100465	-
			P.V.P. (IVA NO INCLUIDO) €	159,00	140,00	50,00	-
	Ø 80/125 mm en sala de calderas Ø 80 mm (Flex) en chimenea	Quick Kit	Bulto	DY924		HR38	DY897 (lg 12,5 m) (1)
			Código	7650956		S100465	100015327
			P.V.P. (IVA NO INCLUIDO) €	335,00		50,00	340,00
NANEO EMC-S	Ø 80/125 mm en sala de calderas Ø 80 mm (rígido) en chimenea		Bulto	DY913	DY717	HR68	-
			Código	100017527	84887717	S101688	-
			P.V.P. (IVA NO INCLUIDO) €	159,00	140,00	49,00	-
	Ø 80/125 mm en sala de calderas Ø 80 mm (Flex) en chimenea	Quick Kit	Bulto	DY924		HR68	DY897 (lg 12,5 m) (1)
			Código	7650956		S101688	100015327
			P.V.P. (IVA NO INCLUIDO) €	322,00		49,00	340,00
ELIDENS C140-45 EVODENS PRO AMC 45	Ø 80/125 mm en sala de calderas Ø 80 mm (rígido) en chimenea		Bulto	DY913	DY717	-	-
			Código	100017527	84887717	-	-
			P.V.P. (IVA NO INCLUIDO) €	159,00	140,00	-	-
	Ø 80/125 mm en sala de calderas Ø 80 mm (Flex) en chimenea	Quick Kit	Bulto	DY924		-	-
			Código	7650956		-	-
			P.V.P. (IVA NO INCLUIDO) €	335,00		-	-
ELIDENS C140-65, 90, 115 INNOVENS PRO AMC 65, 90, 115	Ø 110/150 mm en sala de calderas Ø 110 mm (rígido) en chimenea		Bulto	DY914	DY177	DY817 (Ø 100/150 a 110/150)	-
			Código	100017529	84887577	100002357	-
			P.V.P. (IVA NO INCLUIDO) €	264,00	224,00	98,00	-
	Ø 110/150 mm en sala de calderas Ø 110 mm (Flex) en chimenea		Bulto	DY914	DY888	DY817 (Ø 100/150 a 110/150)	DY889 (lg 15 m) (1)
			Código	100017529	100015287	100002357	100015288
			P.V.P. (IVA NO INCLUIDO) €	264,00	332,00	98,00	497,00

(1) Otras longitudes de conducto Flex disponibles: ver páginas siguientes.

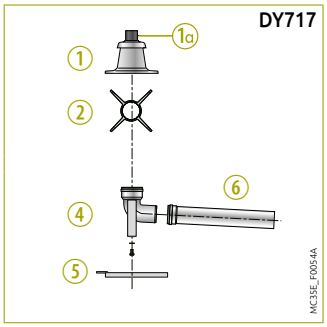

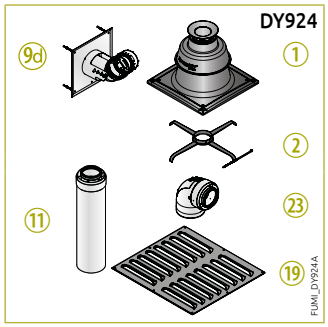

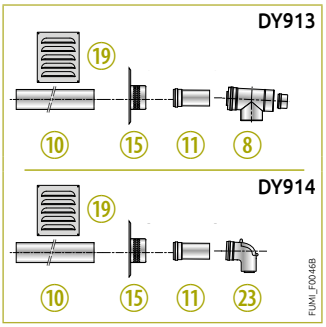





① Terminal con bovedilla
①a Tubo de acabado PPS negro, lg 0,345 m
② Estrellas de centrado
④ R Codo 87°
⑤ Riel soporte
⑥ Tubo 0,5 m
⑨ Placa de acabado
⑨d Placa terminación chimenea Ø 80 mm (con codo) para conducto Flex
⑩ Cubierta lg 0,5 m
⑪ Tubo, lg 0,25 m
⑮ Reja entrada aire
⑲ Reja de ventilación 250 x 300 mm
㉓ Codo de inspección (DY913 solamente)
㊵ Adaptador Ø 80/125 mm

CONEXIÓN AIRE/HUMOS

PARA EVODENS PRO 45, 65, 90 Y 115

7 Conexión tipo B_{23P} - instalación en cascada

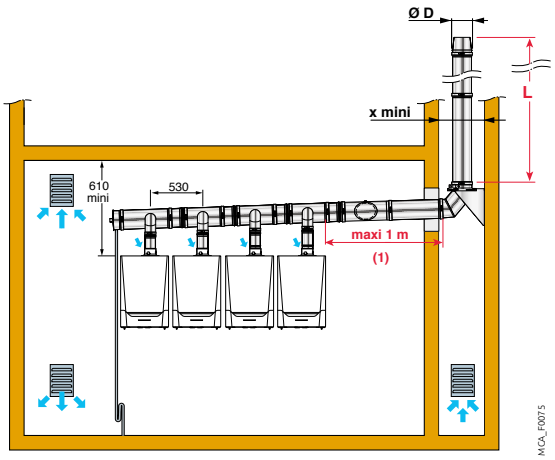

x mini	⊿ (mm)	D + 60
	Ø (mm)	D + 80

(1) Longitud máxima para el dimensionado; para longitudes distintas, es necesario un nuevo cálculo.

LONGITUD MÁXIMA L EN M ADMISIBLE EN FUNCIÓN DEL Ø DEL CONDUCTO D (EN MM) PARA DIFERENTES COMBINACIONES "CASCADA"

- combinaciones cascada con calderas en alineación mural o de pie

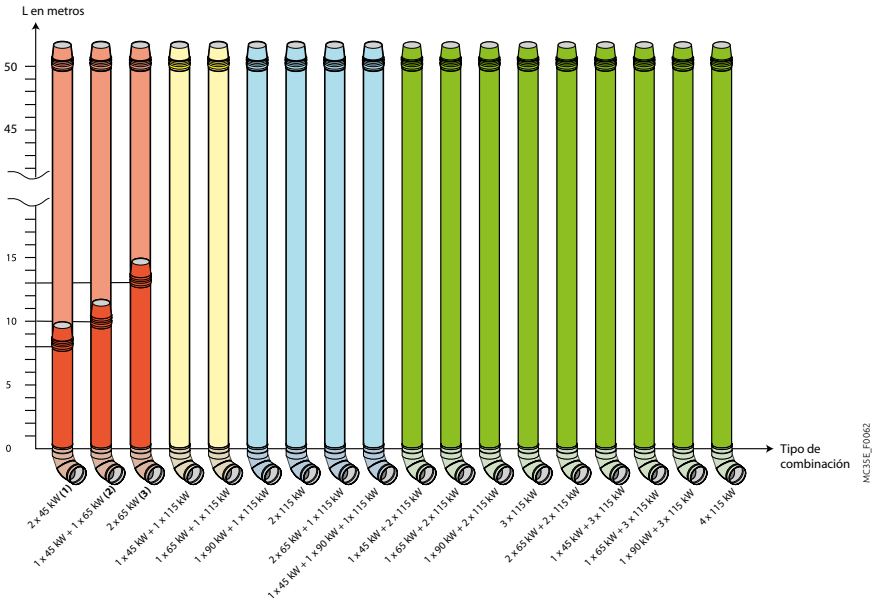



NOTA: En caso de conductos montados al exterior, la altura máx. posible para asegurar el funcionamiento es de:

(1) : 7,90 m
(2) : 10,20 m
(3) : 13,10 m
(4) : 9,80 m
(5) : 11,70 m
(6) : 14,00 m
(7) : 16,40 m
(8) : 14,30 m

- combinaciones cascada con calderas en alineación espalda con espalda

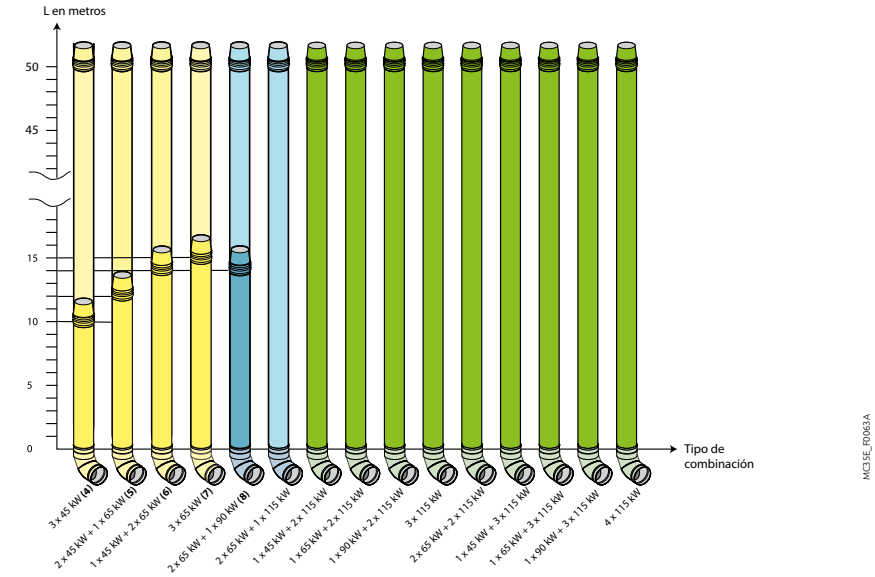

NOTA: Estas longitudes se proporcionan a título indicativo. La responsabilidad de De Dietrich no puede en ningún caso ser comprometida. Consultar para configuraciones diferentes a las indicadas.

- Calderas EVODENS PRO AMC 45, 65, 90, 115, funcionamiento 80/60°C.
- Sobrepresión en salida de caldera inferior a 50 Pa.

CONEXIÓN AIRE/HUMOS

PARA **EVODENS, NANEO S, VIVADENS**

12 Conexión tipo C_{43x} - para conexión de una caldera estanca a un conducto colectivo 3CE P

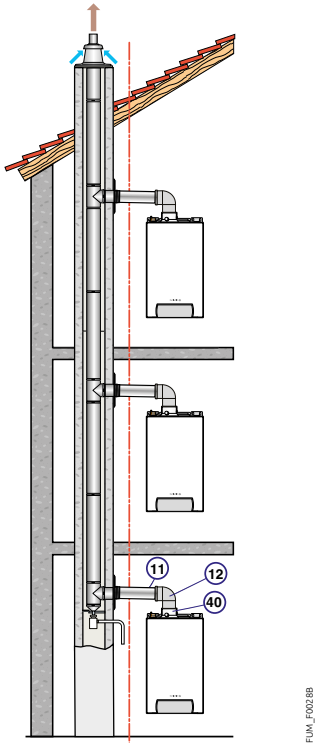

ACCESORIOS PPs NECESARIOS COMO MÍNIMO PARA CONEXIÓN A UN CONDUCTO 3CE P

Evodens AMC	Kit de conexión caldera a un conducto 3CE P	Bulto Código P.V.P. (IVA NO INCLUIDO) €	DY887 100014000 144,00
Vivadens MCR/MCR PLUS (con gas natural únicamente)	Kit de conexión caldera a un conducto 3CE P	Bulto Código P.V.P. (IVA NO INCLUIDO) €	DY887 100014000 144,00
Naneo S EMC-S	Kit de conexión caldera a un conducto 3CE P	Bulto Código P.V.P. (IVA NO INCLUIDO) €	DY921 100020019 129,00

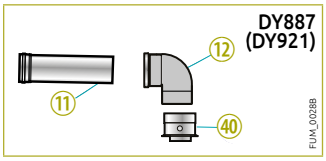

⑪ Tubo 0,5 m
⑫ Codo a 90° Ø 80/125 mm
⑩ Adaptador Ø 60/100 a Ø 80/125 mm

Nota: Es posible conectar calderas con potencias diferentes a un mismo conducto: consultar el proveedor del conducto

Para dimensionar tal sistema, consultar el proveedor del conducto 3CE P

Ejemplos para dimensionar un sistema 3CE P en situación interior al edificio

- para MCR PLUS

NÚMERO DE CALDERAS A CONECTAR

CALDERA MODELO	Ø NOMINAL DEL CONDUCTO COLECTIVO INTERIOR/EXTERIOR	NÚMERO DE CALDERAS POR PISO 1	2
MCR 24 PLUS	130/200	5	6
	180/250	8	10
	230/350	17	20
MCR 24/28 MI/BIC PLUS	130/200	6	6
	180/250	8	10
	250/350	18	20
MCR 30/35 MI PLUS	130/200	4	4
	180/250	7	8
	230/350	15	16
MCR 34/39 MI PLUS	130/200	4	4
	180/250	8	8
	250/350	15	14

Ejemplo: Para 10 calderas MCR 24/28 MI PLUS idénticas con potencia quemador de 24 kW, presión en la salida de humos de la caldera de 100 Pa, para un edificio de 5 pisos, es posible instalar un conducto Ø 180 mm interior y 250 mm exterior.

Cálculos efectuados según EN 15287 con: - altura de 1 piso: 2,7 m
- longitud de los conductos:
2 m en Ø 80/125 mm + 2 codos a 90°
- conducto 3CE P sin desviación

-para EMC-M

NÚMERO DE CALDERAS A CONECTAR

Ø NOMINAL DEL CONDUCTO COLECTIVO INTERIOR/EXTERIOR		CALDERA MODELO EMC-M 24	24/28 MI	30/35 MI	34/39 MI
100/150	- sin desviación	3	3	2	2
	- con desviación	3	3	2	2
130/200	- sin desviación	6	6	5	4
	- con desviación	6	5	4	4
180/250	- sin desviación	10	10	8	7
	- con desviación	9	9	7	7
230/350	- sin desviación	15	15	15	15
	- con desviación	15	15	15	14

Cálculos efectuados con: - altura de 1 piso: 2,7 m
- longitud de los conductos:
2 m en Ø 80/125 mm + 2 codos a 90°

CONEXIÓN AIRE/HUMOS

PARA **INNOVENS PRO MCA 160**

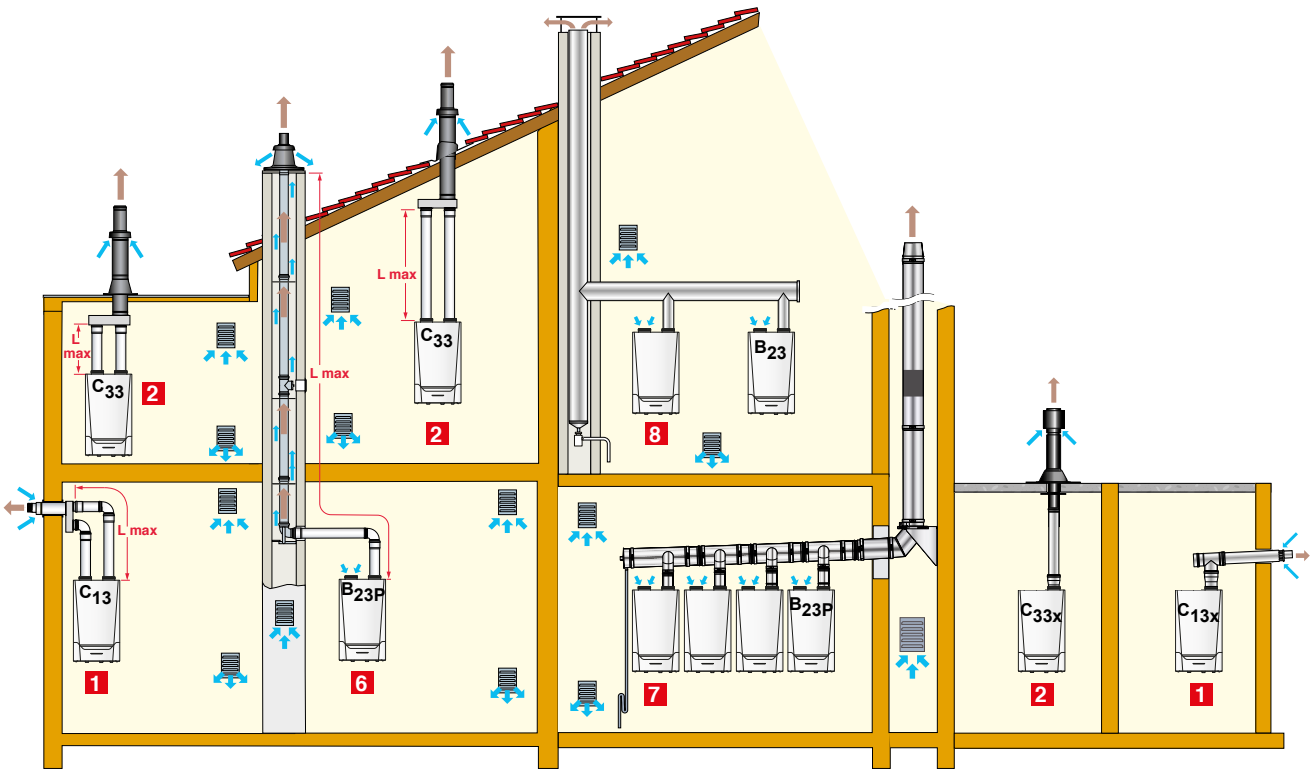

CLASIFICACIÓN

1 **Configuración $C_{13(x)}$:** Conexión aire/humos con conductos concéntricos a un terminal horizontal.

2 **Configuración $C_{33(x)}$:** Conexión aire/humos con conductos concéntricos a un terminal vertical (salida hacia techo).

5 **Configuración C_{53}:** Conexión aire y humos separados con un adaptador biflujo y de conductos simples (aire comburente exterior).

6 **Configuración B_{23P}/B_{33}:** Conexión a una chimenea (aire comburente en la sala de calderas).

7 **Configuración B_{23P}:** para instalación en cascada.

8 **Configuración C_{43x}:** Conexión de una caldera sola o una cascada de calderas a un conducto de humos en depresión, resistente a la humedad, con toma de aire dentro de la sala de calderas.

CUADRO DE LAS LONGITUDES MÁXIMAS DE CONDUCTOS AIRE/HUMOS ADMISIBLES EN FUNCIÓN DEL TIPO DE CALDERA

TIPO DE CONEXIÓN AIRE/HUMOS			L_{MAX}: LONGITUD MÁXIMA EQUIVALENTE DE LOS CONDUCTOS DE CONEXIÓN EN M INNOVENS PRO MCA 160
Conductos concéntricos conectados a un terminal horizontal	C_{13x}	Ø 110/150 mm	6
Conductos concéntricos conectados a un terminal horizontal	C_{13}	Ø 150 mm (Alu)	20
		Ø 160 mm (PPs)	20
Conductos concéntricos conectados a un terminal vertical	C_{33x}	Ø 110/150 mm	6
Conductos concéntricos conectados a un terminal vertical	C_{33}	Ø 150 mm (Alu)	20
		Ø 160 mm (PPs)	20
Conductos simples en chimenea (aire comburente tomado en local)	B_{23P}	Ø 150 mm (Alu)	40
		Ø 160 mm (PPs)	50

NOTA: L_{MAX} se mide añadiendo las longitudes de los conductos aire/humos rectos y las longitudes equivalentes de los otros elementos:

- Ø 110/150 mm (PPs): 1 codo a 87° = 3,7 m, codo a 45° = 1 m,
  1 te de inspección = 2,5 m, 1tubo de inspección recto = 1 m
- en Ø 150 mm (PPs): 1 codo a 87° = 6,4 m, 1 codo a 45° = 1,7 m
  1 te de inspección = 6,4 m, 1 tubo de inspección = 0,5 m
- en Ø 160 mm (PPs): 1 codo a 87° = 5 m, 1 codo a 45° = 1,4 m
  codo de inspección = 5 m, 1 tubo de inspección = 0,9 m

CONEXIÓN AIRE/HUMOS

PARA **INNOVENS PRO MCA 160**

1 Conexión tipo $C_{13(x)}$ - salida concéntrica horizontal

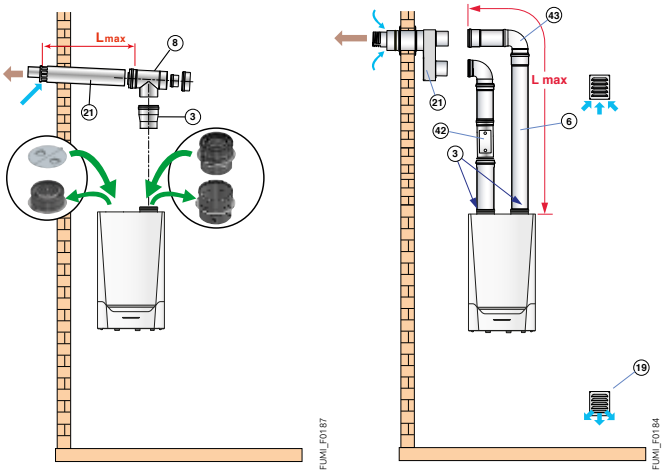

C_{13x}: L_{MAX} = 6 m

C_{13}: L_{MAX} = 20 m

2 Conexión tipo $C_{33(x)}$ -salida concéntrica vertical

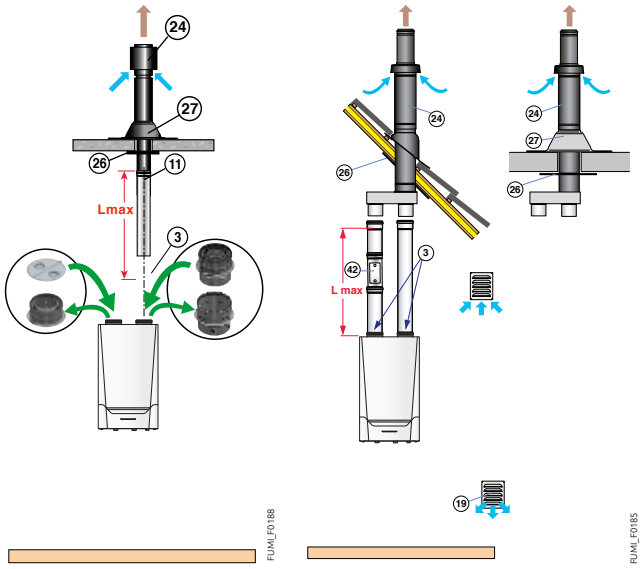

C_{33x}: L_{MAX} = 6 m

C_{33}: L_{MAX} = 20 m

ACCESORIOS PPs O ALU NECESARIOS COMO MÍNIMO PARA CONEXIÓN AIRE/HUMOS A UNA SALIDA HORIZONTAL

Ø CONEXIÓN		SALIDA HORIZONTAL (1)	KIT DE TRANSFORMACIÓN EN SALIDA CONCÉNTRICA	ADAPTADOR
Ø 110/150 mm (PPS)	Bulto	DY881	EH692	-
	Código	100011364	7619539	-
	P.V.P. (IVA NO INCLUIDO) €	394,00	73,00	-
Ø 150/220 mm (Alu)	Bulto	DY831	-	-
	Código	100002469	-	-
	P.V.P. (IVA NO INCLUIDO) €	605,00	-	-
Ø 160/220 mm (PPs)	Bulto	DY827	-	DY825 (Ø150 a 160 mm)
	Código	100002401	-	100002399
	P.V.P. (IVA NO INCLUIDO) €	605,00	-	90,00

(1) Para las paredes de un espesor superior a 40 cm, se suministra en opción un prolongador para salida horizontal: ver a continuación.

ACCESORIOS PPs O ALU NECESARIOS COMO MÍNIMO PARA CONEXIÓN AIRE/HUMOS A UNA SALIDA VERTICAL

Ø CONEXIÓN		SALIDA VERTICAL	KIT DE TRANSFORMACIÓN EN SALIDA CONCÉNTRICA	ADAPTADOR
Ø 110/150 mm (PPS)	Bulto	DY845	EH692	DY817 (Ø 100/150 a 110/150 mm)
	Código	100002734	7619539	100002357
	P.V.P. (IVA NO INCLUIDO) €	232,00	73,00	98,00
Ø 150/220 mm (Alu)	Bulto	DY835	-	-
	Código	100002473	-	-
	P.V.P. (IVA NO INCLUIDO) €	734,00	-	-
Ø 160/220 mm (PPs)	Bulto	DY826	-	DY825 (Ø150 a 160 mm)
	Código	100002400	-	100002399
	P.V.P. (IVA NO INCLUIDO) €	734,00	-	90,00

DY881

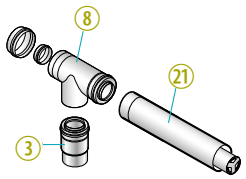

DY831
DY827

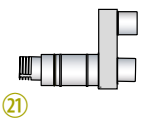

EH692

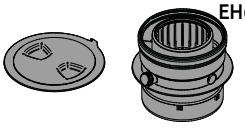

DY835
DY826

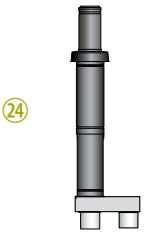

DY845
(negro)

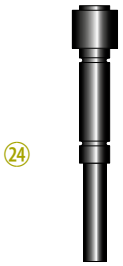

③ Adaptador Ø 100/150 mm a Ø 110/150 mm
⑧ Te de inspección
㉑ Salida concentrica horizontal
㉔ Salida concentrica vertical

CONEXIÓN AIRE/HUMOS

PARA **INNOVENS PRO MCA 160**

6 Conexión tipo B_{23P} - conexión a una chimenea

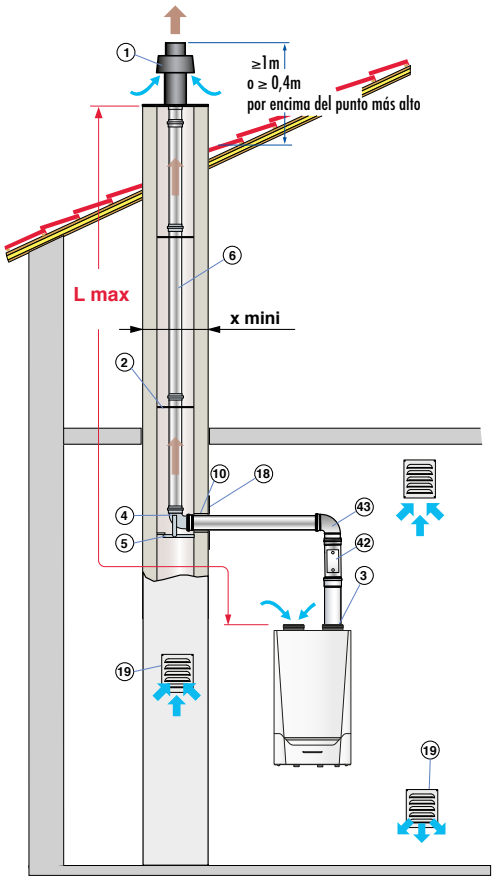

	Lmax (m)	
	ø 150 mm alu	ø 160 mm PPs
MCA 160	40	50

ACCESORIOS PPs O ALU NECESARIOS COMO MÍNIMO PARA CONEXIÓN AIRE/HUMOS A UN CHIMENEA

ø CONEXIÓN		KIT DE CONEXIÓN CALDERA O TERMINAL CON BOVEDILLA	CODO A 87°	PLACA DE ACABADO	CUBIERTA LG 500 MM	ADAPTADOR	CODO A 87°
Ø 150 mm (Alu)	Bulto	DY780	DY855	DY856	DY773	-	DY649
	Código	84887780	100003968	100003969	84887773	-	84887649
	P.V.P. (IVA NO INCLUIDO) €	**294,00**	**124,00**	**36,00**	**35,00**	**-**	**118,00**
Ø 160 mm (PPs)	Bulto	DY837	DY836	DY838	DY773	DY825 (Ø150 a 160 mm)	DY823
	Código	100002475	100002474	100002476	84887773	100002399	100002397
	P.V.P. (IVA NO INCLUIDO) €	**153,00**	**158,00**	**59,00**	**35,00**	**90,00**	**87,00**

(1) Para las paredes de un espesor superior a 40 cm, se suministra en opción un prolongador para salida horizontal: ver debajo.

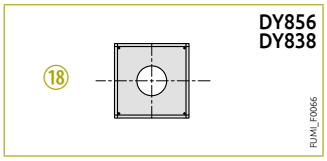

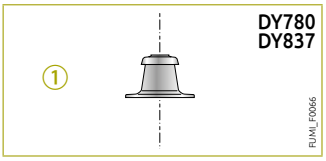

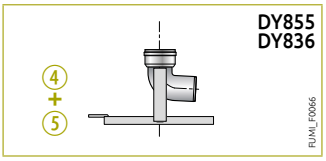

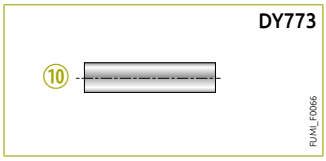

① Terminal con bovedilla
⑱ Tubo de acabado PPs negro, lg 0,345 m
② Estrellas de centrado
④ Codo 87°
⑤ Riel soporte
⑥ Tubo 0,5 m
⑨ Placa de acabado
⑩ Cubierta lg 0,5 m
⑱ Placa de acabado

CONEXIÓN AIRE/HUMOS

PARA **INNOVENS PRO MCA 160**

7 Conexión tipo B_{23P} - instalación en cascada

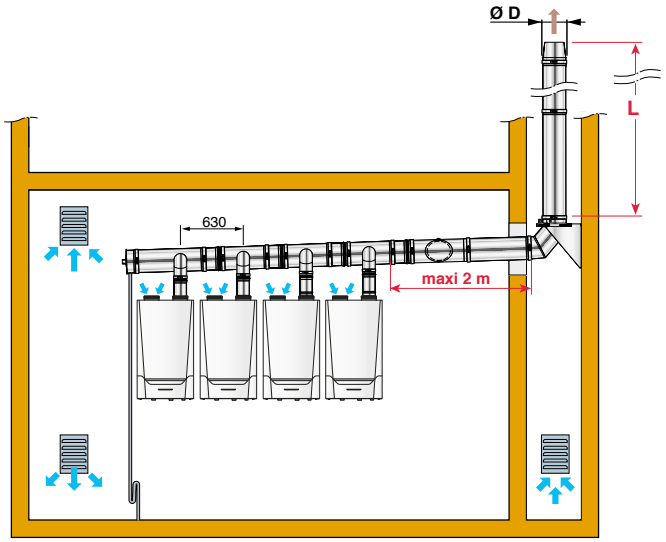

x mini	▱ (mm)	D + 60
	Ø (mm)	D + 80

LONGITUD MÁXIMA L (EN M) ADMISIBLE EN FUNCION DEL DIÁMETRO DEL CONDUCTO D (EN MM) PARA DIFERENTES COMBINACIONES CASCADA
(Estas longitudes han sido definidas teniendo en cuenta las características de dimensiones dadas en el esquema superior. Para características de dimensiones distintas, consultarnos).

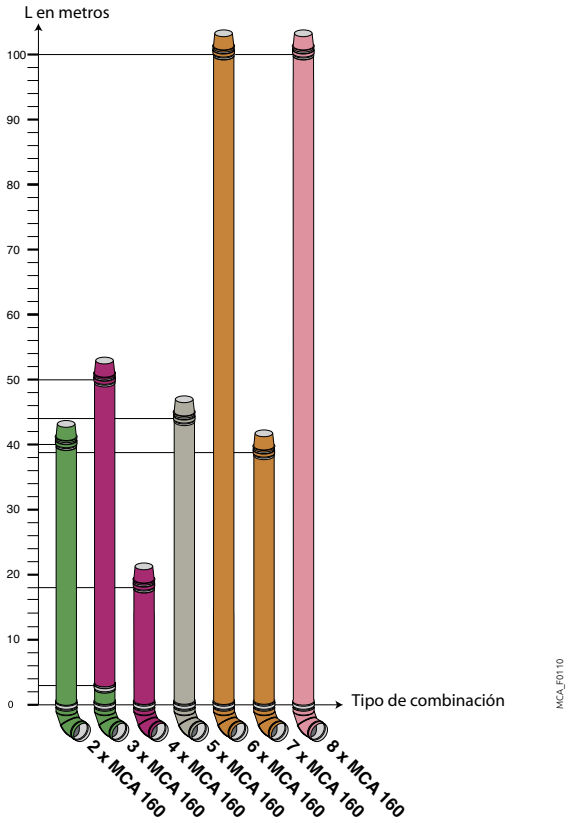

L max en funcion del diámetro del conducto D (en mm) para diferentes combinaciones cascada Innovens Pro MCA 160



NOTA : Estas longitudes se proporcionan a título indicativo.
La responsabilidad de De Dietrich no puede en ningún caso ser comprometida.
Consultar para configuraciones diferentes a las indicadas.

- Calderas Innovens Pro MCA 160, funcionamiento 40/30°C.

CONEXIÓN AIRE/HUMOS

PARA MODULENS O® Y MODULENS O® PRO

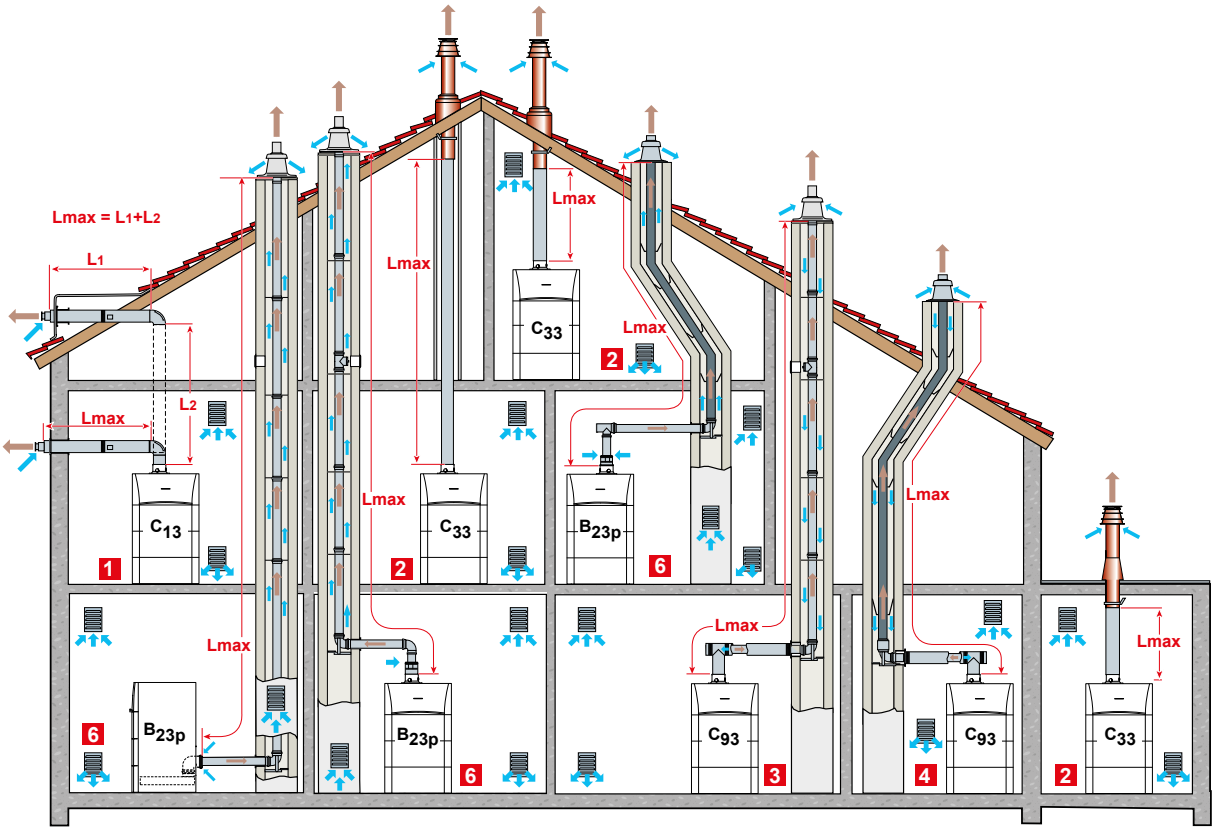

CLASIFICACIÓN

1 **Configuración C_{13}:** Conexión aire/humos por medio de conductos concéntricos a un terminal horizontal.

2 **Configuración C_{33}:** Conexión aire/humos por medio de conductos concéntricos a un terminal vertical (salida tejado).
o

3 **Configuración C_{93}:** Conexión aire/humos por conductos concéntricos en sala de caldera, y conductos simples en chimenea (aire comburente a contracorriente en la chimenea).
o

4 Conexión aire/humos por conductos concéntricos en sala de calderas y conductos simples "Flex" en chimenea (aire comburente a contracorriente en la chimenea).

6 **Configuración B_{23P}:** Conexión a una chimenea (aire comburente en la sala de calderas).

TABLA DE LAS LONGITUDES MÁXIMAS DE CONDUCTOS AIRE/HUMOS ADMISIBLES EN FUNCIÓN DEL TIPO DE CALDERA

TIPO DE CONEXIÓN AIRE/HUMOS			L_{MAX}: LONGITUD MÁXIMA EQUIVALENTE DE LOS CONDUCTOS DE CONEXIÓN EN M							
			AFC			AFC				
			18 E	24 E	30 E	18 FF	24 FF	30 FF	45	60
Conductos concéntricos conectados a un terminal horizontal **(PPs)**	C_{13}	Ø 80/125 mm	-	-	-	8	8	8		
Conductos concéntricos conectados a un terminal vertical **(PPs)**	C_{33}	Ø 80/125 mm	-	-	-	8	8	8		
Conductos: • concéntricos en sala calderas, • simples en chimenea (aire comburente a contracorriente) **(PPs)**	C_{93}	Ø 80/125 mm Ø 80 mm	-	-	-	18	18	18		
Conductos: • concéntricos en sala calderas, • "Flex" en chimenea (aire comburente a contracorriente) **(PPs)**	C_{93}	Ø 80/125 mm Ø 80 mm	-	-	-	15	15	15		
Conductos simples en chimenea (rígido o Flex) (aire comburente en sala calderas) **(PPs)**	B_{23P}	Ø 80 mm (**rígido**)	18	18	18	-	-	-	-	-
		Ø 80 mm (**Flex**)	15	15	15	-	-	-	-	-
		Ø 110 mm (**rígido**)	-	-	-	-	-	-	35	35
		Ø 110 mm (**Flex**)	-	-	-	-	-	-	30	30

NOTA: L_{MAX} se mide añadiendo las longitudes de los conductos aire/humos rectos y las longitudes equivalentes de los otros elementos:
- Ø 80/125 mm (PPS): codo a 87°: 1,5 m, codo a 45°: 1 m, Te de inspección: 2,6 m, Tubo de inspección recto: 0,6 m, Codo de inspección: 2 m
- Ø 80 mm (PPS): Tubo de inspección para conducto Flex: 0,3 m, codo a 87°: 1,9 m, codo a 45°: 1,2 m, Te de inspección: 4,2 m, Tubo de inspección recto: 0,3 m, codo de inspección: 1,9 m

IMPORTANTE: Nuestras calderas han sido ajustadas, probadas y homologadas con los conductos de humos propuestos en nuestra tarifa (de acuerdo con las exigencias de las normas en vigor). Garantizamos la seguridad y el correcto funcionamiento de nuestras calderas siempre que las mismas sean instaladas con las chimeneas homologadas y según las condiciones aconsejadas en nuestras documentaciones técnicas.

CONEXIÓN AIRE/HUMOS

PARA **MODULENS O®**

1 Conexión tipo C_{13} - salida concéntrica horizontal (conexión en la pared exterior o en salida de tejado)

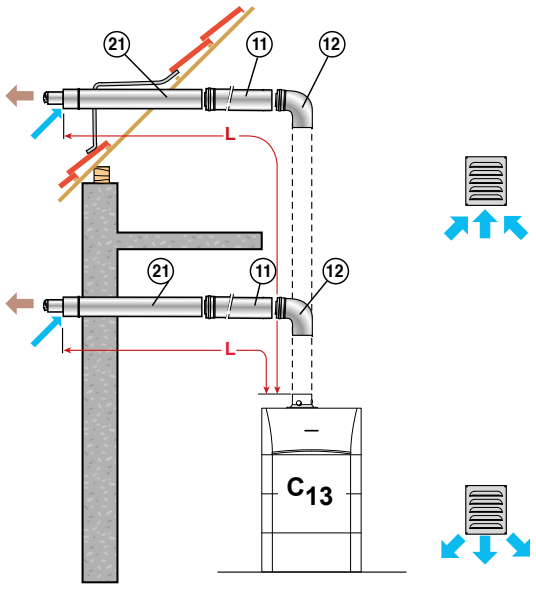

FUMI_F0087A

TIPO CALDERA	Lmax (m) Ø 80/125 mm
AFC... FF	8

ACCESORIOS PPs SUMINISTRADOS CON LA CALDERA HOR.

Terminal horizontal Ø 80/125 mm	Bulto	FM183
	Código	100007638
	P.V.P. (IVA NO INCLUIDO) €	83,00
Codo a 87°	Bulto	DY131
	Código	84887531
	P.V.P. (IVA NO INCLUIDO) €	46,00

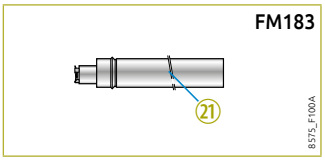

(21) Terminal horizontal

2 Conexión tipo C_{33} - salida concéntrica vertical (conexión sobre tejado en pendiente o tejado plano)

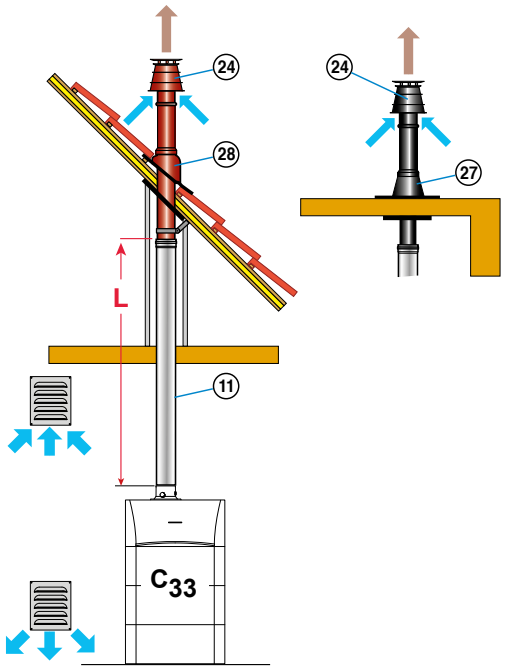

FUMI_F0088A

TIPO CALDERA	Lmax (m) Ø 80/125 mm
AFC... FF	8

ACCESORIOS PPs SUMINISTRADOS CON LA CALDERA VER.

Terminal vertical	negro	Bulto	DY843
		Código	100002732
		P.V.P. (IVA NO INCLUIDO) €	132,00
	rojo	Bulto	DY844
		Código	100002733
		P.V.P. (IVA NO INCLUIDO) €	137,00

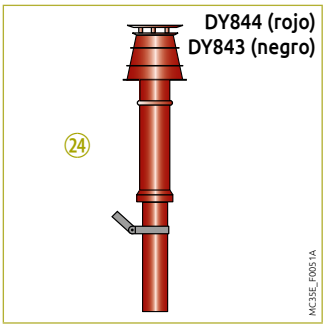

(24) Terminal vertical

CONEXIÓN AIRE/HUMOS

PARA **MODULENS O®**

3 4 **Conexión tipo C_{93}**
- **conductos concéntricos en sala de calderas,**
- **conductos simples en chimenea**
  (aire comburente en contracorriente)

EN SALA DE CALDERAS (mm)		Lmax (m) Ø 80/125 mm
EN CHIMENEA (mm)		Ø 80 mm RÍGIDO	Ø 80 mm FLEX
AFC... FF		18	15
x mini	⊠	140	140
	∅	160	160

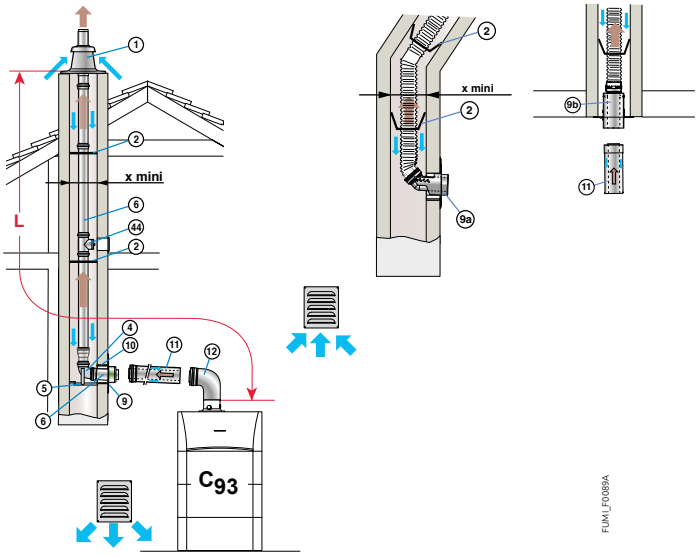

ACCESORIOS PPs NECESARIOS COMO MÍNIMO PARA CONEXIÓN AIRE/HUMOS CON CONDUCTOS CONCÉNTRICOS EN SALA DE CALDERAS, Y SIMPLES RÍGIDOS O FLEX EN CHIMENEA

TIPO CALDERA	Ø CONEXIÓN		KIT DE CONEXIÓN CHIMENEA	PLACA DE ACABADO	CUBIERTA	CODO A 87°	CONDUCTO FLEXIBLE
AFC... FF	- Ø 80/125 mm sala de caldera - Ø 80 mm (rígido) en chimenea	Bulto	DY717	DY758	DY763	DY131	-
		Código	84887717	84887758	84887763	84887531	-
		P.V.P. (IVA NO INCLUIDO) €	**140,00**	**57,00**	**22,00**	**46,00**	**-**
	- Ø 80/125 mm sala de caldera - Ø 80 mm (Flex) en chimenea	Bulto	DY925 (perpendicular)	-	-	-	DY897 (12,5 m) (1)
		Código	7650958	-	-	-	100015327
		Quick Kit o **P.V.P. (IVA NO INCLUIDO) €**	**330,00**	**-**	**-**	**-**	**340,00**
		Bulto	DY927 + DY899 (telescópico bajo conducto)	-	-	-	DY897 (12,5 m) (1)
		Código	7650964 + 100015329	-	-	-	100015327
		P.V.P. (IVA NO INCLUIDO) €	**171,00 + 168,00**	**-**	**-**	**-**	**340,00**

(1) Otras longitudes de conducto Flex disponibles:ver páginas siguientes.

DY717

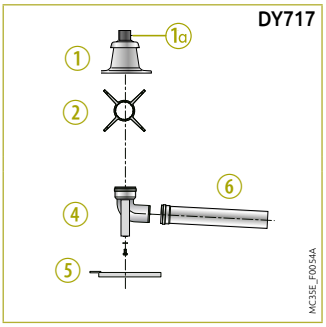

DY927

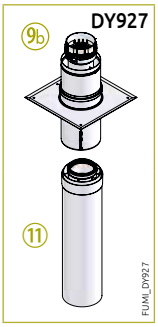

DY763

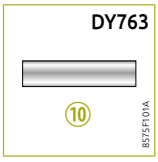

DY758

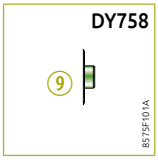

DY925

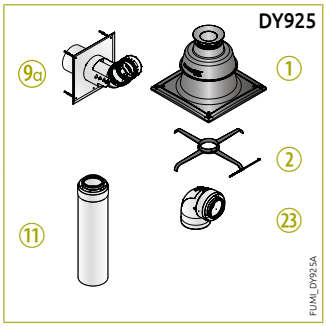

DY899



① Terminal con bovedilla
1a Tubo de acabado PPs negro, lg 0,345 m
② Estrellas de centrado
④ Codo 87°
4a Adaptador
⑤ Riel soporte
⑥ Tubo 0,5 m
⑨ Placa de acabado
9a Placa terminación chimenea Ø 80/125 mm (con codo) para conducto Flex.
9b Placa terminación chimenea Ø 80/125 mm (sin codo) para conducto Flex.
⑩ Cubierta lg 0,5 m
⑪ Tubo 0,5 m
㉓ Codo de inspección

CONEXIÓN AIRE/HUMOS

PARA MODULENS O®

6 **Conexión tipo B_{23P} - conexión a una chimenea (aire comburente en sala de calderas)**

		Lmax (m) ø 80 mm RÍGIDO	ø 80 mm FLEX
AFC... E		18	15
x mini	⊠	140	140
	⌀	160	160

- con salida humos superior

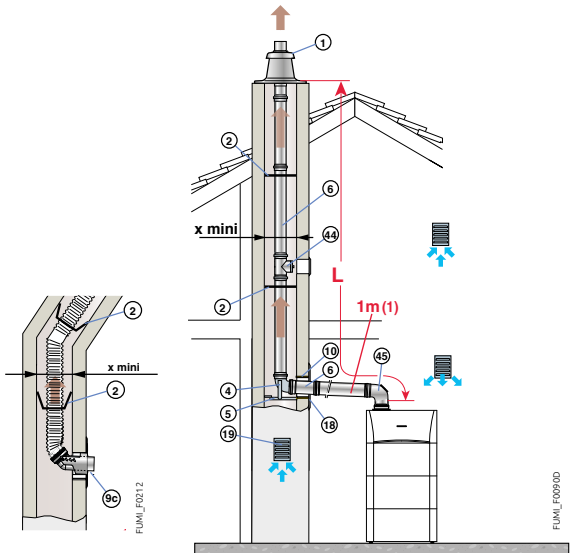

(1) Para cada metro de conducto horizontal suplementario, quitar 1,2 m a la longitud vertical Lmáx. indicada en este cuadro son validas para conductos con trozos horizontales en el cuadro superior.

- accesorio opcional MV9 "Kit salida humos posterior"

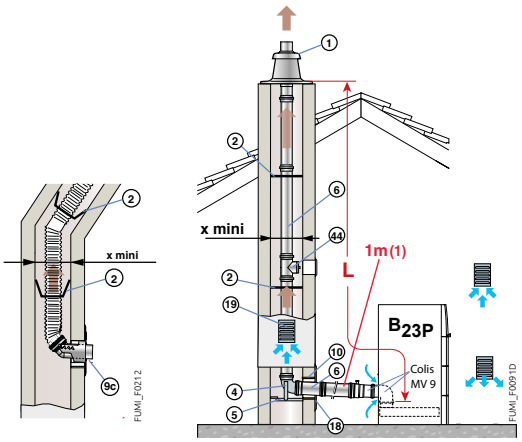

(1) Para cada metro de conducto horizontal suplementario, quitar 1,2 m a la longitud vertical Lmáx. indicada in este cuadro son validas para conductos con trozos horizontales en el cuadro superior.

NOTA: las longitudes máximas (Lmáx) indicadas que en las tablas son válidas para los conductos en los cuales los tramos horizontales no excedan un total de 1 m.

ACCESORIOS PPs NECESARIOS COMO MÍNIMO PARA CONEXIÓN AIRE/HUMOS A UN CHIMENEA

	TIPO CALDERA	Ø CONEXIÓN			KIT DE CONEXIÓN CHIMENEA	PLACA DE ACABADO	CUBIERTA	CODO DE INSPECCIÓN	CONDUCTO FLEXIBLE	SALIDA HUMOS POSTERIOR
CON SALIDA HUMOS POR ARRIBA	AFC... E	- Ø 80 mm (rígido)		Bulto	DY717	DY757	DY753	DY877	-	-
				Código	84887717	84887757	84887753	100008301	-	-
				P.V.P. (IVA NO INCLUIDO) €	140,00	38,00	20,00	38,00	-	-
		- Ø 80 mm (Flex)	Quick Kit	Bulto	DY923	-	-	DY877	DY897 (12,5 m) (1)	-
				Código	7650954	-	-	100008301	100015327	-
				P.V.P. (IVA NO INCLUIDO) €	270,00	-	-	38,00	340,00	-
CON SALIDA HUMOS POR DETRÁS	AFC... E	- Ø 80 mm (rígido)		Bulto	DY717	DY757	DY753	-	-	MV9
				Código	84887717	84887757	84887753	-	-	100017720
				P.V.P. (IVA NO INCLUIDO) €	140,00	38,00	20,00	-	-	88,00
		- Ø 80 mm (Flex)	Quick Kit	Bulto	DY923	-	-	-	DY897 (12,5 m) (1)	MV9
				Código	7650954	-	-	-	100015327	100017720
				P.V.P. (IVA NO INCLUIDO) €	270,00	-	-	-	340,00	88,00

1) Otras longitudes de conducto Flex disponibles: ver páginas siguientes.

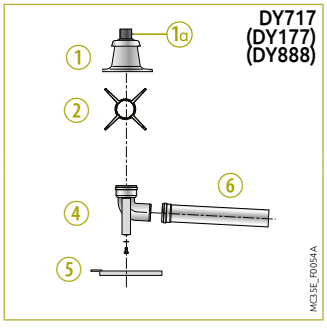

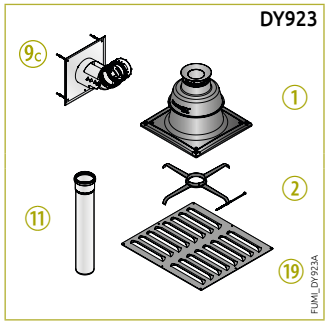

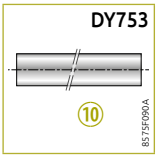

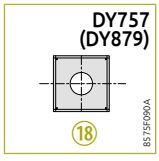



1 Terminal con bovedilla
1a Tubo de acabado PPs negro, lg 0,345 m
2 Estrellas de centrado
4 Codo 87°
5 Riel soporte
6 Tubo 0,5 m
9c Placa terminación chimenea Ø 80/125 mm (sin codo) para conducto Flex.
10 Cubierta lg 0,5 m
11 Tubo 0,5 m
18 Placa de acabado
19 Reja de ventilación

CONEXIÓN AIRE/HUMOS

PARA MODULENS O® PRO PFC 45/65

6 **Conexión tipo B_{23P} - Conexión a una chimenea (aire comburente en sala de calderas)**

		Lmax (m) ø 110 mm RÍGIDO	ø 110 mm FLEX
PFC 45/65		35	30
x mini	▱	170	170
	∅	190	190

- con salida humos superior

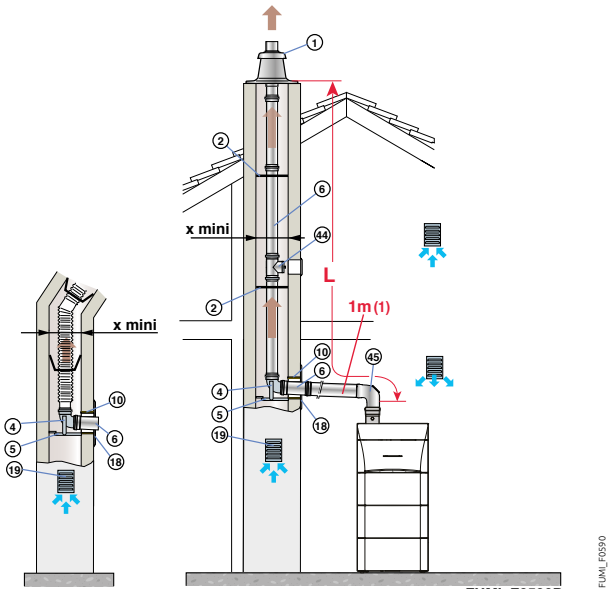

(1) Para cada metro de conducto horizontal suplementario, quitar 1,2 m a la longitud vertical Lmáx. indicada en este cuadro

- accesorio opcional MV102 Kit salida humos posterior

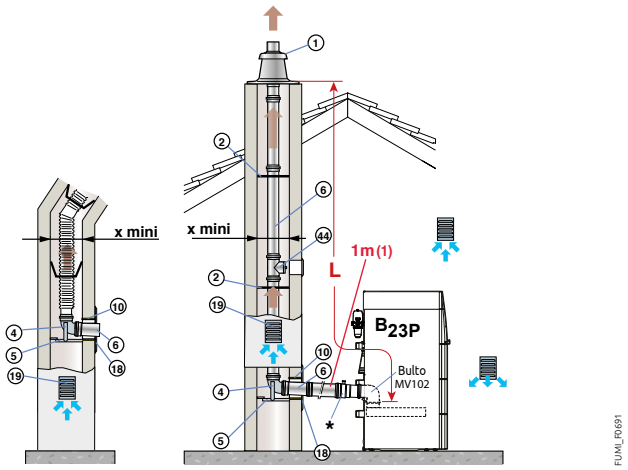

(1) Para cada metro de conducto horizontal suplementario, quitar 1,2 m a la longitud vertical Lmáx. indicada in este cuadro
* Accesorio de conexión a desplazar de la salida de humos sobre el kit posterior MV102.

NOTA: Las longitudes máximas (Lmáx) indicadas que en las tablas son válidas para los conductos en los cuales los tramos horizontales no excedan un total de 1 m.

ACCESORIOS PPs NECESARIOS COMO MÍNIMO PARA CONEXIÓN AIRE/HUMOS A UNA CHIMENEA

	MODELO CALDERA	Ø CONEXIÓN		KIT DE CONEXIÓN CHIMENEA	PLACA DE ACABADO	CUBIERTA	CODO	CONDUCTO FLEXIBLE	SALIDA HUMOS POSTERIOR
CON SALIDA HUMOS POR ARRIBA	PFC 45/65	- Ø 110 mm (rígido)	Bulto	DY177	DY753	DY879	DY188	-	-
			Código	84887577	84887753	100010270	84887588	-	-
			P.V.P. (IVA NO INCLUIDO) €	224,00	20,00	40,00	62,00	-	-
		- Ø 110 mm (Flex)	Bulto	DY888	-	-	DY188	DY889 (15 m) (1)	-
			Código	100015287	-	-	84887588	100015288	-
			P.V.P. (IVA NO INCLUIDO) €	332,00	-	-	62,00	497,00	-
CON SALIDA HUMOS POR DETRÁS	PFC 45/65	- Ø 110 mm (rígido)	Bulto	DY717	DY753	DY879	-	-	MV102
			Código	84887717	84887753	100010270	-	-	7653437
			P.V.P. (IVA NO INCLUIDO) €	140,00	20,00	40,00	-	-	72,00
		- Ø 110 mm (Flex)	Bulto	DY888	-	-	-	DY889 (15 m) (1)	MV102
			Código	100015287	-	-	-	100015288	7653437
			P.V.P. (IVA NO INCLUIDO) €	332,00	-	-	-	497,00	72,00

(1) Otras longitudes de conducto Flex disponibles:ver páginas siguientes.

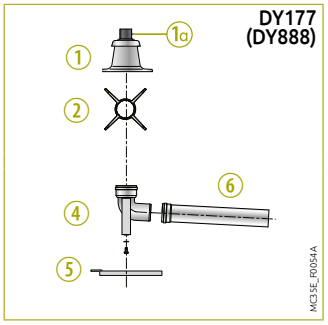

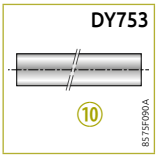

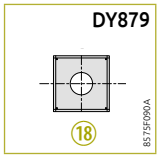

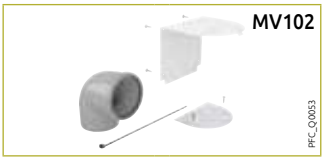

① Terminal con bovedilla
①a Tubo de acabado PPs negro
② Estrellas de centrado
④ Codo 87°
⑤ Riel soporte
⑥ Tubo 0,5 m
⑩ Cubierta, lg 0,5 m
⑱ Placa de acabado

CONEXIÓN AIRE/HUMOS

PARA MODULENS O® PRO PFC 45/60 EN CASCADA

6 **Conexión tipo B_{23P} - Conexión a una chimenea (aire comburente en sala de calderas)**

		Lmax (m) ø 160 mm RÍGIDO
PFC 45/60 EN CASCADA		35
x mini	▱	220
	∅	240

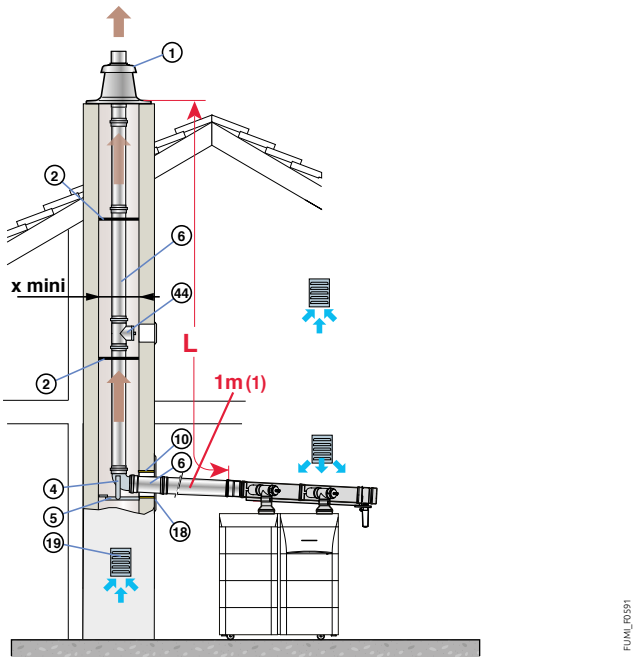

(1) Para cada metro de conducto horizontal suplementario, quitar 1,2 m a la longitud vertical Lmáx. indicada en este cuadro

NOTA: Las longitudes máximas (Lmáx) indicadas que en las tablas son válidas para los conductos en los cuales los tramos horizontales no excedan un total de 1 m.

ACCESORIOS PPs NECESARIOS COMO MÍNIMO PARA CONEXIÓN AIRE/HUMOS A UNA CHIMENEA

MODELO CALDERA	Ø CONEXIÓN		TERMINAL CON BOVEDILLA	CODO A 87° + APOYO	PLACA DE ACABADO	CUBIERTA
2 X PFC 45/60	- Ø 160 mm (rígido)	Bulto	DY837	DY836	DY838	DY773
		Código	100002475	100002474	100002476	84887773
		P.V.P. (IVA NO INCLUIDO) €	153,00	158,00	59,00	35,00

(1) Otras longitudes de conducto Flex disponibles.

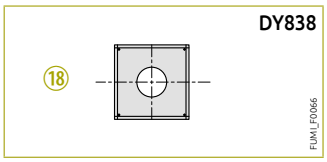

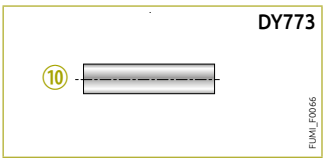

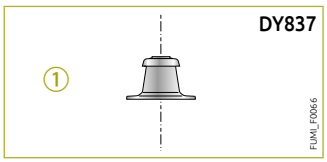

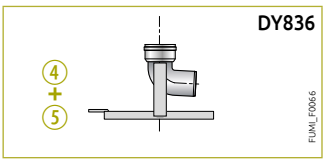

① Terminal con bovedilla
④ Codo 90°
⑤ Riel soporte
⑩ Cubierta, lg 0,5 m
⑱ Placa de acabado

CONEXIÓN AIRE/HUMOS EN ALUMINIO

PARA **ELIDENS C140, EVODENS, EVODENS PRO, NANEO S, VIVADENS**

ACCESORIOS (ALUMINIO)

	BULTO	CÓDIGO	€
▸ **Ø 80 mm**			
Adaptador Ø 80/125 a 2 x Ø 80 mm	DY819	100002361	40,00
Adaptador Ø 60/100 a 2 x Ø 80 mm	DY723	84887723	74,00
Adaptador Ø 60/100 a 2 x Ø 80 mm (MCR, MCA)	DY868	100005825	58,00
Adaptador Ø 60/100 mm a 2 x Ø 80 mm (NANEO S)	HR70	S101711	22,00
Adaptador bi-flujo 2 x Ø 80 mm (MS)	HX30	100016413	39,00
Adaptador bi-flujo Ø 80/125 a 2 x Ø 80 mm (Innovens Pro)	DY906	S100762	59,00
Adaptador Ø 80 a 100 mm	DY768	84887768	49,00
Toma de aire exterior	DY38	84887438	118,00
▸ **Ø 100 mm**			
Kit de conexión chimenea Ø 100 mm	DY633	84887633	242,00
Terminal con bovedilla (conducto rígido)	DY189	84887589	201,00
Rejilla de protección Ø 120 mm para salida de tejado*	-	300007173	Consultar
Te de inspección	DY739	84887739	79,00
Tubo de inspección recto	DY624	84887624	92,00
Tubo lg 500 mm (2 pz.)	DY625	84887625	66,00
Tubo lg 1000 mm (2 pz.)	DY626	84887626	111,00
Tubo lg 1950 mm (2 pz.)	DY627	84887627	207,00
Codo a 87° (1 pz.)	DY629	84887629	53,00
Codo a 45° (2 pz.)	DY630	84887630	96,00
Estrella de centrado (2 pz.)	DY628	84887628	34,00
Adaptador bi-flujo Ø 100/150 a 2 x Ø 100 mm (Innovens Pro)	DY907	S101626	68,00
Toma de aire exterior	DY810	100002285	81,00
Placa de acabado	DY752	84887752	33,00
▸ **Ø 150 mm**			
Te de inspección	DY832	100002470	198,00
Tubo lg 500 mm	DY645	84887645	49,00
Tubo lg 1000 mm	DY646	84887646	81,00
Tubo lg 1950 mm	DY647	84887647	176,00
Codo a 87° (1 pz.)	DY649	84887649	118,00
Codo a 45° (2 pz.)	DY650	84887650	141,00
Codo a 87° con soporte	DY855	100003968	124,00
Estrella de centrado (2 pz.)	DY648	84887648	51,00
Adaptador Ø 150 a 110 mm	DY915	100017634	98,00
Adaptador Ø 150 a 160 mm	DY825	100002399	90,00
▸ **Ø 150/220 mm**			
Tubo para conexión estanca horizontal	DY864	100004243	267,00
Salida concéntrica horizontal	DY831	100002469	605,00
Salida concéntrica vertical	DY835	100002473	734,00

* A solicitar como recambio

OTROS ACCESORIOS (ALU/PPs)

	BULTO	CÓDIGO	€
Salida humos tejado en pendiente Ø 60/100 mm, Ø 80/125 mm o Ø 100/150 mm:			
• pendiente de 30 a 45°	DY11	84887411	167,00
• pendiente de 40 a 55°	CX49	84837729	160,00
Teja tejado inclinado Ø 80/125 mm:			
• negra pendiente 5 a 25°	CX121	84837121	102,00
• negra pendiente 25 a 45°	CX52	84837732	69,00
• negra pendiente 35 a 55°	CX63	84837734	87,00
• roja pendiente 5 a 25°	CX120	84837120	102,00
• roja pendiente 25 a 45°	CX83	84837783	69,00
• roja pendiente 35 a 55°	CX84	84837784	87,00
Teja tejado inclinado Ø 100/150 mm:			
• negra pendiente 25 a 45°	CX104	84827104	95,00
• roja pendiente 25 a 45°	CX106	84827106	95,00
Pieza de estanqueidad para tejado plano:			
• Ø 80/125 mm	CX51	84837731	39,00
• Ø 100/150 mm	CX103	84827103	49,00
Platina de acabado interior:			
• Ø 80/125 mm	CX72	84837741	15,00
• Ø 100/150 mm	CX115	84827115	19,00
Abrazadera de fijación corta Ø 125 mm	CX118	84837118	8,00
Abrazadera de fijación larga Ø 125 mm	CX79	84837779	20,00
Abrazadera de fijación larga Ø 150 mm	CX111	84827111	10,00
Rejilla de ventilación exterior	DY35	84887435	19,00
Rejilla de ventilación interior	DY36	84887436	22,00
Rejilla de protección (acero inoxidable):			
• Ø 60/100 mm	DY166	84887566	106,00
• Ø 80/125 mm	DY865	100005002	155,00
• Ø100/150 mm	DY866	100005004	153,00
Base tejado plano Ø 160/220 mm	DY828	100002402	65,00
Base tejado inclinado Ø 160/220 mm	DY829	100002403	141,00
Abrazadera fijación Ø 160 mm	DY842	100002693	9,00
Abrazadera fijación Ø 150 mm	DY841	100002692	8,00
Embecelledor acabado interior	DY840	100002700	32,00

CX151 (CX103)

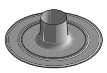

DY35

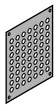

DY35



DY865 (DY866)



DY926



CX72 (CX115)

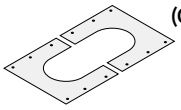

DY849

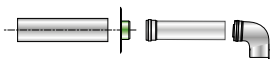

DY850

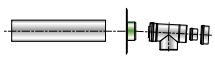

DY11 (CX49)

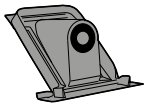

CX79 (CX111)

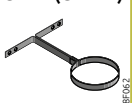

CX118



Rejilla de protección para salida de tejado



DY895 (DY888)

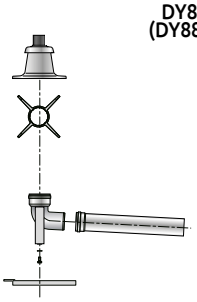

CX83 (CX84) (CX120)

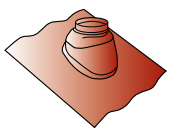

CX52 (CX63) (CX121)

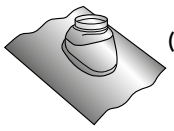

DY901 (DY894)



CONEXIÓN AIRE/HUMOS EN PPS

PARA ELIDENS C140, EVODENS, EVODENS PRO, NANEO S, VIVADENS, MODULENS O®

ACCESORIOS (PPS)

	BULTO	CÓDIGO	€
▶ Ø 60/100 mm			
Salida concéntrica horizontal con codo	DY871	100008296	104,00
Salida concéntrica horiz. con codo de inspección	HR48	100013756	160,00
Terminal horizontal con codo centrador	DY885	100011888	193,00
Salida concéntrica vertical negra	DY928	7650968	114,00
Salida concéntrica vertical roja	DY929	7650969	114,00
Kit de conexión caldera	DY702	84887702	167,00
Tubo lg 500 mm	DY681	84887681	38,00
Tubo lg 1000 mm	DY682	84887682	51,00
Tubo lg 1950 mm	DY683	84887683	96,00
Codo a 90°	DY684	84887684	42,00
Codo a 45° (2 piezas)	DY685	84887685	75,00
Codo a 30° (2 piezas)	DY686	84887686	148,00
Codo a 15° (2 piezas)	DY687	84887687	148,00
Tubo de inspección recto	DY689	84887689	123,00
Machón de compensación	DY688	84887688	64,00
Te de inspección	DY737	84887737	123,00
Codo a 90° reducido (NANEO S)	HR67	S101712	23,00
▶ Ø 80/125 mm			
Salida concéntrica horizontal con codo de inspección	DY882	100011365	180,00
Salida concéntrica horizontal	FM183	100007638	83,00
Salida concéntrica vertical:			
• negra	DY843	100002732	132,00
• roja	DY844	100002733	137,00
Kit de conexión caldera	DY716	84887716	128,00
Kit de conexión caldera en B23P	DY913	100017527	159,00
Kit de conexión caldera perpendicular	DY849	100003271	206,00
Kit de conexión caldera bajo conducto	DY850	100003272	154,00
Kit de conexión caldera a conducto 3CE P	DY887	100014000	144,00
Adaptador Ø 60/100 a 80/125 mm	DY708	84887708	62,00
Adaptador Ø 60/100 a 80/125 mm (NANEO S)	HR68	S101688	49,00
Tubo lg 250 mm	DY126	84887526	36,00
Tubo lg 500 mm	DY127	84887527	44,00
Tubo lg 1000 mm	DY128	84887528	61,00
Tubo lg 1950 mm	DY129	84887529	104,00
Te de inspección	DY125	84887525	110,00
Tubo de inspección recto	DY124	84887524	94,00
Codo de inspección	DY875	100008311	105,00
Codo a 87°	DY131	84887531	46,00
Codo a 45° (2 piezas)	DY132	84887532	70,00
Machón de compensación	DY130	84887530	64,00
Recuperador de condensados	DY916	100018981	53,00
Placa de acabado	DY758	84887758	57,00
Cubierta	DY763	84887763	22,00
Adaptador Ø 80/125 mm (MCA)	HR38	S100465	50,00
Kit de conexion caldera a un conducto 3 CE (INNOVENS, VIVADENS)	DY887	100014000	144,00
Kit de conexion caldera a un conducto 3 CE	DY921	100020019	129,00
▶ Ø 110/150 mm			
Salida horizontal	DY881	100011364	394,00
Salida vertical negra	DY845	100002734	232,00
Kit de conexión caldera	DY818	100002360	251,00
Kit de conexión caldera en B_{23P}	DY914	100017529	264,00
Adaptador Ø 100/150 a 110/150 mm	DY817	100002357	98,00
Tubo lg 500 mm	DY811	100002351	58,00
Tubo lg 1000 mm	DY812	100002352	88,00
Te de inspección	DY816	100002356	160,00
Tubo de inspección recto	DY815	100002355	111,00
Codo a 87°	DY813	100002353	104,00
Codo a 45° (2 piezas)	DY814	100002354	183,00
Recuperador de condensados	DY918	100018984	106,00

ACCESORIOS (PPS)

	BULTO	CÓDIGO	€
▶ Ø 160/220 mm			
Prolongador salida horizontal	DY857	100004040	227,00
Salida horizontal	DY827	100002401	605,00
Salida vertical	DY826	100002400	734,00
▶ Ø 60 mm			
Kit de conexión chimenea	DY700	84887700	206,00
Te de inspección	DY741	84887741	64,00
Tubo de inspección	DY698	84887698	57,00
Tubo lg 500 mm (2 pz.)	DY690	84887690	39,00
Tubo lg 1000 mm (2 pz.)	DY691	84887691	46,00
Tubo lg 1950 mm (2 pz.)	DY692	84887692	70,00
Codo a 87° (1 pz.)	DY693	84887693	18,00
Codo a 45° (2 pz.)	DY694	84887694	48,00
Estrella de centrado (2 pz.)	DY673	84887673	10,00
▶ Ø 80 mm			
Placa de acabado	DY757	84887757	38,00
Cubierta	DY753	84887753	20,00
Adaptador Ø 80 a 110 mm	DY902	100015318	51,00
Kit de conexion chimenea con adaptador Ø 80 a 60 mmteur Ø 80 a 60 mm	DY701	84887701	245,00
Kit de conexión chimenea rígido	DY717	84887717	140,00
Terminal con bovedilla (conducto rígido)	DY185	84887585	132,00
Rejilla de protección Ø 90 mm para salida de tejado*	-	300007172	Consultar
Té de inspección	DY163	84887563	51,00
Codo de inspección	DY877	100008301	38,00
Tubo de inspección recto	DY146	84887546	51,00
Tubo lg 250 mm (2 piezas)	DY613	84887613	34,00
Tubo lg 500 mm (2 piezas)	DY614	84887614	33,00
Tubo lg 1000 mm (2 piezas)	DY615	84887615	48,00
Tubo lg 1950 mm (2 piezas)	DY150	84887550	70,00
Codo a 87° (1 pz.)	DY152	84887552	12,00
Codo a 45° (2 pz.)	DY154	84887554	30,00
Recuperador de condensados	DY919	100018985	31,00
Adaptador Ø 80/125 mm a 2 x 80 mm	DY819	100002361	40,00
Adaptador Ø 60/100 a 2 x 80 mm	DY723	84887723	74,00
Adaptador Ø 60/100 mm a 2 x 80	DY868	100005825	58,00
Adaptador Ø 80/125 mm a 2 x 80 mm (Innovens PRO)	DY906	S100762	59,00
Adaptador 80 mm a 100 mm	DY768	84887768	49,00
Toma de aire exterior 80 mm	DY38	84887438	118,00
Estrella de centrado (2 piezas)	DY151	84887551	11,00
▶ Ø 80 mm Flex			
Kit de conexión chimenea	DY895	100015325	224,00
Kit rápido conexión chimenea:			
• B_{23}	DY923	7650954	270,00
• B_{33}	DY924	7650956	335,00
• B_{93} (horizontal)	DY925	7650958	330,00
• B_{93} (bajo conducto, telescópico)	DY927	7650964	171,00
Terminal negro	DY926	7650963	105,00
Rejilla de protección Ø 90 mm para salida de tejado*	-	300007172	Consultar
Conducto Flex (12,5 m)	DY897	100015327	340,00
Conducto Flex (50 m)	DY896	100015326	1182,00
Pieza de acoplamiento para conducto Flex	DY898	100015328	68,00
Tubo de inspección para conducto Flex	DY900	100015330	123,00
Útil inserción del conducto Flex	DY901	100015331	168,00
Pieza de adaptación para conducto Flex	DY904	100015880	43,00
Estrella de centrado (4 piezas)	DY618	84887618	34,00

CONEXIÓN AIRE/HUMOS EN PPS

PARA ELIDENS C140, EVODENS, EVODENS PRO, NANEO S, VIVADENS, MODULENS O®

ACCESORIOS (PPS)

	BULTO	CÓDIGO	€
▶ Ø 110 mm			
Adaptador Ø 100/150 a 110/150 mm	DY817	100002357	98,00
Adaptador Ø 150 a 110 mm	DY915	100017634	98,00
Placa de acabado	DY879	100010270	40,00
Kit de conexión chimenea con adaptador Ø 80 a 100 mm	DY876	100008312	180,00
Kit de conexión chimenea rígido	DY177	84887577	224,00
Terminal con bovedilla (conducto rígido)	DY189	84887589	201,00
Rejilla de protección Ø 120 mm para salida de tejado*	-	300007173	Consultar
Tubo de inspección	DY183	84887583	44,00
Codo de inspección	DY188	84887588	62,00
Tubo lg 500 mm	DY180	84887580	23,00
Tubo lg 1000 mm	DY179	84887579	36,00
Tubo lg 1950 mm	DY178	84887578	62,00
Codo a 87°	DY181	84887581	31,00
Codo a 45°	DY182	84887582	44,00
Recuperador de condensados	DY917	100018983	59,00
Estrella de centrado (2 piezas)	DY187	84887587	15,00
▶ Ø 110 mm Flex			
Kit de conexión chimenea Flex	DY888	100015287	332,00
Terminal con bovedilla (conducto Flex)	DY892	100015322	244,00
Rejilla de protección Ø 120 mm para salida de tejado*	-	300007173	Consultar
Conducto Flex (15 m)	DY889	100015288	497,00
Conducto Flex (25 m)	DY890	100015289	829,00
Pieza de acoplamiento para conducto Flex	DY891	100015321	155,00
Tubo de inspección para conducto Flex	DY893	100015323	220,00
Útil inserción del conducto Flex	DY894	100015324	255,00
Pieza de adaptación para conducto Flex	DY905	100015881	51,00
Estrella de centrado (4 piezas)	DY805	100002280	53,00
▶ Ø 160 mm			
Tubo de inspeccion, lg 300 mm	DY833	100002471	139,00
Codo de inspeccion	DY834	100002472	163,00
Tubo lg 500 mm	DY822	100002396	72,00
Tubo lg 1000 mm	DY821	100002395	105,00
Codo a 87° (1 pz.)	DY823	100002397	87,00
Codo a 45° (2 piz.)	DY824	100002398	159,00
Codo a 87° con soporte	DY836	100002474	158,00
Placa de acabado chimenea	DY838	100002476	59,00
Estrella de centrado (2 pz.)	DY839	100002540	48,00
Adaptador Ø 150 a 160 mm	DY825	100002399	90,00

* A solicitar como recambio

CONEXIÓN AIRE/HUMOS

PARA C 230 ECO, C 340, C 640

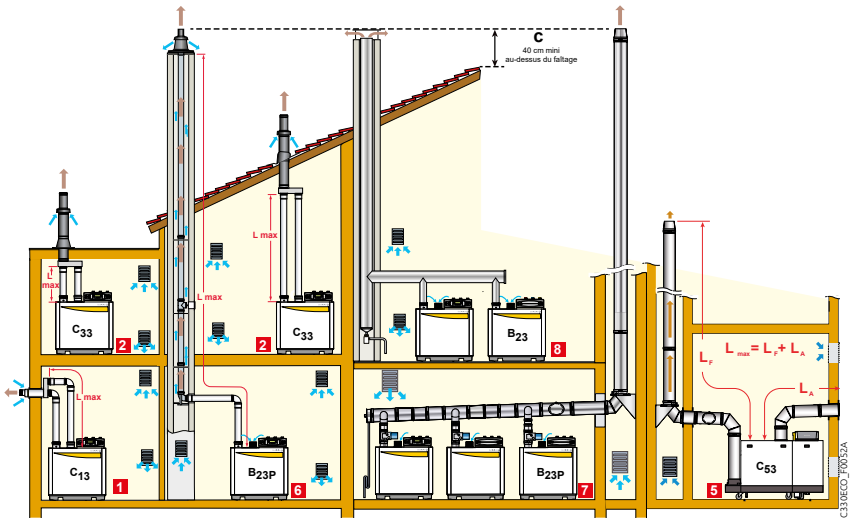

CLASIFICACIÓN

1 **Configuración C_{13}:** Conexión aire/humos mediante conductos de aire y humos separados a un terminal horizontal concéntrico.

2 **Configuración C_{33}:** Conexión aire/humos mediante conductos de aire y humos separados a un terminal vertical concéntrico (salida por el tejado).

5 **Configuración C_{53}:** Conexión aire y humos separados por medio de un adaptador biflujo y de conductos simples (aire comburente exterior).

6 **Configuración B_{23P}:** Conexión aire y humos separados por medio de un adaptador biflujo y de conductos simples (aire comburente exterior).

7 **Configuración B_{23P}:** Conexión para instalación en cascada. Las compuertas de obturación de humos motorizadas se piden por separado para C 230 ECO (bulto GV24). Vienen integradas de fábrica para C 340/640 ECO.

8 **Configuración B_{23} :** Conexión de una única caldera o varias calderas en cascada a un conducto de humos en depresión, resistente a la humedad y tomando el aire comburente de la sala de calderas.

TABLA DE LONGITUDES MÁXIMAS DE CONDUCTOS AIRE/HUMOS ADMISIBLES EN FUNCIÓN DEL TIPO DE CALDERA

TIPO DE CONEXIÓN AIRE/HUMOS			L_{MAX} : LONGITUD MÁXIMA : EQUIVALENTE DE LOS CONDUCTOS DE CONEXIÓN EN M															
			C 230-... ECO				C 340 ECO						C 640 ECO					
			85	130	170	210	280	350	430	500	570	650	560	700	860	1000	1140	1300
Conductos concéntricos conectados a un terminal horizontal	C_{13}	Ø 150 mm (Alu)	50	37	16	14							-					
		Ø 160 mm (PPs)	50	37	16	14												
Conductos concéntricos conectados a un terminal vertical	C_{33}	Ø 150 mm (Alu)	50	37	16	14							-					
		Ø 160 mm (PPs)	50	37	16	14												
		Ø 200 mm	-	-	-	-	42	21	13	10	5	4	-	-	-	-	-	-
		Ø 250 mm	-	-	-	-	50	50	50	50	34	30	-	-	-	-	-	-
		Ø 300 mm	-	-	-	-	-	-	-	-	-	-	50	43	26	13	5	-
		Ø 350 mm	-	-	-	-	-	-	-	-	-	-	50	50	50	35	16	12
		Ø 450 mm	-	-	-	-	-	-	-	-	-	-	50	50	50	50	24	12
Adaptador biflujo y conductos aire/ humos separados simples (aire comburente tomado en el ext)	C_{53}	Ø 250 mm	-	-	-	-	50	50	50	50	49	40	-	-	-	-	-	-
		Ø 350 mm	-	-	-	-	-	-	-	-	-	-	50	50	50	33	-	-
		Ø 400 mm	-	-	-	-	-	-	-	-	-	-	50	50	50	50	22	-
En chimenea (aire comburente en sala calderas)	B_{23P}	Ø 110 mm (PPs)	27	8	-	-							-					
		Ø 110 mm (PPs Flex)	14,5	4	-	-												
		Ø 150 mm (Alu)	-	-	-	-	20	11	8	7	5	5	-	-	-	-	-	-
		Ø 160 mm (PPs)	50	50	50	43							-					
		Ø 180 mm					50	30	22	18	13	12	-	-	-	-	-	-
		Ø 200 mm					50	50	39	32	24	21	-	-	-	-	-	-
		Ø 250 mm			-		50	50	50	50	50	50	50	31	20	11	5	3
		Ø 300 mm					-	-	-	-	-	-	50	50	50	39	26	29
		Ø 350 mm					-	-	-	-	-	-	50	50	50	50	50	50

CONEXIÓN AIRE/HUMOS

PARA C 230 ECO

1 Conexión tipo C_{13} - salida concéntrica horizontal

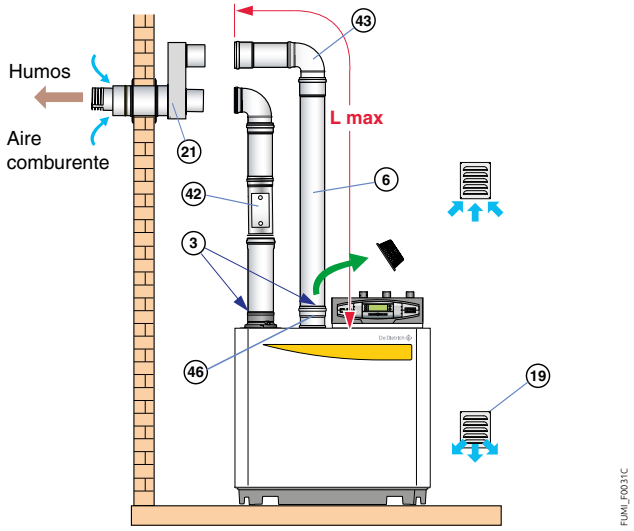

Ø 150 o 160 mm	Lmax (m)
C 230-85 Eco	50
C 230-130 Eco	37
C 230-170 Eco	16
C 230-210 Eco	14

2 Conexión tipo C_{33} - salida concéntrica vertical

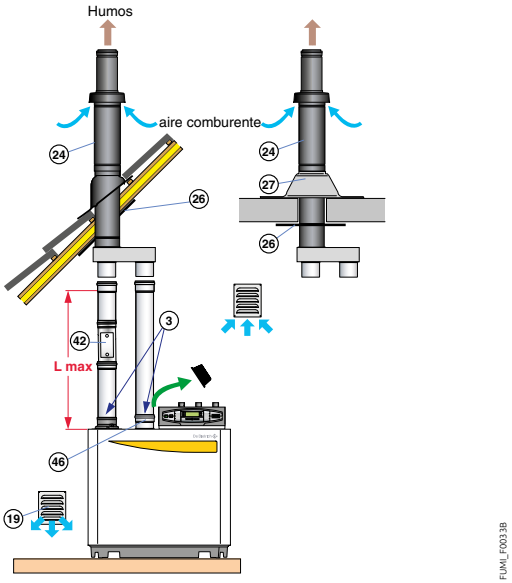

Ø 150 o 160 mm	Lmax (m)
C 230-85 Eco	50
C 230-130 Eco	37
C 230-170 Eco	16
C 230-210 Eco	14

ACCESORIOS PPs o ALU NECESARIOS COMO MÍNIMO PARA CONEXIÓN AIRE/HUMOS A UNA SALIDA HORIZONTAL

Ø CONEXIÓN		SALIDA HORIZONTAL (1)	PIEZA DE CONEXIÓN AIRE	ADAPTADOR Ø 150 A 160 MM
Ø 150/220 mm (Alu)	Bulto	DY831	DY830	-
	Código	100002469	100002404	-
	P.V.P. (IVA NO INCLUIDO) €	605,00	92,00	-
Ø 160/220 mm (PPs)	Bulto	DY827	DY830	DY825
	Código	100002401	100002404	100002399
	P.V.P. (IVA NO INCLUIDO) €	605,00	92,00	90,00

(1) Para las paredes de un espesor superior a 40 cm, se suministra en opción un prolongador para salida horizontal: ver debajo

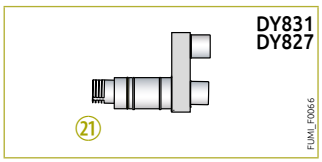



21 Salida horizontal
46 Pieza de conexión aire

ACCESORIOS PPs o ALU NECESARIOS COMO MÍNIMO PARA CONEXIÓN AIRE/HUMOS A UNA SALIDA VERTICAL

Ø CONEXIÓN		SALIDA VERTICAL	PIEZA DE CONEXIÓN AIRE	ADAPTADOR Ø 150 A 160 MM
Ø 150/220 mm (Alu)	Bulto	DY835	DY830	-
	Código	100002473	100002404	-
	P.V.P. (IVA NO INCLUIDO) €	734,00	92,00	-
Ø 160/220 mm (PPs)	Bulto	DY826	DY830	DY825
	Código	100002400	100002404	100002399
	P.V.P. (IVA NO INCLUIDO) €	734,00	92,00	90,00

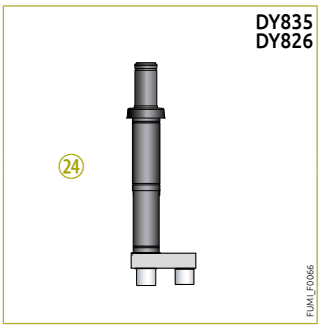



24 Salida vertical
46 Pieza de conexión aire

P.V.P. (IVA NO INCLUIDO) DE LOS OTROS ACCESORIOS PPs DISPONIBLES

ALU Ø 150/220 mm Y Ø 150 mm

	BULTO	CÓDIGO	€
Prolongador salida horiz. Ø 150/200 mm	DY864	100004243	267,00
Té de inspección	DY832	100002470	198,00
Tubo lg 500 mm	DY645	84887645	49,00
Tubo lg 1000 mm	DY646	84887646	81,00
Tubo lg 1950 mm	DY647	84887647	176,00
Codo a 87° (1 pieza)	DY649	84887649	118,00
Codo a 45° (2 piezas)	DY650	84887650	141,00

PPS Ø 160/220 mm Y Ø 160 mm

Prolongador salida horiz. Ø 160/220 mm	DY857	100004040	227,00
Tubo de inspección recto, lg 300 mm	DY833	100002471	139,00
Codo de inspección	DY834	100002472	163,00
Tubo lg 500 mm	DY822	100002396	72,00
Tubo lg 1000 mm	DY821	100002395	105,00
Codo a 87° (1 pieza)	DY823	100002397	87,00
Codo a 45° (2 piezas)	DY824	100002398	159,00

ACCESORIOS COMUNES

	BULTO	CÓDIGO	€
Base tejado plano Ø 160/220 mm	DY828	100002402	65,00
Base tejado inclinado Ø 160/220 mm	DY829	100002403	141,00
Abrazadera fijación Ø 150 mm	DY841	100002692	8,00
Abrazadera fijación Ø 160 mm	DY842	100002693	9,00
Embecelledor acabado interior	DY840	100002700	32,00

NOTA: Lmáx se mide sumando las longitudes de los conductos aire/humos rectos y las longitudes equivalentes de los otros elementos:
- en Ø 150 mm (Al): 1 codo a 87° = 6,4 m, 1 codo a 45° = 1,7 m, 1 té de inspección = 6,4 m, 1 tubo de inspección = 0,5 m
- en Ø 160 mm (PPS): 1 codo a 87° = 5 m, 1 codo a 45° = 1,4 m, 1 codo de inspección = 5 m, 1 tubo de inspección = 0,9 m

CONEXIÓN AIRE/HUMOS

PARA C 230 ECO

6 Conexión tipo B_{23P} - chimenea

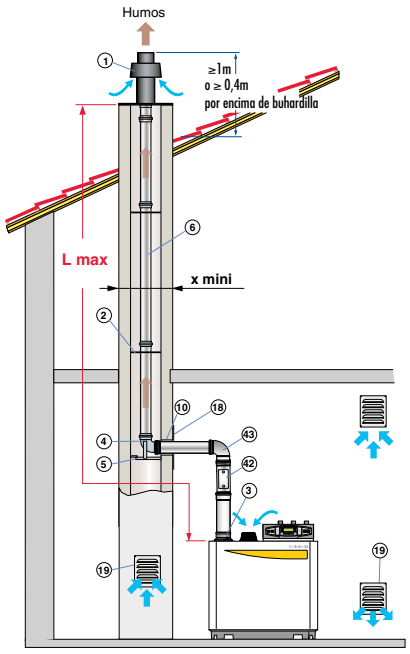

		Lmax (m) Ø 110 mm PPS	Ø 110 mm PPS FLEX	Ø 150 mm Alu	Ø 160 mm PPS
C 230-85 ECO		27	14,5	50	50
C 230-130 ECO		8	4	50	50
C 230-170 ECO		-	-	45	50
C 230-210 ECO		-	-	27	43
x mini	▱	170	170	220	220
	∅	190	190	240	240

ACCESSORIOS PPs o Alu NECESARIOS COMO MÍNIMO PARA CONEXIÓN A UNA CHIMENEA..

Ø CONEXIÓN		KIT DE CONEXION CHIMINEA TERMINAL CON BOVEDILLA	CODO A 87° CON SOPORTE	PLACA DE ACABADO CHIMENEA	CUBIERTA LG 500 MM	ADAPTADOR
Ø 110 mm (PPs)	Bulto		DY177	DY879	DY753	DY915 Ø 150 a 110 mm
	Código		84887577	100010270	84887753	100017634
	P.V.P. (IVA NO INCLUIDO) €		224,00	40,00	20,00	98,00
Ø 110 mm (PPs Flex)	Bulto		DY888	DY879	DY753	DY915 Ø 150 a 110 mm
	Código		100015287	100010270	84887753	100017634
	P.V.P. (IVA NO INCLUIDO) €		332,00	40,00	20,00	98,00
Ø 150 mm (ALU)	Bulto	DY780	DY855	DY856	DY773	
	Código	84887780	100003968	100003969	84887773	
	P.V.P. (IVA NO INCLUIDO) €	294,00	124,00	36,00	35,00	
Ø 160 mm (PPs)	Bulto	DY837	DY836	DY838	DY773	DY825 Ø 150 a 160 mm
	Código	100002475	100002474	100002476	84887773	100002399
	P.V.P. (IVA NO INCLUIDO) €	153,00	158,00	59,00	35,00	90,00

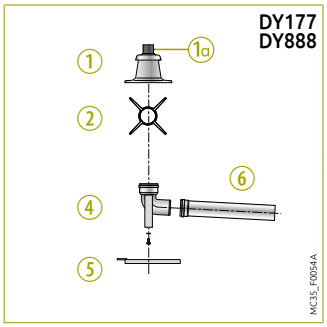

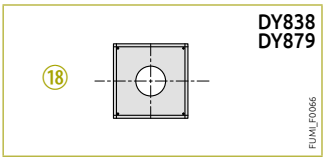

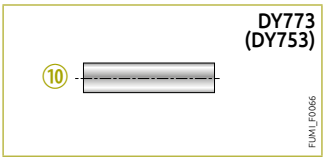

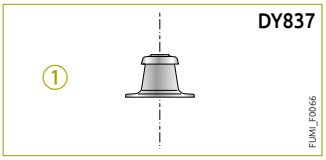

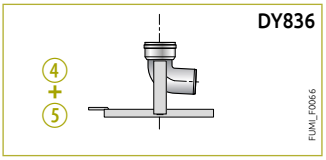

1 Terminal con bovedilla
1a Tubo de acabado PPs negro, lg 0,345 m (para DY888 solamente)
2 Estrellas de centrado
4 Codo 87°
5 Riel soporte
6 Tubo 0,5 m
10 Cubierta, lg 0,5 m
18 Placa de acabado

P.V.P. (IVA NO INCLUIDO) DE LOS OTROS ACCESORIOS DISPONIBLES

ALU (Ø 150 mm)

	BULTO	CÓDIGO	€
Té de inspección	DY832	100002470	198,00
Tubo lg 500 mm	DY645	84887645	49,00
Tubo lg 1000 mm	DY646	84887646	81,00
Tubo lg 1950 mm	DY647	84887647	176,00
Codo a 87° (1 pieza)	DY649	84887649	118,00
Codo a 45° (2 piezas)	DY650	84887650	141,00
Codo a 87° con soporte	DY855	100003968	124,00
Estrella de centrado (2 piezas)	DY648	84887648	51,00
Rejilla de ventilación exterior 175 cm²	DY35	84887435	19,00
Rejilla de ventilación interior 175 cm²	DY36	84887436	22,00
Adaptador Ø 150 a 110 mm	DY915	100017634	98,00
Adaptador Ø 150 a 160 mm	DY825	100002399	90,00

PPS (Ø 110 mm)

ver páginas siguientes.

PPS (Ø 160 mm)

	BULTO	CÓDIGO	€
Tubo de inspección recto, lg 300 mm	DY833	100002471	139,00
Codo de inspección	DY834	100002472	163,00
Tubo lg 500 mm	DY822	100002396	72,00
Tubo lg 1000 mm	DY821	100002395	105,00
Codo a 87° (1 pieza)	DY823	100002397	87,00
Codo a 45° (2 piezas)	DY824	100002398	159,00
Codo a 87° con soporte	DY836	100002474	158,00
Placa de acabado chimenea	DY838	100002476	59,00
Estrella de centrado (2 piezas)	DY839	100002540	48,00
Rejilla de ventilación exterior 175 cm²	DY35	84887435	19,00
Rejilla de ventilación interior 175 cm²	DY36	84887436	22,00

NOTA: Lmáx se mide sumando las longitudes de los conductos aire/humos rectos y las longitudes equivalentes de los otros elementos:
- en Ø 150 mm (ALU): 1 codo a 87° = 6,4 m, 1 codo a 45° = 1,7 m, 1 té de inspección = 6,4 m, 1 tubo de inspección = 0,5 m
- en Ø 160 mm (PPS): 1 codo a 87° = 5 m, 1 codo a 45° = 1,4 m, 1 codo de inspección = 5 m, 1 tubo de inspección = 0,9 m

CONEXIÓN AIRE/HUMOS
PARA C230 ECO

7 Conexión tipo B_{23P} para instalación en cascada

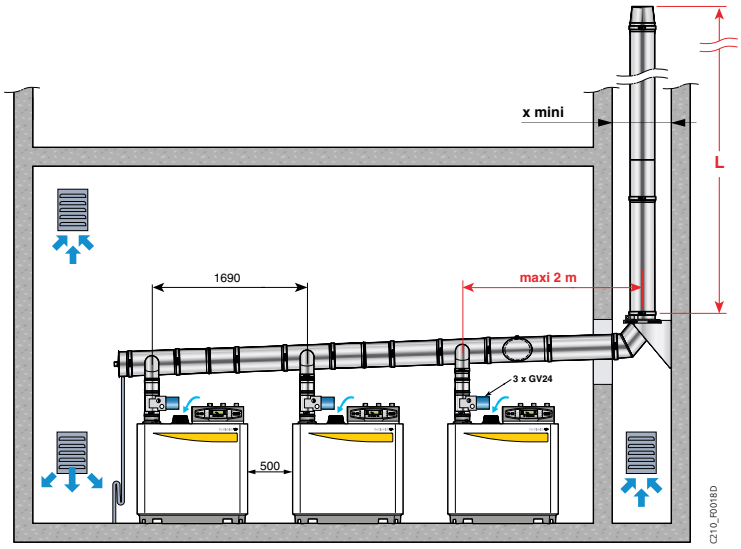

x mini	⍁ (mm)	D + 60
	Ø (mm)	D + 80

	BULTO	CÓDIGO	€
Compuerta de obturación de humos	GV24	100011033	666,00

LONGITUD MÁXIMA L (EN M) ADMISIBLE EN FUNCION DEL DIÁMETRO DEL CONDUCTO D (EN MM) PARA DIFERENTES COMBINACIONES CASCADA
(Estas longitudes han sido definidas teniendo en cuenta las características de dimensiones dadas en el esquema superior. Para características de dimensiones distintas, consultarnos).

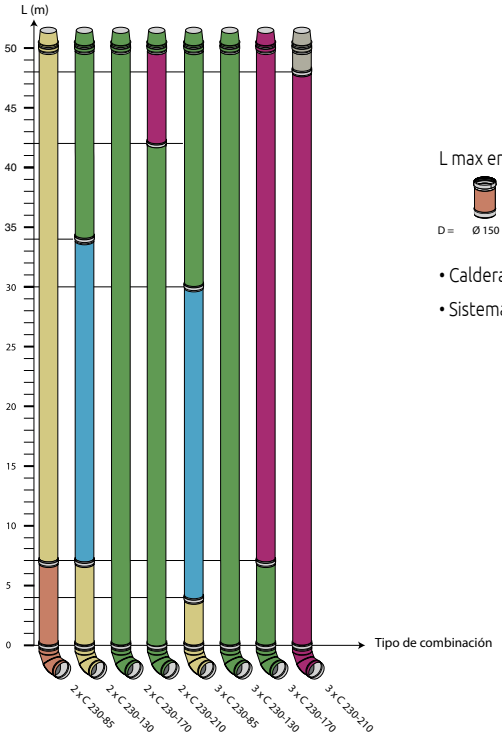

L max en funcion del diámetro del conducto D (en mm) para diferentes combinaciones cascada C 230



- Calderas C 230-… ECO, funcionamiento 40/30°C
- Sistema de compuerta de aislamiento a pedir por separado para las calderas C 230-… ECO (GV24)

C210_R0019C

NOTA : estas longitudes se dan a título indicativo, no pudiendo en ningún caso comprometer la responsabilidad de De Dietrich.

CONEXIÓN AIRE/HUMOS

PARA C 340, C 640

2 Conexión tipo C_{33} - salida concéntrica vertical

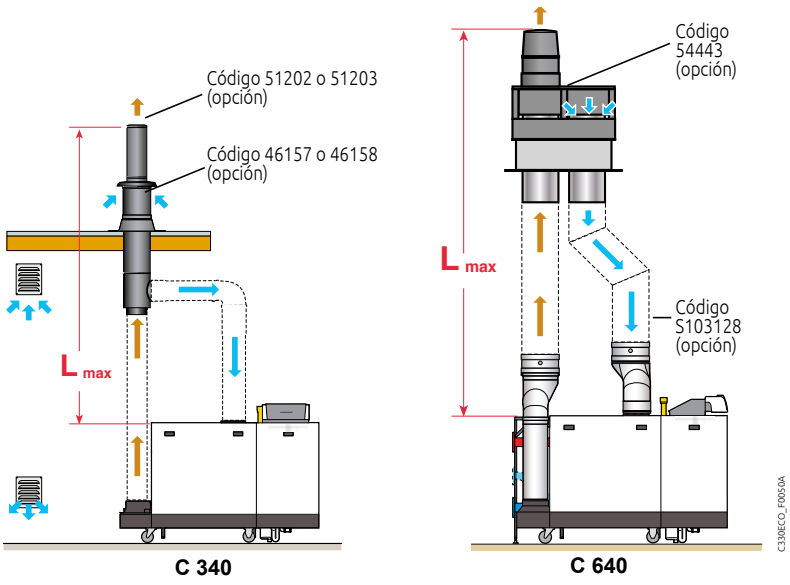

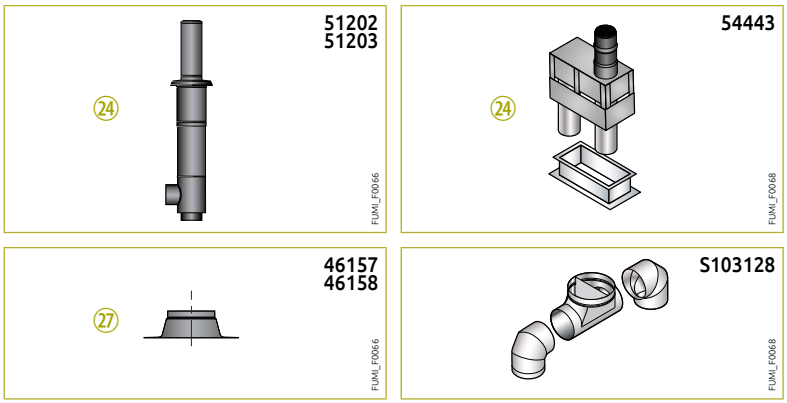

㉔ Salida vertical
㉗ Base tejado plano

TIPO CALDERA C 340-...	Lmax (m)(1) ø 200 mm	ø 250 mm	ø 300 mm
280	42 m	50 m	50 m
350	21 m	50 m	50 m
430	13 m	50 m	50 m
500	10 m	50 m	50 m
570	5 m	34 m	50 m
650	4 m	50 m	50 m

TIPO CALDERA C 640-...	Lmax (m)(1) ø 300 mm	ø 350 mm	ø 400 mm
560	50 m	50 m	50 m
700	43 m	50 m	50 m
860	26 m	50 m	50 m
1000	13 m	35 m	50 m
1140	5 m	16 m	24 m
1300	-	10 m	12 m

(1) Calculado con tubo rígido y salida sin terminal

Estas longitudes son también aplicable en configuración C_{93}

P.V.P. (IVA NO INCLUIDO) DE LOS ACCESORIOS DISPONIBLES

CONEXIÓN AIRE/HUMOS

	CÓDIGO	€
▶ Para C 340		
Adaptador salida de humos en caso de substitución de C 310 ECO por C 340	S103178	273,00
Adaptador Ø 250 a Ø 200 mm	S103179	163,00
Kit de conexión humos para 2 x C 340	S103118	1695,00
Colector aire para 2 x C 340	S103128	1038,00
Salida vertical (aluminio galvanizado):		
- Ø 200/300 mm	51202	921,00
- Ø 250/350 mm	51203	1247,00
Base tejado plano:		
- Ø 300 mm	46157	87,00
- Ø 350 mm	46158	108,00
▶ Para C 640		
Salida vertical 2 x Ø 350 mm	54443	1401,00
Colector aire	S103128	1038,00

5 Conexión tipo C_{53} - conductos aire y humos separados

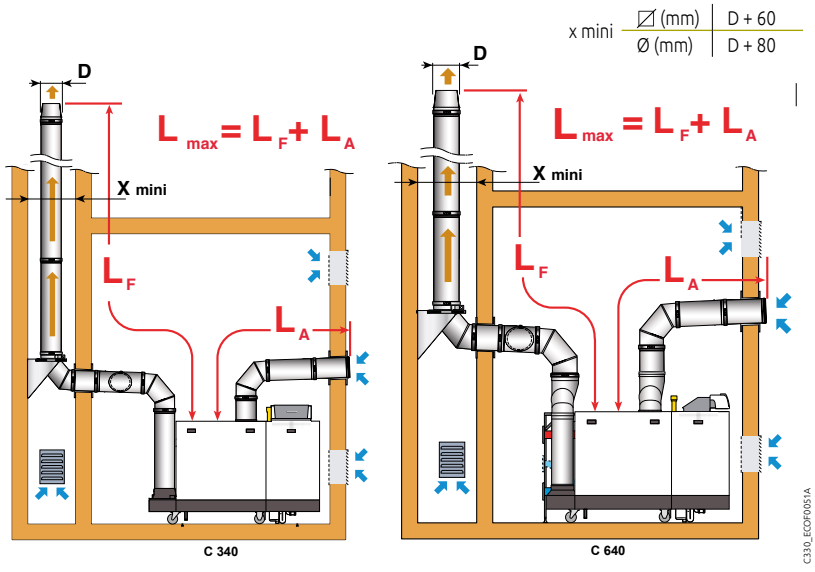

TIPO CALDERA C 340-...	Lmax (m) (1) ø 250 mm
280	50 m
350	50 m
430	50 m
500	50 m
570	49 m
650	40 m

TIPO CALDERA C 640-...	Lmax (m) (1) ø 350 mm	ø 400 mm
560	50 m	50 m
700	50 m	50 m
860	50 m	50 m
1000	33 m	50 m
1140	-	22 m
1300	-	-

(1) Calculado con tubo rígido y salida sin terminal

CONEXIÓN AIRE/HUMOS

PARA C 340, C 640

6 7 Conexión tipo B_{23P} - chimenea

CALDERA SOLA

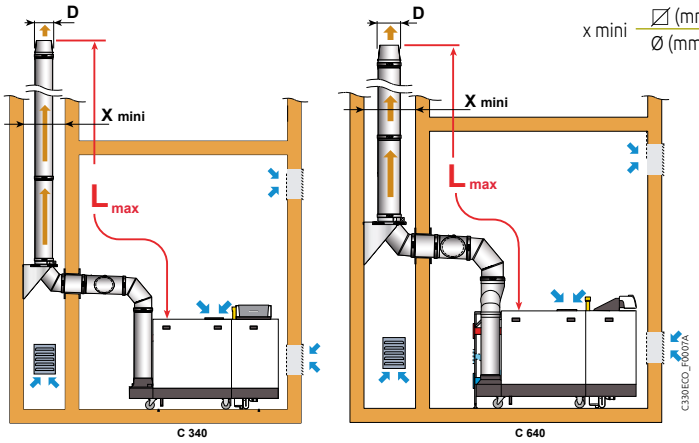

x mini | ▱ (mm) | D + 60
Ø (mm) | D + 80

TIPO CALDERA C 340-...	Lmax (m) (1) ø 150 mm	ø 180 mm	ø 200 mm	ø 250 mm
280	20 m	50 m	50 m	50 m
350	11 m	30 m	50 m	50 m
430	8 m	22 m	39 m	50 m
500	7 m	18 m	32 m	50 m
570	5 m	13 m	24 m	50 m
650		10 m	18 m	50 m

TIPO CALDERA C 640-...	Lmax (m) (1) ø 250 mm	ø 300 mm	ø 350 mm
560	15 m	50 m	50 m
700	6 m	50 m	50 m
860		50 m	50 m
1000		39 m	50 m
1140		26 m	50 m
1300		19 m	50 m

(1) Calculado con tubo rígido y salida sin terminal

INSTALACIÓN EN CASCADA

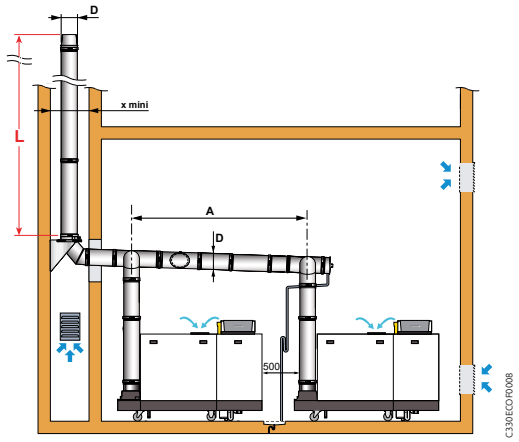

x mini | ▱ (mm) | D + 60
Ø (mm) | D + 80

TIPO CALDERA	A (mm)
C 340-280, C 340-350, C 640-560, C 640-700	2100
C 340-430, C 340-500, C 340-570, C 340-650 C 640-860, C 640-1000, C 640-1140, C 640-1300	2490

C 340-...

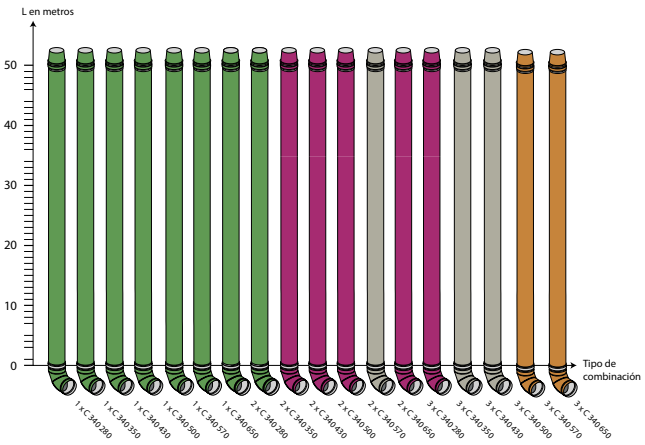

C 640-...

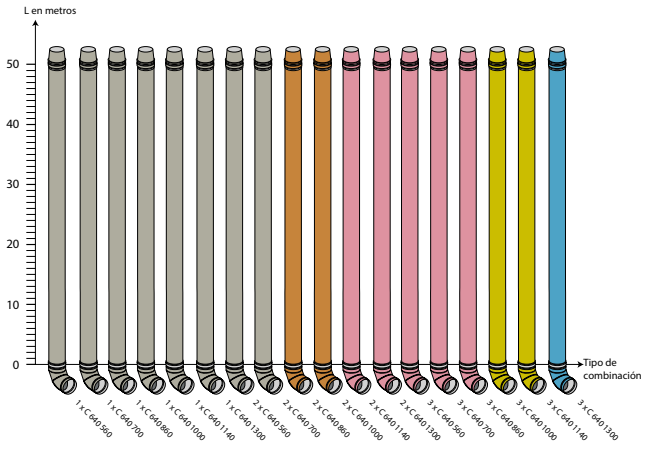

- Calderas C 340-.../ C 640-..., funcionamiento 50/30°C
- Compuertas de obturación integradas



NOTA: Estas longitudes se dan a título indicativo, no pudiendo en ningún caso comprometer la responsabilidad de De Dietrich.

CONEXIÓN AIRE/HUMOS

PARA **ESSENCIO CONDENS**

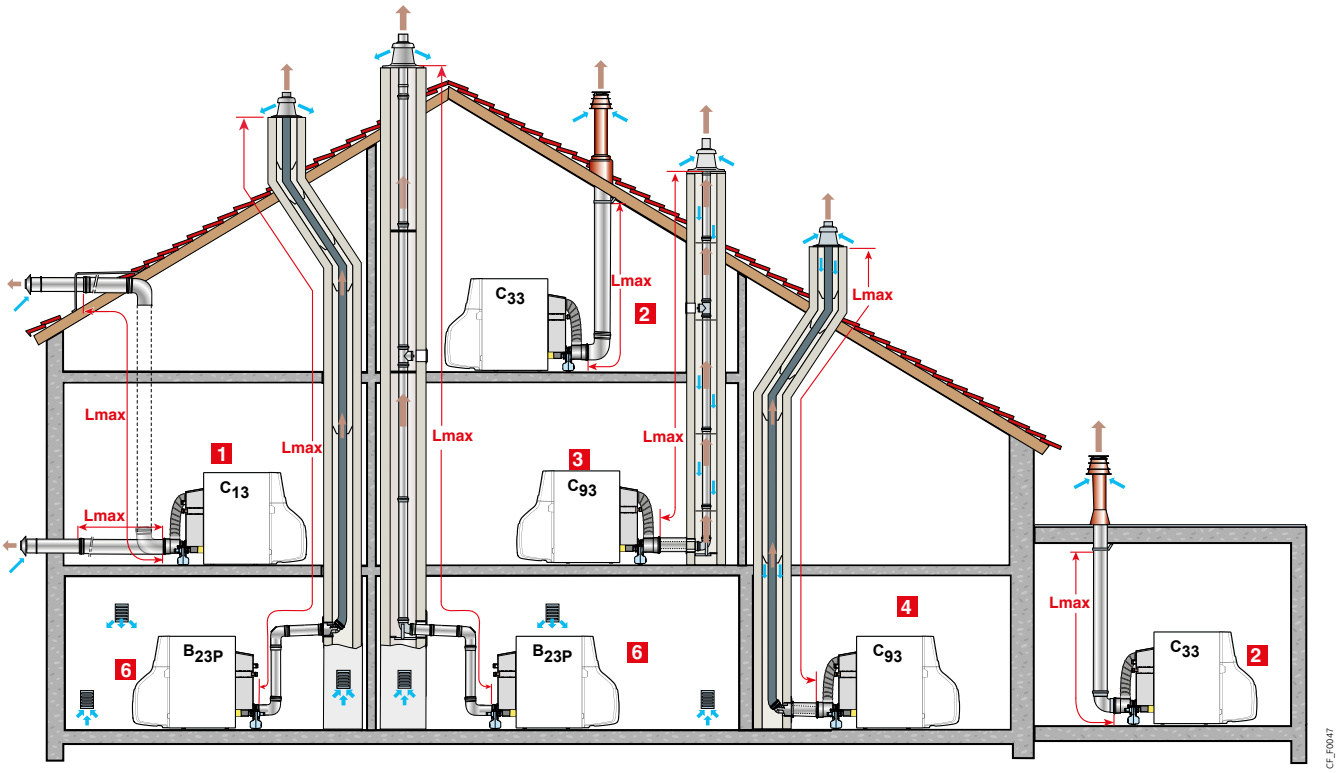

CLASIFICACIÓN

1 **Configuración C_{13}:** Conexión aire/humos por medio de conductos concéntricos a un terminal horizontal.

2 **Configuración C_{33}:** Conexión aire/humos por medio de conductos concéntricos a un terminal vertical (salida tejado).

3 **Configuración C_{93}:** Conexión aire/humos por conductos concéntricos en sala de caldera, y conductos simples en chimenea (aire comburente a contracorriente en la chimenea).

4 Conexión aire/humos por conductos concéntricos en sala de calderas y conductos simples "Flex" en chimenea (aire comburente a contracorriente en la chimenea).

6 **Configuración B_{23P}:** Conexión a una chimenea (aire comburente en la sala de calderas).

TABLA DE LONGITUD DE CONDUCTOS AIRE/HUMOS MÁXIMA ADMISIBLE EN FUNCIÓN DEL TIPO DE CALDERA

TIPO DE CONEXIÓN AIRE/HUMOS			L_{MAX}: LONGITUD MÁXIMA EQUIVALENTE DE CONDUCTOS DE CONEXIÓN EN METROS		
			CFU C 19, 24, 32 FF	CFU 19, 24, 32	CFU C 40, 50
Conductos concéntricos conectados a un terminal horizontal **(PPs)**	C_{13}	Ø 80/125 mm	12 (2)	-	-
Conductos concéntricos conectados a un terminal vertical **(PPs)**	C_{33}	Ø 80/125 mm	12	-	-
Conductos: • concéntricos en sala calderas, • simples en chimenea (aire comburente a contracorriente) **(PPs)**	C_{93}	Ø 80/125 mm Ø 80 mm	15 (1)	-	-
Conductos: • concéntricos en sala calderas, • "Flex" en chimenea (aire comburente a contracorriente) **(PPs)**	C_{93}	Ø 80/125 mm Ø 80 mm	15 (1)	-	-
Conductos simples en chimenea (rígido o Flex) (aire comburente en sala calderas) **(PPs)**	B_{23P}	Ø 80 mm (**rígido**) Ø 80 mm (**flex**)	-	15 (1)	20 (1)

(1) 12 m con 3 codos
(2) Con un conducto horizontal no superior a 8 m

NOTA: L_{MAX} medida añadiendo las longitudes de conductos aire/humos rectos y las longitudes equivalentes de los accesorios adicionales:

- Ø 80/125 mm y Ø 80 mm (PPs): codo a 87° = 2 m, codo a 45° = 1 m, codo con registro = 2 m, tubo con registro = 0,3 m, te con registro = 2,5 m, 1 tubo con registro para conducto flexible = 0,3 m
- Ø 110 mm (PPs): codo a 87° = 2 m, codo a 45° = 1,1 m, codo con registro = 4,8 m, te con registro = 5,6 m, 1 tubo con registro para conducto flexible = 0,5 m

IMPORTANTE: Nuestras calderas han sido ajustadas, probadas y homologadas con los conductos de humos propuestos en nuestra tarifa (de acuerdo con las exigencias de las normas en vigor). Garantizamos la seguridad y el correcto funcionamiento de nuestras calderas siempre que las mismas sean instaladas con las chimeneas homologadas y según las condiciones aconsejadas en nuestra documentación técnica.

CONEXIÓN AIRE/HUMOS

PARA **ESSENCIO CONDENS CFU C...FF**

1 Conexión tipo C13 - salida concéntrica horizontal (conexión a pared exterior o salida a tejado)

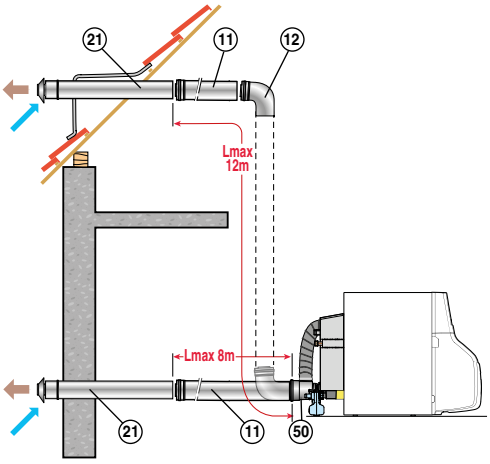

CF_F0048

MODELO DE CALDERA	Lmax (m) Ø 80/125 mm
CFU C 19, 24, 32 FF	12 (1)

(1) Con un conducto horizontal no superior a 8 m

ACCESORIOS DE HUMOS PPS OPCIONALES PARA CALDERA CFU C FF HOR.

Terminal horizontal Ø 80/125 mm	Bulto n°	FM183
	Ref.	100007638
	Precio €	**83,00**
Kit FF	Bulto n°	MY920
	Ref.	7742053
	Precio €	**126,00**

FM183

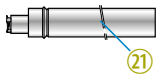

8575_F100A

MY920



CF_Q0015

21 Terminal horizontal

50 Kit FF

2 Conexión tipo C33 - salida concéntrica vertical (conexión sobre tejado en pendiente o tejado plano)

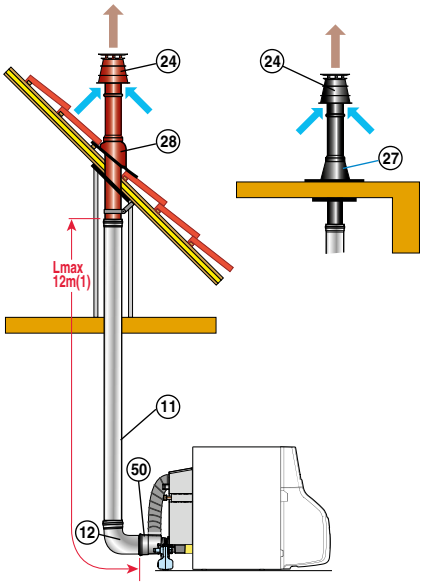

CF_F0049

(1) Por cada metro de conducto horizontal suplementario restar 1,2 m a la longitud vertical L_{max} indicada

MODELO DE CALDERA	Lmax (m) Ø 80/125 mm
CFU C 19,24,32 FF	12

ACCESORIOS DE HUMOS PPS OPCIONALES PARA CALDERA CFU C FF VER.

Terminal vertical	negro	Bulto n°	DY843
		Ref.	100002732
		Precio €	**132,00**
	rojo	Bulto n°	DY844
		Ref.	100002733
		Precio €	**137,00**
Codo a 87°		Bulto n°	DY131
		Ref.	84887531
		Precio €	**46,00**
Kit FF		Bulto n°	MY920
		Ref.	7742053
		Precio €	**126,00**

DY844 (rojo)
DY843 (negro)

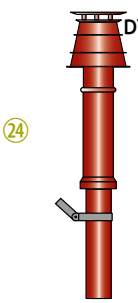

MC35E_F005 1A

MY920



CF_Q0015

50 Kit FF

24 Terminal vertical

CONEXIÓN AIRE/HUMOS

PARA **ESSENCIO CONDENS CFU C...FF**

3 **4** **Conexión tipo C93**
- conductos concéntrico en sala de calderas
- conductos simples en chimenea
(aire comburente en contracorriente)

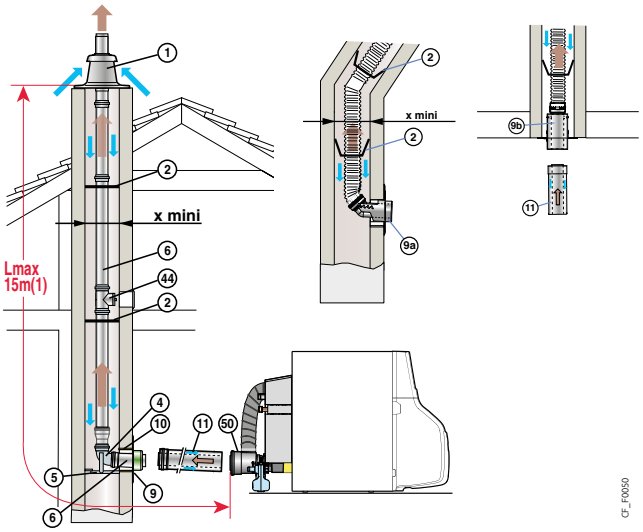

(1) Por cada metro de conducto horizontal suplementario restar 1,2 m a la longitud vertical L_{max} indicada

EN SALA DE CALDERAS (MM)		Lmax (m) Ø 80/125 mm	
EN CHIMENEA (MM)		Ø 80 mm RÍGIDO	Ø 80 mm FLEX
CFU C 19,24,32		15	15
x mini	⍁	140	140
	∅	160	160

ACCESORIOS DE HUMOS PPS OPCIONALES PARA CALDERA CFU C FF

Kit FF	Bulto n°	MY920
	Ref.	7742053
	Precio €	**126,00**



(50) Kit FF

ACCESORIOS PPs NECESARIOS COMO MÍNIMO PARA CONEXIÓN AIRE/HUMOS CON CONDUCTOS CONCÉNTRICOS EN SALA DE CALDERAS Y SIMPLES RÍGIDOS O FLEX EN CHIMENEA

MODELO DE CALDERA	Ø DE CONEXIÓN		KIT CONEXIÓN	PLACA DE ACABADO	CUBIERTA	CODO A 87°	CONDUCTO FLEX
CFU C 19,24,32 FF	- Ø 80/125 mm en sala de caldera - Ø 80 mm (rígido) en chimenea	Bulto n°	DY717	DY758	DY763	-	-
		Ref.	84887717	84887758	84887763	-	-
		P.V.P. (IVA NO INCLUIDO) €	**140,00**	**57,00**	**22,00**	**-**	**-**
	- Ø 80/125 mm en sala de caldera - Ø 80 mm (flex) en chimenea	Bulto n°	DY925 (perpendicular)	-	-	-	DY897 (12,5 m) (1)
		Ref.	7650958	-	-	-	100015327
		P.V.P. (IVA NO INCLUIDO) €	**330,00**	**-**	**-**	**-**	**340,00**
		Bulto n°	DY927 + DY899 (telescópico bajo conducto)	-	-	DY131	DY897 (12,5 m) (1)
		Ref.	7650964 + 100015329	-	-	84887531	100015327
		P.V.P. (IVA NO INCLUIDO) €	**171,00 + 168,00**	**-**	**-**	**46,00**	**340,00**

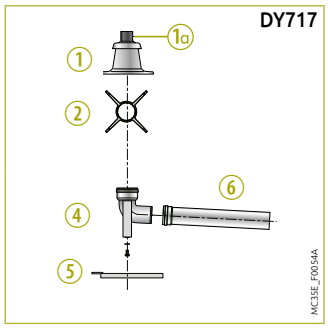

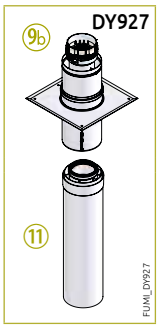



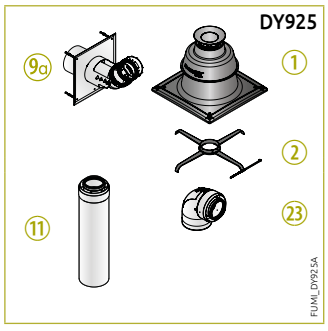

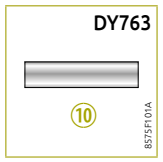

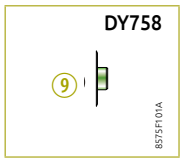

(1) Terminal con bovedilla
(1a) Tubo de acabado PPs negro, lg 0,345 m
(2) Extrellas de centrado
(4) Codo 87°
(4a) Adaptador
(5) Riel soporte
(6) Tubo 0,5 m
(9) Placa de acabado
(9a) Placa terminación chimenea diam. 80/125 mm (con codo) para conducto Flex
(9b) Placa terminación chimenea diam. 80/125 mm (sin codo) para conducto Flex
(10) Tubo cubierta
(11) Tubo concéntrico 0,5 m
(23) Codo de inspección

CONEXIÓN AIRE/HUMOS

PARA **ESSENCIO CONDENS CFU C...FF**

6 Conexión tipo B23P - conexión a una chimenea (aire comburente en sala de calderas)

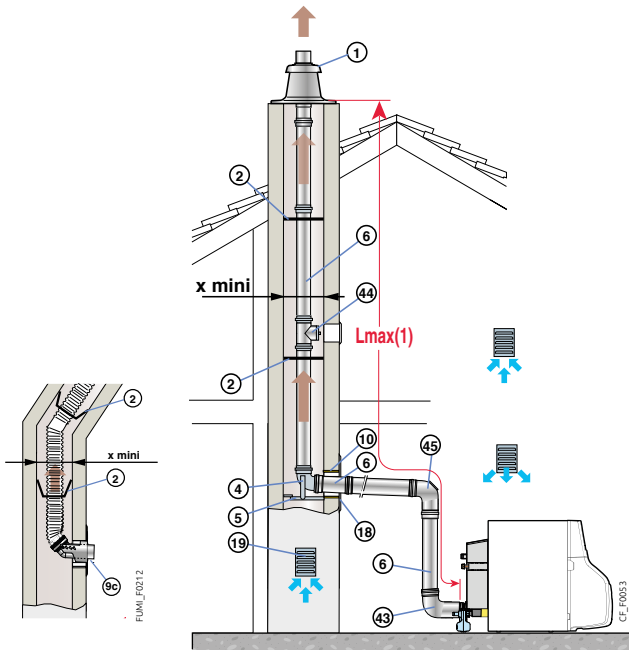

		Lmax (m) ø 80 mm	
		RÍGIDO	FLEX
CFU C 19,24,32		15*	15*
x mini	☐	140	140
	∅	160	160

* 12 m con tres codos

		Lmax (m) ø 110 mm	
		RÍGIDO	FLEX
CFU C 40, 50		15*	25*
x mini	☐	140	140
	∅	160	160

* 16 m con tres codos

(1) Por cada metro de conducton horizontal adicional, restar 1,2 m de la longitud vertical L_{max} indicada

ACCESORIOS PPs NECESARIOS COMO MÍNIMO PARA CONEXIÓN A CHIMENEA

MODELO DE CALDERA	Ø DE CONEXIÓN		KIT CONEXIÓN	PLACA DE ACABADO	CUBIERTA	CONDUCTO FLEX
CFU C 19,24,32	- Ø 80 mm (rígido)	Bulto n°	DY717	DY757	DY753	-
		Ref.	84887717	84887757	84887753	-
		P.V.P. (IVA NO INCLUIDO) €	**140,00**	**38,00**	**20,00**	**-**
	- Ø 80 mm (flex)	Bulto n°	DY923	-	-	DY897 (12,5 m) (1)
		Ref.	7650954	-	-	100015327
		P.V.P. (IVA NO INCLUIDO) €	**270,00**	**-**	**-**	**340,00**
CFU C 40, 50	- Ø 110 mm (rígido)	Bulto n°	DY717	DY753	DY879	-
		Ref.	84887717	84887753	100010270	-
		P.V.P. (IVA NO INCLUIDO) €	**140,00**	**20,00**	**40,00**	**-**
	- Ø 110 mm (flex)	Bulto n°	DY888	-	-	DY889 (1)
		Ref.	100015287	-	-	100015288
		P.V.P. (IVA NO INCLUIDO) €	**332,00**	**-**	**-**	**497,00**

(1) Otras longitudes disponibles

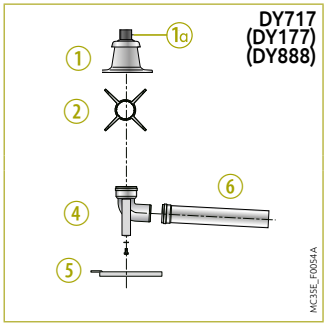

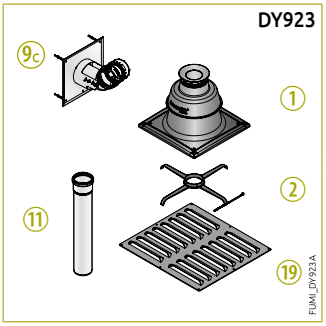

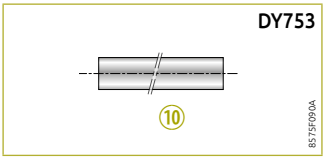

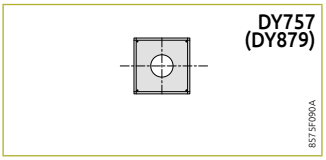

① Terminal con bovedilla
①a Tubo de acabado PPs negro
② Estrellas de centrado
④ Codo 87°
⑤ Riel soporte
⑥ Tubo 0,5 m
⑩ Cubierta, lg 0,5 m
⑱ Placa de acabado
⑲ Rejilla entrada aire

CONEXIÓN AIRE/HUMOS

PARA **ESSENCIO ECONOX CFU FF**

1 Conexión tipo C_{33} - salida concéntrica horizontal

	Lmax (m)
	ø 80 ó 125 mm
CFU... FF HOR	12 (1) (2)

(1) Con un conducto horizontal no superior a 8 m

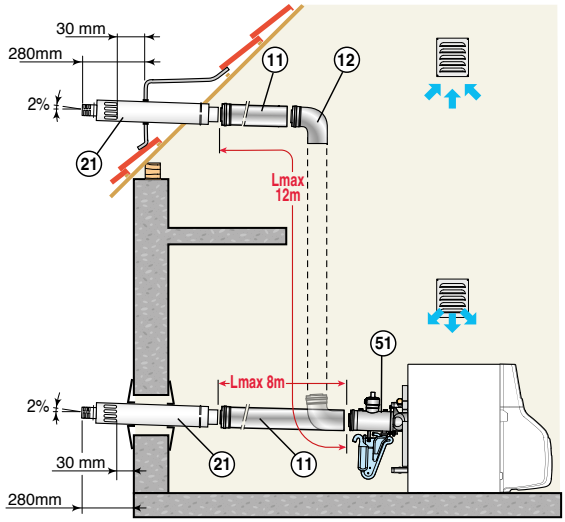

(1) Por cada metro de conducto horizontal adicional, restar 1,2 m de la longitud vertical Lmax indicada

ACCESORIOS DE HUMOS PPS OPCIONALES PARA CALDERA CFU FF HOR.

Terminal horizontal diam. 80/125 mm (telescópico de 600 a 900 mm)	Bulto n°	DB90
	Ref.	81998533
	Precio €	**192,00**
Kit FF CFU 22-29 kW	Bulto n°	MY921
	Ref.	7742057
	Precio €	**460,00**

2 Conexión tipo C_{33} - salida concéntrica vertical

	Lmax (m)
	ø 80 ó 125 mm
CFU... FF VER	12 (2)

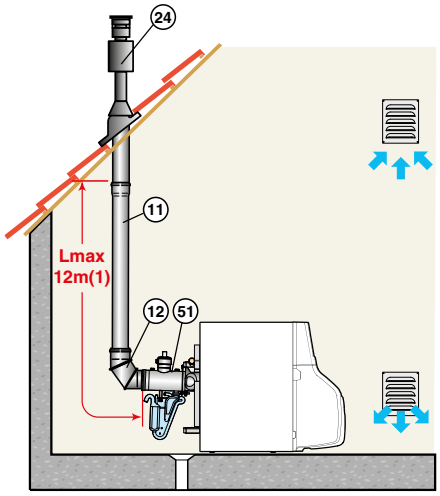

(1) Por cada metro de conducto horizontal adicional, restar 1,2 m de la longitud vertical Lmax indicada

ACCESORIOS DE HUMOS PPS OPCIONALES PARA CALDERA CFU FF VER.

Terminal vertical Ø 80/125 mm	negro	Bulto n°	DB91
		Ref.	81998534
		Precio €	**169,00**
	rojo	Bulto n°	DB89
		Ref.	81998543
		Precio €	**172,00**
Codo a 90°		Bulto n°	DB96
		Ref.	81998539
		Precio €	**97,00**

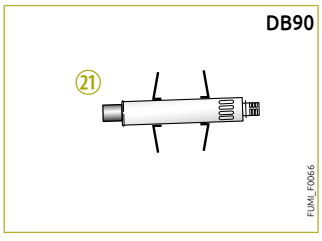

21 Terminal horizontal

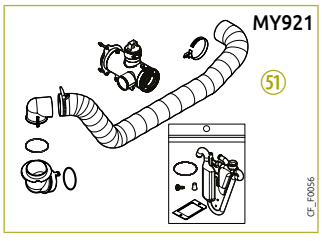

51 Kit FF

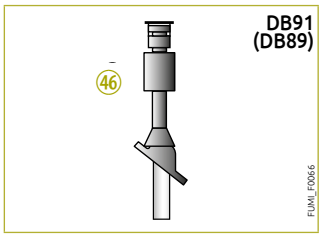

24 Terminal vertical

(2) - Lmax medida añadiendo las longitudes de conductos aire/humos rectos y las longitudes equivalentes de los accesorios adicionales:
- (1 codo a 90° = 1,3 m, 1 codo a 45° = 0,8 m, 1 codo con registro a 90° = 1,4 m, 1 tubo con registro = 0,3 m).

Longitud correspondiente a la máxima a instalar hasta una altitud de 2000 m. Para la instalación de una caldera a una altitud superior, esta longitud máxima así como la potencia nominal se verán reducidas.

La inclusión de un silenciador (opcional) supone una pérdida de carga equivalente adicional de 2 m

CONEXIÓN AIRE/HUMOS

PARA **ESSENCIO ECONOX CFU FF**

P.V.P. (IVA NO INCLUIDO) DE LOS OTROS ACCESORIOS DISPONIBLES

ACCESORIOS INOX/INOX

	BULTO	CÓDIGO	€
▶ **Ø 80/125 mm**			
Terminal horizontal largo	DB87	81998544	221,00
Cartucho silenciador para terminal horizontal	DB88	81998545	144,00
Tubo:			
• lg 1 m	DB92	81998535	107,00
• lg 0,5 m	DB93	81998536	79,00
• lg 0,25 m	DB94	81998537	66,00
Machón de compensación 0,39 a 0,64 m	DB95	81998538	172,00
Codo de inspección a 90°	DB96	81998539	97,00
2 codos 45°	DB97	81998540	164,00
Manguito de inspección lg 0,25 m	DB85	81998548	148,00
Codo a 90°	DB86	81998549	218,00
Terminal horizontal Ø 80/125 mm telescopica de 70 a 90 mm	DB90	81998533	192,00
Terminal vertical 80/125 mm negro	DB91	81998534	169,00
Terminal vertical 80/125 mm rojo	DB89	81998543	172,00

ACCESORIOS COMUNES

	BULTO	CÓDIGO	€
Abrazadera de fijación larga	CX79	84837779	20,00
Abrazadera de fijación corta	CX118	84837118	8,00
Salida tejado en pendiente 40 a 60° (sólo para tejas mecánicas)	CX49	84837729	160,00
Salida tejado en pendiente 30 a 45° (sólo para tejas mecánicas)	DY11	84887411	167,00
Rejilla de protección en inox	DB99	81998542	123,00
Adap. tejados de tipo árabe:			
• 5 a 25° negro	CX121	84837121	102,00
• 25 a 45° negro	CX52	84837732	69,00
• 35 a 55° negro	CX63	84837734	87,00
• 5 a 25° rojo	CX120	84837120	102,00
• 25 a 45° rojo	CX83	84837783	69,00
• 35 a 55° rojo	CX84	84837784	87,00
Roseta estanqueidad para tejado plano	CX51	84837731	39,00
Platina acabado interior	CX72	84837741	15,00

MÓDULOS HIDRÁULICOS

A partir de los diferentes elementos presentados, es posible en función de la instalación, constituir diversos kits de conexionado hidráulico completos.
Lista de bultos necesarios en función del tipo de instalación:
Calderas MODULENS O®

MV31



MV6



TIPO DE INSTALACIÓN ▼ / TIPO DE CALDERA ▶	MODULENS O® AFC
1 circuito directo (radiadores o suelo radiante)	
AFC 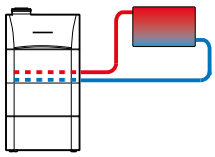	MV10 (1)
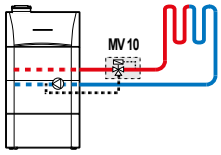	+ Opciones de regulación: -
1 circuito directo (radiadores o suelo radiante) + 1 circuito con válvula mezcladora	
AFC 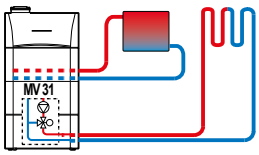	MV31 + Opciones de regulación: - (sonda incluida en el bulto MV31)
3 circuitos, de los cuales 2 con válvula mezcladora	
AFC 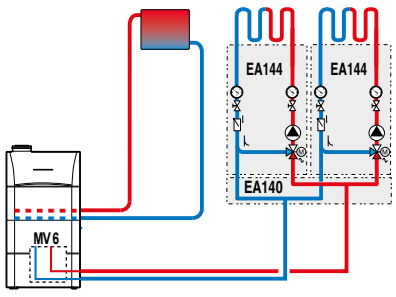	MV6 + EA140 + 2 x EA144 + Opciones de regulación: 1 x AD199 + 1 x AD249

AFC_F0024D

(1) + MV10 en caso de conexión de un circuito de suelo radiante directo. El montaje simultaneo de los bultos MV10 y MV31 no es posible.

MÓDULOS HIDRÁULICOS

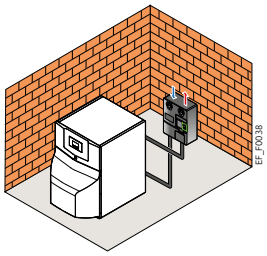

• Montaje de los módulos autoportantes

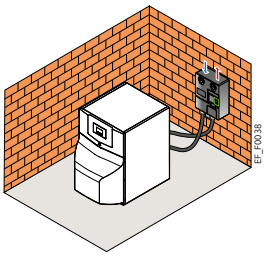



• Montaje de los módulos en pared

TIPO DE INSTALACIÓN ▼ / TIPO DE CALDERA ▶	ESSENCIO ECONOX CFU/CF
1 circuito directo 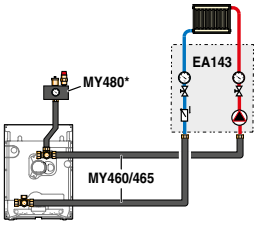	MY460 (montaje a la derecha) o MY465 (montaje a la izquierda) + EA143 + Opciones de regulación -
1 circuito con válvula mezcladora 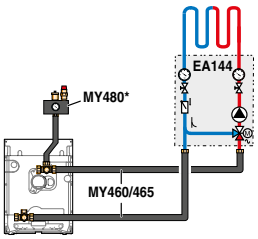	MY460 (montaje a la derecha) o MY465 (montaje a la izquierda) + EA143 + Opciones de regulación MY440
1 circuito directo + 1 circuito con válvula mezcladora 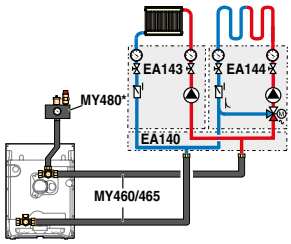	MY460 (montaje a la derecha) o MY465 (montaje a la izquierda) + EA140 + EA143 + EA144 + Opciones de regulación MY440
2 circuitos con válvula mezcladora (EF/EFU 36 y 46) 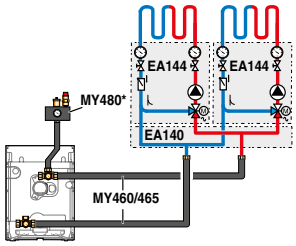	MY460 (montaje a la derecha) o MY465 (montaje a la izquierda) + EA140 + 2 x EA144 + Opciones de regulación 2 x MY440
3 circuitos con 2 circuitos con válvula mezcladora (EF/EFU 36 y 46) 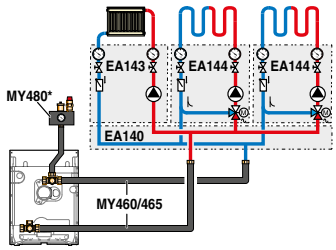	MY460 (montaje a la derecha) o MY465 (montaje a la izquierda) + EA140 + 2 x EA144 + Opciones de regulación 2 x MY440

EF_F0038

* Opción

TIPO DE INSTALACIÓN ▼ / TIPO DE CALDERA ▶	ESSENCIO CONDENS CFU C ESSENCIO ECONOX CFU/CF
1 circuito directo 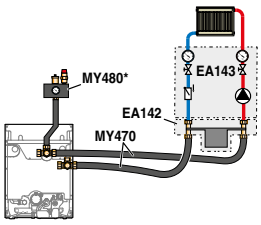	MY470 (montaje a la derecha, a la izquierda o montaje central) + EA142 + EA143 + Opciones de regulación -
1 circuito con válvula mezcladora 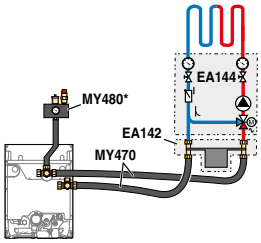	MY470 (montaje a la derecha, a la izquierda o montaje central) + EA142 + EA144 + Opciones de regulación MY440
1 circuito directo + 1 circuito con válvula mezcladora 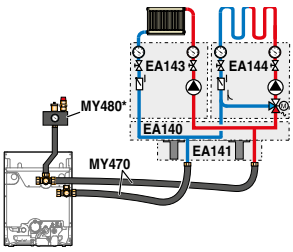	MY470 (montaje a la derecha, a la izquierda o montaje central) + EA140 + EA141 + EA143 + EA144 + Opciones de regulación MY440
2 circuitos con válvula mezcladora (EF/EFU 36 y 46) 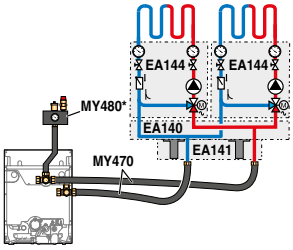	MY470 (montaje a la derecha, a la izquierda o montaje central) + EA140 + EA141 + 2 x EA144 + Opciones de regulación 2 x MY440
3 circuitos con 2 circuitos con válvula mezcladora (EF/EFU 36 y 46) 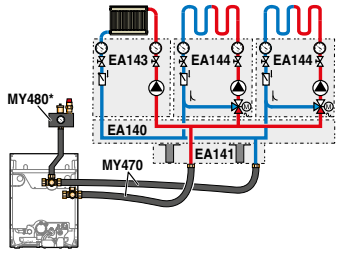	MY470 (montaje a la derecha, a la izquierda o montaje central) + EA140 + EA141 + EA143 + 2 x EA144 + Opciones de regulación 2 x MY440

EF_F0038

* Opción

MÓDULOS HIDRÁULICOS

MÓDULOS HIDRÁULICOS 1 CIRCUITO

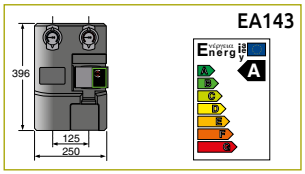

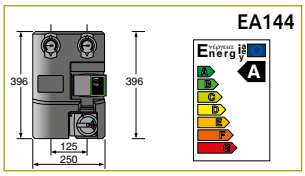

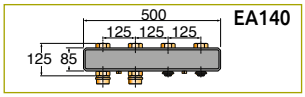





	BULTO	CÓDIGO	€
Módulo hidráulico para 1 circuito directo Completamente montado, aislado y probado; con bomba modulante con índice de eficiencia energética EEI < 0,23, termómetros integrados en las válvulas de paso, y válvula antiretorno integrada dentro de la válvula de retorno.	EA143	100020167	621,00
Módulo hidráulico para 1 circuito con válvula mezcladora Completamente montado, aislado y probado; con bomba modulante con índice de eficiencia energética EEI < 0,23, válvula 3 vías de mezcla motorizada, termómetros integrados en las las válvulas de paso, y válvula antiretorno integrada dentro de la válvula retorno.	EA144	100020168	886,00
Colector En el caso de una instalación con 2 ó 3 circuitos	EA140	100020164	334,00
Consola mural para 1 módulo hidráulico Incorpora 2 racores macho/hembra de latón. Se utiliza cuando uno de los 2 módulos hidráulicos (EA143 o EA144) se monta solo, y permite fijarlo a la pared.	EA142	100020166	111,00
Consola mural para colector EA140	EA141	100020165	38,00

MÓDULOS HIDRÁULICOS 2 CIRCUITOS

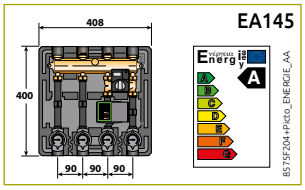

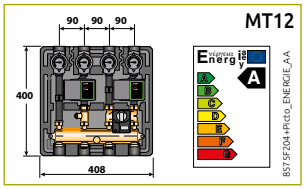

	BULTO	CÓDIGO	€
Módulo hidráulico compacto para 2 circuitos (con bomba para circuito con válvula con un índice de eficiencia energética IEE < 0,23) Este módulo incorpora la bomba de calefacción y la válvula mezcladora de 3 vías motorizada para el circuito con válvula, así como los termómetros integrados en las válvulas de aislamiento para los 2 circuitos. Se suministra completamente montado, aislado y probado de fábrica	EA145	100020169	1286,00
Módulo hidráulico compacto para 2 circuitos (con 2 bombas para circuito directo y circuito con válvula con un índice de eficiencia energética IEE < 0,23) Este módulo incorpora por una parte la bomba de calefacción para el circuito directo y por otra la bomba de calefacción y la válvula de 3 vías motorizada para el circuito con válvula. También incluye los termómetros integrados en las válvulas de aislamiento para los 2 circuitos. Se suministra completamente montado, aislado y probado de fábrica.	MT12	7616233	1539,00

ACCESORIOS OPCIONALES PARA MÓDULOS HIDRÁULICOS

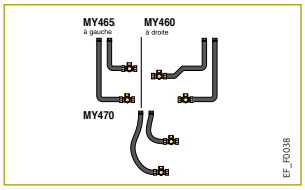

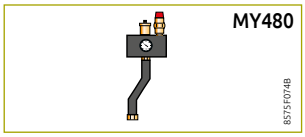

	BULTO	CÓDIGO	€
Tubos de conexión caldera/módulo Utilizables para 1 kit hidráulico con 1 ó 2 circuito(s).			
• para Essencio EcoNox, para conexionado a la derecha	MY460	7629813	187,00
• para Essencio EcoNox, para conexionado a la izquierda	MY465	7629815	216,00
• para Essencio EcoNox	MY470	7629824	202,00
Kit de seguridad Se compone de un purgador automático, una válvula de seguridad tarada a 3 bar y un manómetro. Se monta sobre la cruz de conexionado superior.			
• para Essencio EcoNOx y Essencio Condens	MY480	7629826	74,00

PARA MODULENS O® AFC... ÚNICAMENTE





	BULTO	CÓDIGO	€
Kit de válvula de 3 vías interna (con motor Permite conectar un circuito con válvula mezcladora. Este kit se integra bajo el envolvente de la caldera. Incluye de fábrica la sonda de salida AD199. El kit MV31 está equipado con bomba modulante con índice de eficiencia energética EEI < 0,23.	MV31	7608112	659,00
Kit de tubos internos de adaptación para montar una válvula de 3 vías externa Permite conectar 2 circuitos con válvula mezcladora en el exterior de la caldera.	MV6	100016490	102,00

CONDICIONES GENERALES **DE VENTA**

De Dietrich Thermique Iberia, S.L.U. se reserva el derecho de en cualquier momento y sin previo aviso, los datos y características del presente documento. Todos los precios contemplados en esta tarifa, salvo error u omisión, anulan los publicados anteriormente.
Todas las relaciones comerciales entre De Dietrich Thermique Iberia, S.L.U. y sus clientes se regirán por las siguientes condiciones generales de venta que se entenderán aceptadas por el comprador por el solo hecho de cursar un pedido.

capítulo I - GENERALIDADES

1. Cualquier pedido implica por parte del comprador, la aceptación de estas condiciones generales de venta, salvo en caso de estipulaciones expresamente pactadas entre las partes.

2. Las especificaciones, las medidas y las informaciones que constan en las tarifas, los catálogos y las reseñas comerciales sólo se dan a título indicativo y no constituyen una obligación por parte nuestra.

3. El comprador se obliga para con nosotros en cuanto ha enviado un pedido, ya sea directamente o por mediación de uno de nuestros agentes. Los pedidos sólo nos comprometen cuando los hemos confirmado expresamente. El comprador no podrá anular ningún pedido sin que hayamos llegado a un acuerdo previo sobre el importe de la indemnización compensadora. Nos reservamos la facultad de supeditar la aceptación de un pedido a la obtención de documentos contables, financieros y de garantías, llegado el caso.

capítulo II - ENTREGAS

4. Los suministros siempre se entienden recogidos y aceptados por el comprador en nuestras fábricas, cesando nuestra responsabilidad sobre ellas desde el momento en que las ponemos a disposición del porteador.

5. No se admitirá ninguna reclamación vinculada a la composición del material entregado, a las cantidades, al peso o a su falta de conformidad con la carga de porte, si nos llega después de 8 días a partir de la recepción de las mercancías por el destinatario.

6. No se aceptará ninguna devolución sin acuerdo previo.

capítulo III - PRECIOS

7. Cualquier entrega se facturará al precio indicado en nuestro acuse de recibo del pedido.

   Los precios no incluyen el transporte, salvo condición expresa. Los precios de venta podrán ser variados sin previo aviso. Los nuevos precios serán aplicados a todos los pedidos pendientes de entrega en la fecha de la modificación. Si el comprador no aceptase el nuevo precio podrá anular el pedido, notificándolo por escrito, dentro de los ocho días siguientes al aviso. Pasado este plazo se entenderá que acepta plenamente las nuevas condiciones.

8. Cualquier descuento, rappel, bonificación o abono que sobre los precios de tarifa se conceda al comprador estará condicionado al buen fin de las operaciones de las que dichos beneficios traigan causa o que hubieran sido realizadas durante el periodo en que, en su caso, corresponda. Consecuentemente, se perderá el derecho a su percepción si se incurre en impago o morosidad en la operación o durante el periodo computado.

capítulo IV – PLAZOS DE ENTREGA

9. Los plazos de entrega sólo se dan a título indicativo. El incumplimiento de un plazo de entrega no será causa, en ningún caso, de reclamación alguna por parte del comprador.

capítulo V -CONDICIONES DE PAGO

10. Las facturas se pagan al contado en la sede social de De Dietrich Thermique Iberia, S.L.U. salvo que se conceda crédito al comprador, en cuyo caso se hará efectivo en el plazo o plazos estipulados expresamente.

    Para facilitar la efectividad del pago se podrán girar efectos a cargo del comprador, sin que ello signifique una modificación, ni de la fecha, ni del lugar de pago, determinados anteriormente. La falta de retorno del efecto en el plazo establecido se considerará como un rechazo de aceptación que equivaldrá a un rechazo de pago.

    Si en el momento de la emisión de la factura, el cobro efectivo se hace en su totalidad antes de la fecha resultante de la aplicación de las condiciones de venta, el comprador puede aspirar a un descuento calculado según la tasa vigente, estando ésta precisada en la factura.

11. La falta de pago de nuestros suministros en el vencimiento indicado en la factura, ocasionará de pleno derecho y sin requerimiento:
    a) la exigibilidad inmediata de todos los importes debidos.
    b) la aplicación del interés moratorio legalmente exigible en cada momento.
    c) la reclamación judicial de la deuda, así como de los gastos que con ello se devenguen y que correrán a cargo del comprador. Además, nos reservamos el derecho de reclamar al comprador, daños y perjuicios, en concepto del perjuicio sufrido como consecuencia de los retrasos de pago, y de aplazar inmediatamente cualquier fabricación y entrega, sin que el comprador pueda reclamar ninguna indemnización por ello.

    Ninguna reclamación vinculada a la calidad de un suministro puede suspender el pago integral de éste.

capítulo VI – TRANSPORTE – EMBALAJE – RESPONSABILIDAD DE LOS TRANSPORTISTAS

12. Cuando asumimos operaciones de cargamento sobre vagones, de apuntalamiento, de transporte, de seguros, de exportación, de manipulación y de puesta a pie de obra, sólo actuamos como emisarios del comprador, incluso en el caso de precios establecidos "franco estación de destino", "empalme particular", "en el andén", "a domicilio" o según cualquier otra fórmula.

13. Cualquiera que sea el modo de facturación y de transporte, las mercancías viajan por cuenta y riesgo del destinatario, al cual incumbe controlarlas a su llegada y llegado el caso, de entablar recursos enfrente del transportista. En caso de embalaje específico, la definición de la categoría del embalaje que tiene que emplearse sólo compromete la responsabilidad del comprador.

capítulo VII – GARANTÍA - RESPONSABILIDAD

14. El plazo de validez de nuestra garantía es de seis meses, periodo en el que se cubre el suministro gratuito de nuevas piezas, en sustitución de las piezas reconocidas defectuosas por nosotros, transporte y mano de obra, sin que hayamos de soportar otros gastos, cualesquiera que sean, por daños, tales como penalidades, pérdidas de ganancias o pérdidas de explotación que pudiesen ser resultantes de la indisponibilidad del suministro o también por pérdidas causadas directa o indirectamente al usuario. Además de la garantía mencionada, también ofrecemos la siguiente garantía comercial adicional y voluntaria referida exclusivamente a las piezas de recambio:
    - 2 años: calderas murales, bombas de calor, equipamientos eléctricos, quemadores, regulaciones y accesorios eléctricos.
    - 3 años: cubas de los acumuladores, colectores solares y cuerpos de caldera (excepto para aquellas gamas indicadas en el apartado siguiente)
    - 5 años: cubas de los termos eléctricos y cuerpos de caldera de las gamas Evodens Pro AMC, InnovensPro MCA, Elidens C 140, Elidens, C230 ECO, C 340 y C 640.

    El desgaste de las piezas de recambio debido a su uso normal (termopar, inyector, electrodos junta, fusible, etc.) queda excluido de esta garantía adicional.

    La fecha a partir de la cual la garantía surge efecto es la de la factura de compra que disponga el consumidor final.

    Las piezas de recambio necesarias para el uso de un producto determinado están disponibles durante cinco años, a partir de la fecha de publicación del último catálogo en el cual consta el producto.

15. Nuestra responsabilidad se limita estrictamente a las obligaciones así definidas y se conviene expresamente que no tendremos bajo ninguna circunstancia que indemnizar los daños inmateriales y/o indirectos que el comprador (o un eventual subadquiriente) pudiera invocar, cualquiera que sea la causa y el fundamento. Por consiguiente, en ninguna circunstancia tendremos que indemnizar las pérdidas de explotación, las pérdidas de ganancias, cualesquiera gastos o desembolsos, particularmente en caso de indisponibilidad del material referido así como los daños sufridos por terceros, y de forma general todos les perjuicios indemnizables de otra naturaleza corporal o material.

16. Para poder admitirse, cualquier reclamación tiene que formularse en los 30 días que siguen la recepción, si se trata de un defecto o de un vicio aparente de las mercancías y en los seis meses, si se trata de un defecto o de un vicio escondido.

17. La reparación, la sustitución o la modificación de las piezas de recambio durante el periodo de garantía no puede suponer su prolongación en ningún caso, ni dar lugar a una indemnización por gastos diversos (mano de obra, etc.), retraso de entrega, accidentes o cualquier perjuicio.

18. Si reconocemos que las piezas son defectuosas, por nuestra cuenta pero que son reparables (con excepción de lo que podría ser imputable a un mal diseño impuesto por el comprador), la reparación sólo puede ejecutarse por nuestra cuenta, cuando el comprador se encarga de ella, después de un acuerdo previo entre el comprador y nosotros, a propósito del importe del desembolso necesario.

19. Rehusamos cualquier responsabilidad en caso de accidentes sufridos por el personal o el material del comprador, debido a nuestro suministro.

20. Cualquier devolución de mercancías tiene que formar parte de un acuerdo previo. Estas devoluciones se hacen al lugar que indicamos. Todas las piezas devueltas (con excepción de las que están averiadas), después de acuerdo previo, tienen que estar en perfecto estado de reventa y nos reservamos el derecho de cargar en cuenta del cliente los gastos eventuales de revisión y demérito o de rechazar las piezas que ya no podrían utilizarse.
    Ningún pago puede suspenderse mientras no hemos aceptado y justificado la devolución por un abono regular.

capítulo VIII – DERECHO APLICABLE Y LITIGIOS

21. La interpretación y la ejecución de los contratos de venta están regidos exclusivamente por el derecho español. Cualquier contestación que no pudiera resolverse amistosamente, se encomendará a los tribunales de nuestra sede social.

capítulo IX – PUESTA EN SERVICIO

22. Nuestro personal o el de nuestros concesionarios sólo interviene en concepto de asistencia técnica al instalador. Este último es el único responsable de la instalación que tiene que estar en estado de funcionamiento y conforme a nuestras propias recomendaciones técnicas.

capítulo X – CONDICIONES PARTICULARES

23. Estas condiciones generales se completan por las condiciones particulares de cada una de nuestras gamas de productos y, llegado el caso, por las condiciones especiales que constan en la ofertas dirigidas a los compradores.

LA TRADICIÓN AL SERVICIO DEL CONFORT



Los orígenes de De Dietrich se remontan al año 1684 en la región de Alsacia (Francia). Nuestra gama de producto es el fruto de más de 300 años de historia: tradición y conocimiento al servicio del confort y la eficiencia. En el año 1778 el rey Luis XVI otorga a De Dietrich mediante real ordenanza la sigla industrial representada por un cuerno de caza como emblema de calidad y como protección frente a falsificaciones. Este símbolo ha formado parte de nuestro logotipo hasta nuestros días, transmitiendo nuestro compromiso constante con la calidad y la fiabilidad de nuestros productos.

EL COMPROMISO DE UNA MARCA EXIGENTE

Para De Dietrich, desde hace más de tres siglos, el éxito de una marca se basa en una exigencia fundada en auténticos valores: calidad, fiabilidad, innovación. Sensibilizada con la preservación del medioambiente, De Dietrich ha desarrollado una completa gama de soluciones multienergía, con especial énfasis en las fuentes de origen renovable. Una completa oferta de producto situada a la vanguardia de la innovación, con la garantía de una calidad y fiabilidad excepcionales.

De Dietrich

DE DIETRICH THERMIQUE S.L.U.
902 030 154
www.dedietrich-calefaccion.es
info@dedietrichthermique.es

05/2021 - Referencia C2DD016